Victor

サービスマニュアル

Hi-Fiコンポーネント システム

FS-MD10

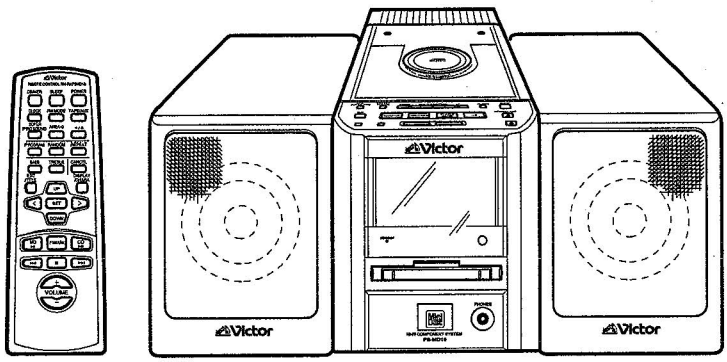

標準価格（税別）：￥82,000 円

●この資料に掲載されている表示価格は、消費税抜きです。
●部品表及び回路図上の⚠マークと回路図上の ▬ 部分は、安全上重要な部品です。
部品を交換する場合は、必ず指定部品をご使用ください。

目　次

安全上の注意 1-2
取扱説明書 ..... 1-3～28
主要ICの説明 2-1
ＦＬチューブ内部接続 2-21
主要部品の外し方 2-22
ＭＤメカニズム組立の外し方 2-30
主な調整 2-38
自己診断機能 2-41
TOCを読むまでの概略フロー 2-43
ピックアップの保守・交換手順 2-45
ブロック図 2-47
結線図 2-48
基準回路図 3-1
基板図 ..... 3-8～11
部品リスト ..... 4-1～25

私たちは環境・資源を大切にしています。
このサービスマニュアルは、エコマーク認定の再生紙を使用しています。

1998年 8月　No. 11669

安全上の注意

*工場から出荷されるときには、各種製品安全等に関する法律に準拠したチェックが行われておりますので、回路、構造等の変更は絶対にしないでください。

*サービス時においても次のことを必ず実施してください。

修理内容に係わる安全点検

1. サービス時、特に注意を要する箇所については、キャビネット、シャーシ部品などにラベルや捺印で注意事項を表示しています。
これらの注意書き及び取扱説明書等の注意事項を必ずお守りください。

2. 部品表及び基準回路図上の⚠マーク部品は安全上重要な部品です。
部品交換する場合は、安全維持のため必ず指定の部品をご使用ください。
（注）・**安全指定部品の中には、ブラウン管使用機器のX線指定部品及び不要幅射波防止、その他の各種法規制により指定される部品も含みます。**

3. 内部配線は指定のものを使用してください。
（例）・ビニールチューブをかぶせてあるもの
・二重被覆ワイヤ
・高圧リード

4. 危険がある充電部に使用する絶縁物は、指定のものを使用してください。
（例）・テープ　・スペーサ　・バリア
・ビニールチューブ　・トランジスタの絶縁シート

5. AC1次側の部品（電源トランス、電源スイッチ、電源コード、雑音防止用コンデンサ等）を交換した時、ワイヤをからげ半田付けしてください。

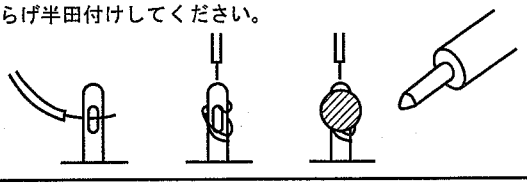

6. 電源コードを交換したとき10～15kｇ程度の力であらゆる方向に引っぱってみて、電源コードがずれないことを確認してください。又、電源コードの半田付け部は、断線時のタッチ防止の為、根本を基板にしっかりバインドしてください。

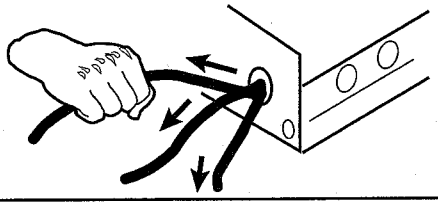

7. 交換したワイヤがバリのある部分に接触しないようにしてください。

8. 1. ワイヤが発熱体（ヒートシンク、OMR、ヒューズ抵抗、他）に接触しないようにしてください。
2. 発熱体は初期の取付状態を必ず維持してください。
基板より浮かせてあるもは5mm以上を保持する必要があります。

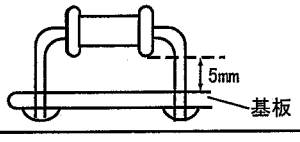

9. ヒューズ交換は基板の定格表示と一致していること又、ヒューズクリップの保持力があることを確認してください。

*サービスした箇所の周辺を劣化させてしまったところがないか、又サービスの為に取り外したネジ・部品・配線が元どおりになっているか等を点検し、更に次のような試験を行って安全性が完全に確保されていることを確認してください。

修理後の安全点検

1. 絶縁抵抗試験

電源差込プラグ両端子と外部露出部（RF端子、アンテナ端子、VIDEO/AUDIO入力端子、マイク端子、イヤホン端子他）間が規定の絶縁抵抗であること。

絶縁抵抗
1MΩ以上/500V DC

2. 絶縁耐圧試験

電源差込プラグ両端子と外部露出部（RF端子、アンテナ端子、VIDEO/AUDIO入力端子、マイク端子、イヤホン端子他）間が規定の絶縁耐圧をかけ異常がないこと。

絶縁耐圧
AC 1kV 1分間

3. 空間距離

一次回路の半田付けを行った場合、半田付けを行った端子間及び端子と、そのまわりの金属部分との空間距離（d），（d'）が規定以上であること。

空間距離（d），（d'）
3mm以上

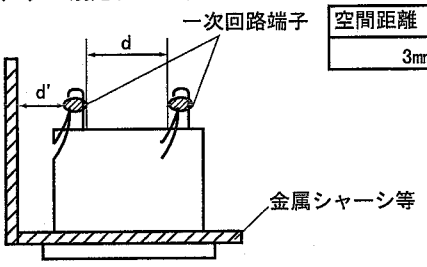

4. リーク電流試験

外部露出部（RF端子、アンテナ端子、VIDEO/AUDIO入力端子、マイク端子、イヤホン端子他）とアース間が規定値以下のリーク電流であること。

・測定方法（電源は「入」の状態）

外部露出部と大地アース、電源差し込みプラグ両端子間に負荷Zを入れ、その両端をACボルトメータで測定する。
「抵抗に流れる電流」の測定は、次の図に示す方法により行う。

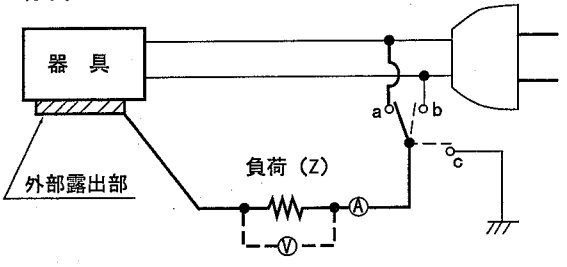

標準電源電圧	負荷（Z）	リーク電流（i）
AC100V	1kΩ	i≦1.0mArms (V1.0mVrms)

⚠ 注意　シャーシーには、成型した時のバリが残っている場合があります。
修理をするときは、ご注意下さい。

お手入れ

MDレコーダーのレンズの清掃

レンズの汚れは、音飛びなど演奏ができなくなる原因になります。
別売りのMDレンズクリーナー：MD-4CLを使用してレンズをクリーニングしてください。

CDプレーヤーのレンズの清掃

レンズの汚れは、音飛びなど演奏ができなくなる原因となります。
CDドアを開け、図のようにレンズをクリーニングしてください。

- ほこりなどは市販のクリーニングキットのブロワーを使ってゴミをはき出してください。
- 万一、指紋などが付いているときは綿棒で軽くふいてください。

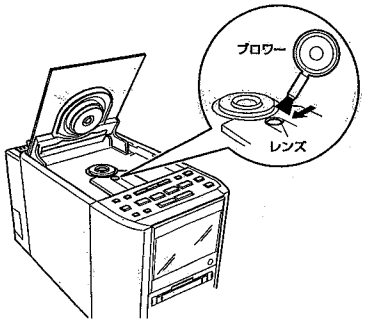

キャビネットの清掃

本体のキャビネットやパネル操作面が汚れたら柔らかい布でからぶきしてください。
汚れがひどいときは、水または中性洗剤を少し布につけてふき、あとはからぶきしてください。
スピーカーのキャビネットの汚れは、付属のポリッシングクロスで軽くふきとってください。

- **キャビネットやパネル操作面をシンナーやベンジン、アルコールなどでふいたりしますと変質したり、塗料がはげることがありますので避けてください。**
  他の洗剤等をお使いになるときは、その注意書きに従ってください。

CD(コンパクトディスク)のお手入れ

演奏する前に、演奏面についたほこりやゴミ、指紋などを柔らかい布でふきとってください。
必ず内側から外側にふいてください。

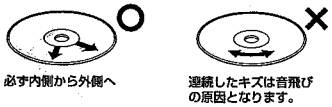

必ず内側から外側へ　　連続したキズは音飛びの原因となります。

- **シンナーやベンジン、アナログレコード用のクリーナーなどは絶対に使用しないでください。**

ご相談や修理は
ビクター製品についてのご相談や修理の依頼は、お買い上げの販売店にご相談ください。
転居されたり、贈答品などでお困りの場合は、下記のご相談窓口にご相談ください。

- **お買い物相談や製品についての全般的なご相談**
  お客様ご相談センター
  東京…☎(03)5684−9311
  〒113-0033 東京都文京区本郷三丁目14番7号 ビクター本郷ビル
  大阪…☎(06)765−4161
  〒543-0028 大阪市天王寺区小橋町10番16号 大阪ビクタービル
- **修理などのアフターサービスに関するご相談**
  〈50ページの「ビクターサービス窓口案内」をご覧ください〉

Victor JVC
日本ビクター株式会社
オーディオ事業部
〒371-8543　群馬県前橋市大渡町一丁目10番地の1　☎ダイヤルイン(027)254-8952

1998 VICTOR COMPANY OF JAPAN,LIMITED

0798 MOMOZKJSC

Victor

取扱説明書

ハイファイコンポ

型名 FS-MD10

COMPACT disc DIGITAL AUDIO

Mini Disc

ーお買いあげありがとうございますー

ご使用の前にこの「取扱説明書」をよくお読みのうえ、正しくお使いください。
そのあと保証書と一緒に大切に保管し、必要なときにお読みください。

LVT0051-001A

もくじ　ページ

お使いになる前に
- 安全上のご注意 …… 2
- 接続 …… 5
- 各部の名前 …… 8
- リモコンの使いかた …… 10
- 電源の入/切について …… 11

聞く
- CDを聞く …… 12
  - 全部の曲の演奏 …… 12
  - プログラムして演奏(ダイレクトプログラム) …… 14
  - リピート演奏/ランダム演奏 …… 15
- MDを聞く …… 16
  - 全部の曲の演奏 …… 16
  - プログラムして演奏(ダイレクトプログラム) …… 18
  - リピート演奏/ランダム演奏 …… 19
- 放送を聞く …… 20
  - オート選局/マニュアル選局 …… 20
  - 市外局番で放送局をメモリー(ダイレクトプログラム) …… 21
  - メモリーした放送局の選局(プリセット選局) …… 21
  - 放送局のメモリーを追加する(ダイレクトプログラム) …… 24
- 他の機器の音を聞く …… 25

録る/編集する
- MDに録音する …… 26
  - CDの録音 …… 26
  - 放送を録音 …… 28
  - 他の機器の音を録音 …… 29
- MDの編集機能 …… 30
  - 曲を分ける(DIVIDE) …… 31
  - 曲をつなげる(JOIN) …… 32
  - 曲を入れ替える(MOVE) …… 33
  - 1曲を消す(ERASE) …… 34
  - 全部の曲を消す(ALL ERASE) …… 35
  - ディスクや曲に名前をつける(TITLE) …… 36
- 文字配列表 …… 38

時計・タイマー
- 時計の合わせかた …… 39
- タイマーの使いかた …… 40
  - タイマー再生 …… 40
  - タイマー予約のしかた …… 41
  - タイマー録音 …… 42
- おやすみタイマーの使いかた …… 43

知っておいてほしいこと
- MD(ミニディスク)について …… 44
- MD(ミニディスク)のエラーメッセージ …… 45
- MD(ミニディスク)としての制約 …… 46
- デジタルダビングについてのきまり …… 46
- 正しくお使いいただくために …… 47
- こんなときは …… 48
- 保証とアフターサービス …… 49
- ビクターサービス窓口案内 …… 50
- 主な仕様 …… 51
- お手入れ …… 裏表紙

安全上のご注意 ーはじめにお読みくださいー

絵表示について

この取扱説明書と製品には、いろいろな絵表示が記載されています。
これらは、製品を安全に正しくお使いいただき、人への危害や財産への損害を未然に防止するための表示です。絵表示の意味をよく理解してから本文をお読みください。

⚠警告

●この表示の注意文を無視して、誤った取扱いをすると、「死亡または重傷を負う可能性が想定される」内容を示しています。

⚠注意

●この表示の注意文を無視して、誤った取扱いをすると、「傷害を負ったり物的損害が想定される」内容を示しています。

●絵表示の説明

注意をうながす記号

行為を禁止する記号

行為を指示する記号

⚠警告

異常時の注意

■万一、次のような異常が発生したときは、そのまま使用しない。火災や感電の原因となります。

- 煙が出ている、へんなにおいがするなど異常のとき
- 内部に水や金属物が入ってしまったとき
- 落としたり、キャビネットが破損したとき
- 電源コードが傷んだとき（芯線の露出、断線など）

このようなときは、すぐに電源を切り、電源プラグをコンセントから抜き、販売店に修理を依頼してください。お客様ご自身が修理することは危険です。絶対にやめてください。

電源コードについて

■電源プラグの差し込みが不完全な状態で使わない

- 接触不良により発熱し、火災や感電の原因となります。
- たこ足配線も、コードが熱をもち危険ですのでしないでください。

■電源コードを加工したり、無理な力を加えたりしない。また家具などの重い物をのせない

- コードが傷つき、火災や感電の原因となります。
- 芯線が露出するなど、コードが傷んだ場合は、使用を中止し、販売店にご相談ください。

■電源プラグにほこりや汚れがついた状態で使用しない。また金属物を近づけたりしない

- 電気がほこりや汚れ、金属物を伝わり、火災や感電の原因となります。
- 半年に一度は、プラグをコンセントから抜いて点検し、プラグとコンセントの間にたまったほこりや汚れを取り除いてください。

⚠警告

ご使用について

■電源は交流(AC)100Vを使う

- この機器を使用できるのは日本国内のみです。自動車や船舶などの直流(DC)電源に直接つないだり、指定外の電圧や電源で使用すると、火災や感電の原因となります。

This set is designed for use in Japan only and can not be used in any other country.

■機器の上に、液体の入った容器や小さな金属物をおかない

- 液体が内部に入った場合は、電気が液体や金属部を伝わり、火災や感電の原因となります。

■機器内部に金属物や燃えやすいものを入れない

- 火災や感電の原因となります。
- 特にお子様にはご注意ください。

■ネジをはずしたり、分解、改造したりしない

- 内部には電圧の高い部分があり、感電の原因となります。
- 内部の点検や修理などは、販売店にご依頼ください。

■水をかけたりぬらしたりしない

- 機器を水がかかる場所で使用したり、水にぬらす（つける、かける、こぼす）などして使用すると漏電によって火災や感電の原因となります。
- 万一、内部に水が入ったときは、電源プラグをコンセントから抜き、販売店にご相談ください。

■ぬれた手でさわらない

- 機器をぬれた手で扱うと感電の原因となります。

■風呂、シャワー室では使用しない

- 風呂場やシャワー室では使用しないでください。漏電によって火災や感電の原因となります。

雷について

■雷が鳴ったら、アンテナ線や機器の金属部、電源プラグに触れない

- 誘導雷により、感電の恐れがあります。

設置について

■本機の置き方は

- あお向け、横倒し、逆さま、通風孔をふさいだり、風通しの悪い狭い所、などに設置すると、内部に熱がこもり、火災の原因となります。
- 機器は壁から10cm以上、天面から15cm以上、両側は1cm以上の間隔をあけてください。間隔をあけないと内部に熱がこもり、火災の原因となります。

リモコンの乾電池について

■乾電池は正しく取り扱う

- 乾電池は、充電しないでください。また極性表示（プラス⊕とマイナス⊖）を間違えて入れないでください。電池の破裂、液もれにより、火災やけがの原因となります。
- 万一、液がもれたときは、電池ケースに付いた液をよくふき取ってから新しい乾電池を入れてください。
- また、もれた液体が身体についたときは、水でよく洗い流してください。

安全上のご注意(つづき) ―はじめにお読みください―

⚠注意

電源コードについて

■電源プラグの抜き差しはプラグを持つ

・コードを引っ張ると、コードに傷がつき、火災や感電の原因となることがあります。

■ぬれた手で電源プラグを抜き差ししない

・感電する恐れがあります。

■熱器具に近づけない

・コードの被覆が溶けて、火災や感電の原因となることがあります。

設置・接続について

■湯煙や湯気の当たるところや湿気・ほこりの多いところに置かない

・電気が油や水分、ほこりを伝わり、火災や感電の原因となることがあります。

■異常に温度が高くなるところに置かない

・機器表面や部品が劣化するほか、火災の原因となることがあります。
・直射日光の当たるところ、ストーブの近くでは特にご注意ください。

■機器の上に大きいものや重いものは乗せない

・バランスが崩れて倒れたり、落下して、けがの原因となることがあります。

■不安定な場所に置かない

・機器が落ちたり、倒れたりして、けがの原因となることがあります。

■接続の前に接続する全ての機器の電源を「切」にしておく(電源プラグをコンセントから抜いておく)

・電源が「入」の状態で接続すると、突然大きな音が出て聴力障害の原因となることがあります。

ご使用について

■電源を入れる前に、音量を絞る

・突然大きな音が出て、スピーカーを破損したり、聴力障害などの原因となることがあります。
・電源を切る前に音量(ボリューム)を最小にしておいてください。

■ヘッドホン使用時は、音量を上げすぎない

・耳を刺激するような大きな音量で長時間続けて聴くと、聴力に悪い影響を与えることがあります。

■長期間使用しないときは、安全のため、電源プラグを抜いておく

電源プラグを抜く

・旅行などで長時間使用にならないときは、安全のため必ず電源プラグをコンセントから抜いてください。

お手入れについて

■お手入れの前には、電源プラグを抜く

電源プラグを抜く

・電源を入れたままにしておくと、感電の原因となることがあります。

接続 ―接続が終わるまで電源は入れないでください。―

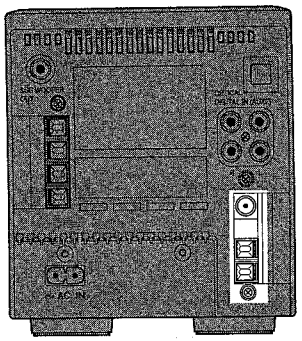

※各端子の名称は、側面に表示してあります。

アンテナの接続と調節

●室内にアンテナを設置するには

FM簡易型アンテナの先端を端子中央の「ピン部」に差し込みます。

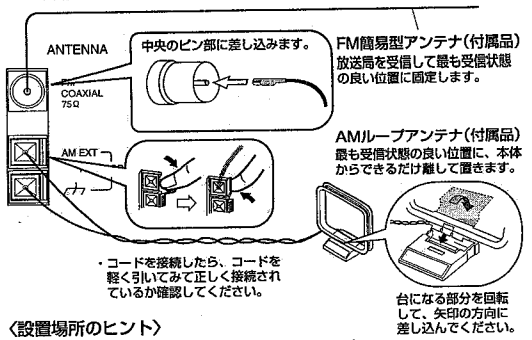

〈設置場所のヒント〉

●携帯用ラジオなどで、FM/AM放送がうまく受信できる場所を選びます。

●屋外アンテナにするには

・付属のFM簡易型アンテナ、AMループアンテナではうまく受信できないとき
・マンションなどの壁の共聴アンテナ端子を使うとき

FM屋外アンテナを接続するには、市販の同軸ケーブルと別売りの変換アダプターをご使用ください。

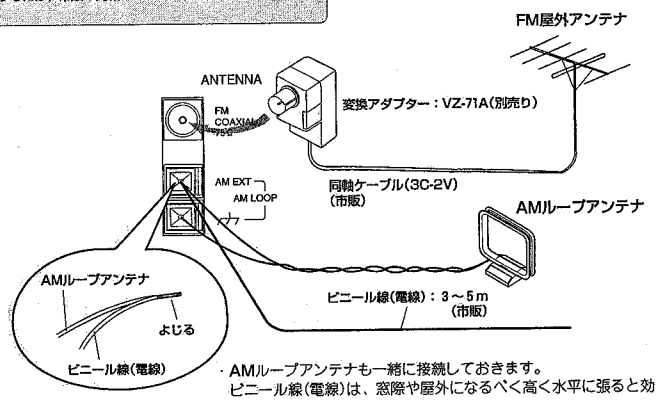

・AMループアンテナも一緒に接続しておきます。
ビニール線(電線)は、窓際や屋外になるべく高く水平に張ると効果的です。

■AMループアンテナは、金属製の机の上やテレビ、パソコンなどの近くに置かないでください。
■屋外アンテナの設置は、技術と経験を必要としますので詳しくはお買いあげの販売店にご相談ください。
■アンテナを接続したら、コードを引いてみてしっかり接続されているか確認してください。
■雑音が発生するのを避けるため、電源コードやスピーカーコードなどからアンテナ線を離して設置してください。
■本機は、アンテナを接続しないと放送を聞くことはできません。必ずアンテナを接続しておいてください。

接続(つづき) ―接続が終わるまで電源は入れないでください。―

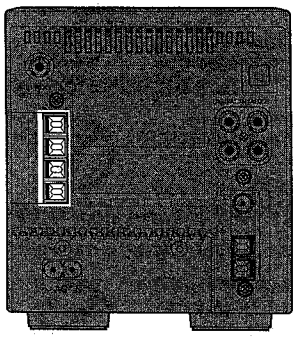

※各端子の名称は、側面に表示してあります。

スピーカーコードの接続

●付属のスピーカーコードを使用し、本体とスピーカー部を接続します。

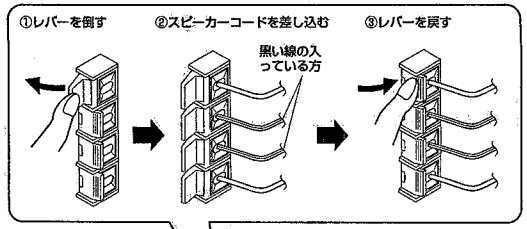

・コードを軽く引いてみて、しっかり接続されているか確認してください。

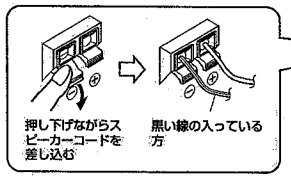

※スピーカーは左右共通です。
左に置くスピーカーを左スピーカー、右に置くスピーカーを右スピーカーにしてください。

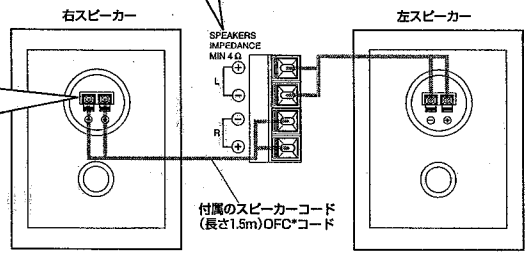

●左スピーカーのコードはL(左)端子に、右スピーカーのコードはR(右)端子につなぎます。

●**スピーカーコードの黒い線の入っている方を、スピーカー端子の⊖(マイナス)側につなぎます。**
(間違えるとステレオ感や音質がそこなわれるのでご注意ください)

●**スピーカー端子の⊕(プラス)と⊖(マイナス)側をショートさせないでください。故障の原因になります。**

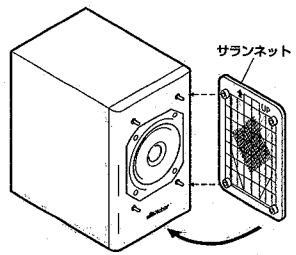

UP表示を上にし、突起部に合わせて差し込みます。
(再組立時)

●スピーカーのサランネットは外すことができます。
・外すときは
①上側のすき間に指を入れ、手前に引く。
②下側も手前に引いて外す。

〈お願い〉

●スピーカーのキャビネットは、高級艶だし塗装仕上げを採用しています。汚れたときは、付属のポリッシングクロスで軽くふきとってください。

●滑りやすい所に置くときは、下にテーブルクロスなどを敷いてください。

■本機のスピーカーは、テレビとの接近使用が可能な防磁設計(EIAJ)になっております。ただし、設置の仕方やテレビの種類によっては、色ムラを生じることがあります。テレビとは10cm以上離して設置してください。

■スピーカーコードを接続するとき、コードの被覆の部分をはさみ込むと音が出ませんのでご注意ください。

*OFCとは：
Oxygen Free Copperの略で、無酸素銅のことです。

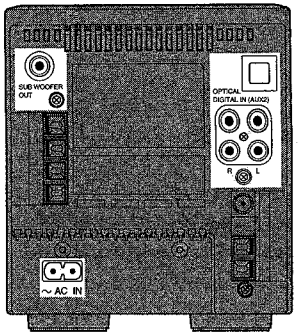

〈お知らせ〉

●本機はサンプリングレートコンバーターを内蔵しています。デジタル機器のサンプリング周波数(32kHz、44.1kHz、48kHz)に関係なく聞いたり録音できます。

他の機器との接続

●アナログ接続

ライン入力(AUX1)

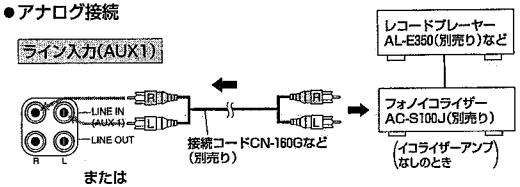

または

ライン入出力

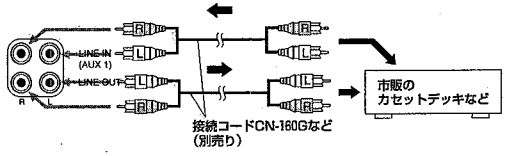

サブウーハー出力

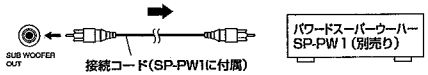

●デジタル接続(AUX2)

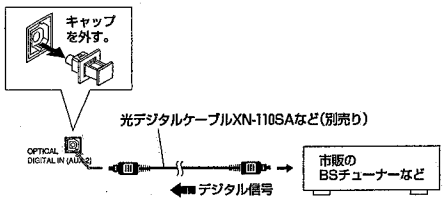

電源コードの接続

●すべての接続が終わったら…

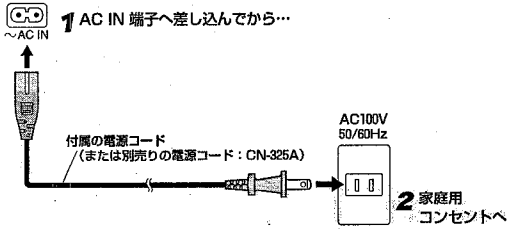

■20分以上の停電や電源コードがコンセントから抜いてあると、時計の設定は取り消されます。またタイマー予約の内容は、停電状態になると取り消されます。停電が復旧したとき、または電源コードを接続してから合わせ直してください。

■使用中、本体部の表面があたたかくなることがありますが故障ではありません。本体部とスピーカー部は、すき間をあけて設置することをお勧めします。

■放熱をよくするため、本体部の通風孔をふさいだり、風通しの悪いせまい所には設置しないでください。

各部の名前 —□内の数字のページに説明があります。—

CD部MD部・共通部

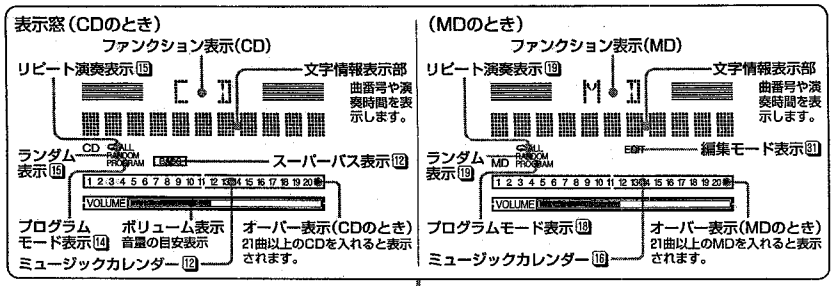

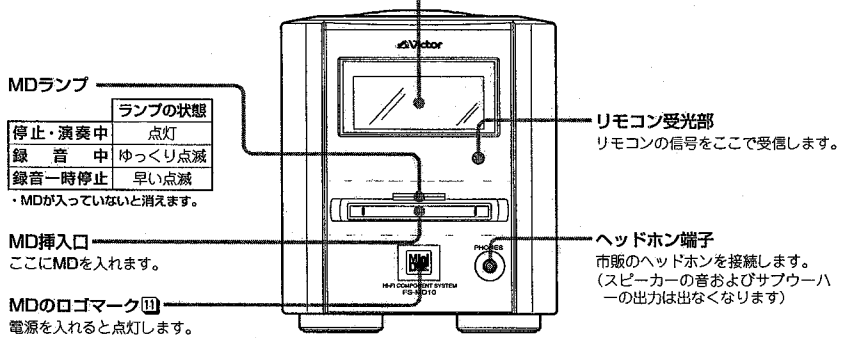

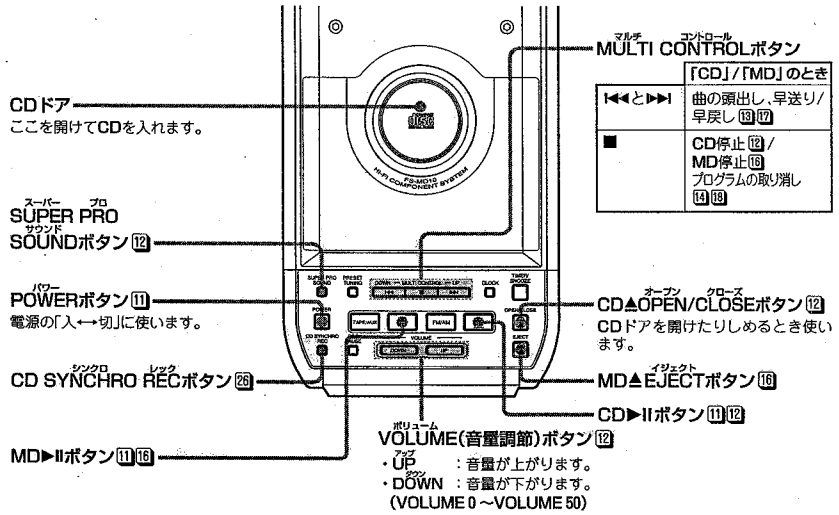

チューナー部・時計/タイマー部

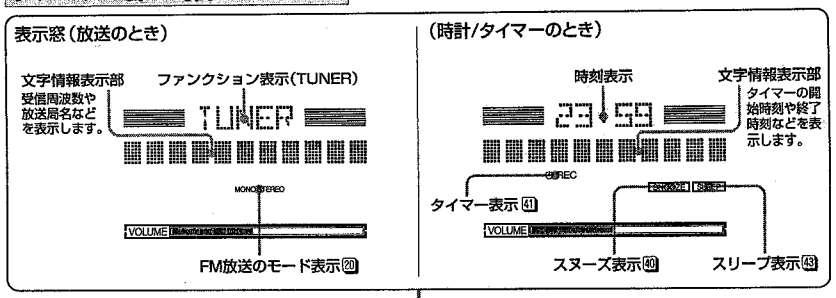

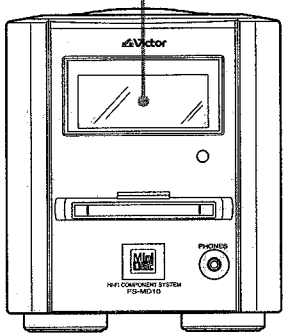

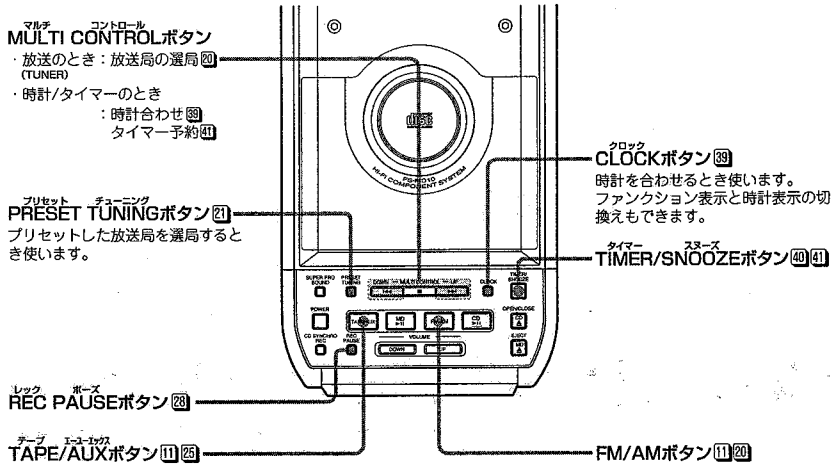

リモコンの使いかた —❑内の数字のページに使いかたの説明があります。—

乾電池の入れかた

1 フタをあける

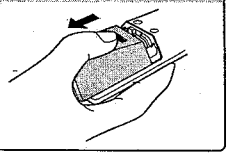

2 乾電池(単3形2本)を入れる

・リモコン内部の極性表示に合わせて入れます。

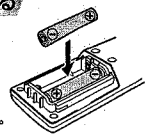

3 フタをしめる

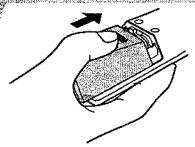

各ボタンの名前

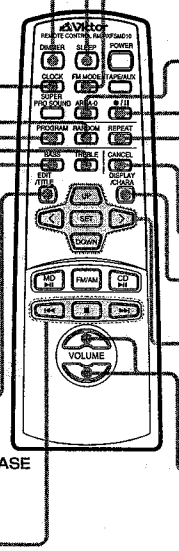

DIMMER(ディマー)ボタン[43]

CLOCK(クロック)ボタン[39]
ファンクション表示を時刻表示にすることができます。時刻合わせのモードにすることはできません。

RANDOM(ランダム)ボタン[15][19]

PROGRAM(プログラム)ボタン[14][18]
プログラム演奏のモードにすることができます。

TREBLE(トレブル)ボタン[15]
高音を調節するモードにすることができます。

BASS(バス)ボタン[15]
低音を調節するモードにすることができます。

EDIT(エディット)/TITLE(タイトル)ボタン[31][36]
MDの編集に使います。
押すごとに
DIVIDE➡JOIN➡MOVE➡ERASE➡ALL ERASE
↳元の表示←TITLE←DISC TITLE←┘
(編集モード解除)　と選べます。

マルチコントロールボタン

SLEEP(スリープ)ボタン[43]
おやすみタイマーを利用するとき使います。

FM MODE(モード)ボタン[20]
FM放送を聞くとき使います。

AREA-0(エリア)ボタン[21]
市外局番で放送局をメモリーするとき使います。

●/II(録音/一時停止)ボタン[28]

REPEAT(リピート)ボタン[15][19]

CANCEL(キャンセル)ボタン[31]

DISPLAY(ディスプレイ)/CHARA(キャラクター)ボタン[17][36]

カーソルボタン
・UP(アップ)/DOWN(ダウン)ボタン[14][18][31]
・く、>ボタン[14][18][31]
・SET(セット)ボタン[14][18][31]

VOLUME(ボリューム)(音量調節)ボタン
・＋　：増加します。
・－　：減少します。

	「CD」/「MD」のとき	放送のとき	時計/タイマーのとき
⏮と⏭	曲の頭出し 早送り/早戻し	オート選局/ マニュアル選局	時刻合わせ/ タイマー予約
■	CD/MDの停止 プログラムの取り消し	—	—

説明のないボタンは、本体の各ボタンと同じ働きをします。

リモコンの正しい使いかた

- 本体のリモコン受光部に正しく向けてボタンを押してください。
- 操作可能な距離は、リモコン受光部より約7mですが、斜めから操作すると短くなります。

■リモコン操作できる距離が短くなってきたときは、電池が消耗してきています。2本とも新しい電池(単3形アルカリ乾電池など)に交換してください。
■付属の乾電池は動作確認用です。早目に新しい乾電池と交換してください。
■乾電池のプラス⊕とマイナス⊖の向きを表示通り正しく入れてください。
■リモコンを落としたり、強い衝撃をあたえないでください。
■ラジオにノイズ(雑音)が入るときは、離してお使いください。
■動作しないことを避けるため、次のような状態では使用しないでください。
・リモコン受光部に直射日光などの強い光が当たっているとき。
・リモコン受光部の前にリモコンの信号を妨げる物があるとき。

電源の入/切について

電源の入/切は

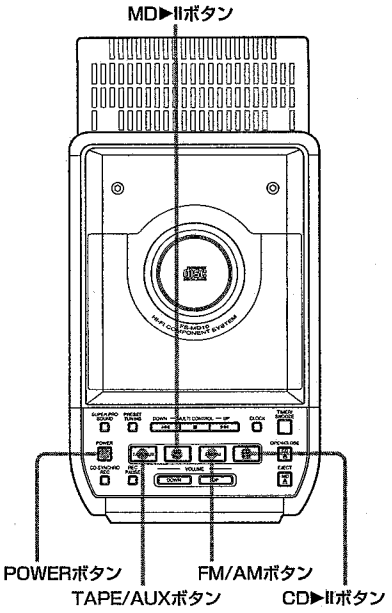

●電源を「入」にするには　POWER ➡　・表示窓にファンクションが表示され、MDのロゴマークが点灯します。

●電源を「切」にするには　POWER ➡　・MDのロゴマークが消えて表示窓は、時刻表示のみになります。
(電源「切」は、POWERボタン以外ではできません)

●イチ押しボタンを使って電源「入」にするには
電源「切」のとき、下図のボタンを押すだけで電源が入り、ファンクションも切換わります。

	ファンクション	動　作
CD ▶II	「CD」	CDが入っているとき押すと、演奏がスタートします。
FM/AM	「TUNER」	電源を切る前の放送局を聞くことができます。
MD ▶II	「MD」	MDが入っているとき押すと、演奏がスタートします。
TAPE/AUX (使い終わったときのファンクションで電源が入ります)	「AUX1」 ANALOG IN	LINE IN(AUX1)端子に接続した機器の音を聞くことができます。
	「AUX2」 DIGITAL IN	OPTICAL DIGITAL IN (AUX2)端子に接続した機器の音を聞くことができます。

・CD▲OPEN/CLOSEボタンを押すと、電源が入り、CDドアが開きますがファンクションは切換わりません。
(CDドアが開いているとき電源を切ると、CDドアが閉まってから電源が切れます)
・MDを入れるかまたはMD▲EJECTボタンを押すと、電源が入り、MDが入っていると出てきますがファンクションは切換わりません。
●リモコンのボタンを押したときも本体と同様に働きます。

■電源「切」にするときは、必ずPOWERボタンを押して切ってください。

CDを聞く —番号順に操作します。—

全部の曲の演奏

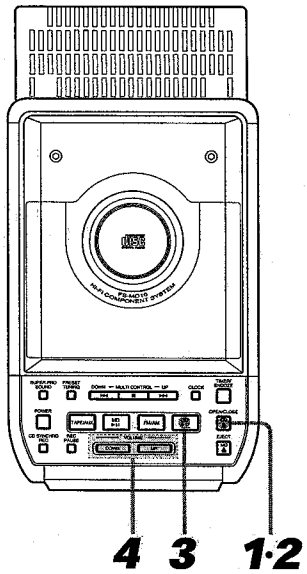

1 CDドアを開ける

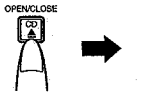

・電源が入り、CDドアが開きます。

2 CDを入れCDドアをしめる

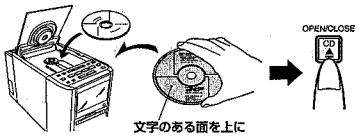

文字のある面を上に
・8センチCDもそのまま使えます。

3 CD▶IIボタンを押す

・演奏が終わった曲番号はミュージックカレンダーから消えます。

4 音量を調節する

・VOLUME 0～VOLUME50の範囲で調節できます。
音量の目安が表示されます。

演奏を停止するには

●途中で停止するには

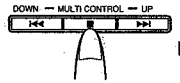

・曲数と総演奏時間が表示されます。
全部の曲を演奏したときは、自動停止します。

●一時停止するには

・演奏経過時間表示が点滅します。もう一度押すと、停止したところから演奏を再開します。

●聞きたいCDが入っているときは
直接CD▶IIボタンを押します。電源が入り、演奏がスタートします。

●スーパープロサウンドについて

SUPER PRO SOUNDを"オン"にすると、クリアで迫力ある重低音が楽しめます。
(お買い上げ時は"オン"で表示
窓にBASSが表示されています)
もう一度押すと"オフ"になります。

曲の頭出しをするには(スキップ)

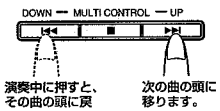

・「ポン」と押すごとに前後の曲の頭出しができます。
停止中に押すと、曲ごとの演奏時間が分かります(曲番号20まで)。

曲の早送り・早戻しをするには(サーチ)

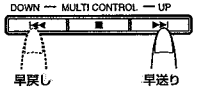

・演奏中に押し続けると早送り(または早戻し)ができます。
押し続けるとサーチ速度は速くなります。
演奏中の1/4程度の音が出ますので、聞きたい所で指を離します。

露がついたら

次のような場合、本機のレンズに露(水滴)が付いてCDプレーヤーが正しく演奏できないことがあります。
●暖房を始めた直後の部屋
●湯気や湿気の多いところに置いてあるとき
●冷えた所から急に暖かい部屋に移動したとき
電源を入れ、約1～2時間待ってからお使いください。

お願い

●CDにゴミやキズが付いていたり、裏表を逆に入れたときは、図のように表示されることがあります。このようなときはCDの裏表を確かめて入れ直すか、清掃したり交換してみてください。

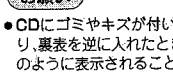

●**CDを演奏するときは、温度があまり高くならない所(なるべく5℃から35℃の範囲)でお使いください。**
●演奏が終わったらCDを取出し、CDドアをしめておいてください。
●CDの内容によっては音飛びを起こすことがあります。このようなときは、音量を下げてお聞きください。
●本機に強い衝撃を与えたり、振動の多い所で使用すると、音飛びを起こすことがあります。
●**ケースからの出し入れ**

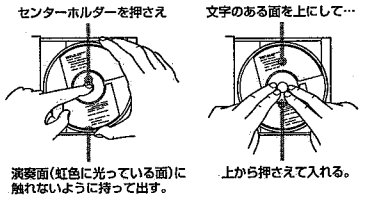

●CDにテープやシールなどを張ったり字を書いたりしないでください。
●CDは曲げないでください。

●**ハートや花などの形をしたシェイプCD(特殊形状のCD)は、絶対に使用しないでください。故障の原因となります。**

■音量にご注意
CDの演奏は無音状態でのノイズがほとんどありません。ノイズを聞きながら音量を調節しておくと、思わぬ大出力になることがあります。電源を切る前に音量を下げておきましょう。
■CDドアが開いているときCD▶IIボタンを先に押すと、CDドアがしまり1曲目から演奏がスタートします。

■CDが入っていないときCD▶IIボタンを押すと…
「NO DISC」が表示されます。
■CDを保管するときは
・必ず専用ケースに入れて保管してください。
・直射日光の当たる所、暖房器具の近くなど温度が高くなる所には置かないでください。

■リモコンでスキップ/サーチをするときは、▶▶Iまたは I◀◀ボタンを使います。

CDを聞く(つづき) —番号順に操作します。—

プログラムして演奏(リモコンを使います)

●最大20曲までプログラム(予約)できます。
プログラムした曲の合計時間(最大99:59まで)は、表示窓に表示されます。

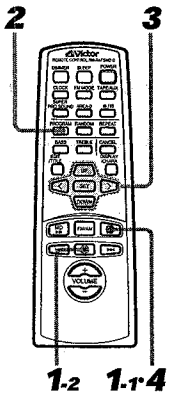

1 ファンクションを「CD」にする

2 PROGRAMボタンを押す

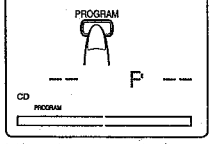

3 プログラムする
(例:2、5、12と予約)

●曲番号1～10のとき

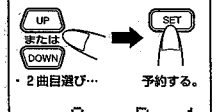

同じ手順で5曲目をプログラムします。ミュージックカレンダーに曲番が表示され、演奏時間は2曲目と5曲目の合計になります。

●UPボタンをくり返し押すと、CDの最後の曲番まで選ぶこともできます。

●曲番号11～99のとき

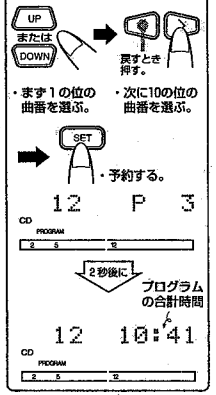

4 CD▶IIボタンを押すプログラム演奏スタート

●プログラムを間違えたときは
停止状態のとき■(停止)ボタンを押します。押すごとに最後のプログラムから取り消されます。

●プログラム内容の確認(停止状態のときのみ)
▶▶Iボタンを押すごとに、プログラム1からの曲番と順番が表示されます。I◀◀ボタンを押すと逆に表示されます。なお順番の表示から2秒後に、プログラムの合計時間に変わります。

●プログラム演奏のモードを解除するには

CDを取り出すと取り消されます。
また電源を切ったときも、取り消されます。

■プログラムは、CDにない曲番号の予約はできません。
例えば16曲入りCDでは、▷▷ボタンを押しても10のケタまでの表示になります。
■曲番号11～99は、UPまたはDOWNボタンを押して選ぶこともできます。
■21曲以上のCDを入れると、表示窓に▶が表示されます。曲番号21以上の曲をプログラムすると、プログラムの合計時間は表示されなくなります。--:--表示になります。

■プログラムは一度予約するとメモリーされます。
PROGRAMボタンを押して通常の演奏に戻しても、CDを取り出したり電源を切らなければ、再び同じプログラムで聞くことができます

リピート演奏/ランダム演奏 —ファンクションが「CD」のとき操作してください。—

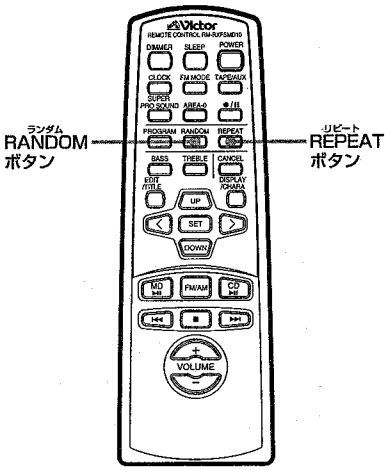

リピート演奏(リモコンを使います)

押すごとに次のように表示窓に表示されます。

CD ⊂ (1曲リピート):CD▶IIボタンを押すと、曲番号が表示されている曲をくり返し演奏します。

CD ⊂ALL(全曲リピート):CD▶IIボタンを押すと、全曲またはプログラムした曲をくり返し演奏します。

消える(リピート解除):通常の演奏。

ランダム演奏(リモコンを使います)

停止状態のとき押します。

表示窓にCD RANDOMが表示されます。
CD▶IIボタンを押すと、順不同に全曲を演奏したのち自動停止します。もう一度停止状態のときRANDOMボタンを押すと解除されます。
またCDを取り出したり電源を切ったときも解除されます。

〈お知らせ〉
●ランダム演奏中にREPEATボタンを押すと、全曲リピートのランダム演奏になります。

音質の調節(リモコンを使います)

●低音や高音の調節ができます

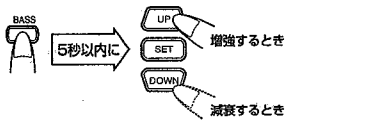

BASS -6～BASS 0
～BASS +6
の範囲で調節できます。
調節後、約5秒で元の表示に戻ります。

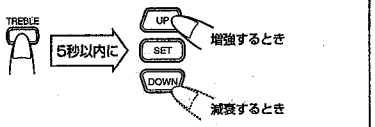

TREBLE -6～TREBLE 0
～TREBLE +6
の範囲で調節できます。
調節後、約5秒で元の表示に戻ります。

■他のラジオやテレビから離して
ラジオやテレビの近くでCDを演奏すると雑音(ノイズ)が入ったり、画像が乱れることがあります。できるだけ本機を離してお使いください。

MDを聞く —番号順に操作します。—

全部の曲の演奏

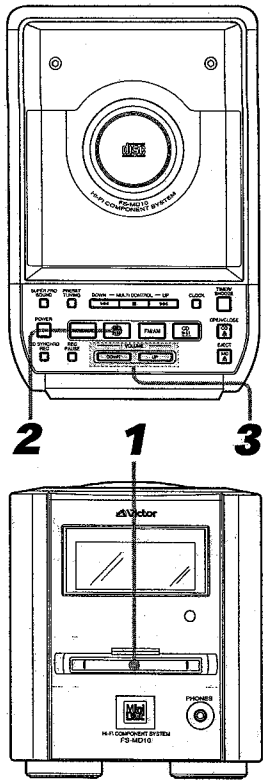

1 MDを入れる

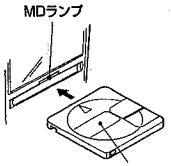

・ラベル面を上にし矢印の方向(　または　)から差し込みます。電源が入り自動的に中に引き込まれMDランプが点灯します。
・ファンクションが「MD」だったときは、曲数と演奏時間が表示されます。

2 MD▶IIボタンを押す　演奏スタート

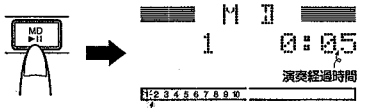

・演奏が終わった曲番号はミュージックカレンダーから消えます。

3 音量を調節する

・音量は、約5秒間表示窓に表示されます。

演奏を停止するには

●途中で停止するには

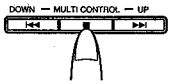

・曲数と総演奏時間が表示されます。
全部の曲を演奏したときは、自動停止します。

●一時停止するには

・演奏経過時間表示が点滅します。もう一度押すと、停止したところから演奏を再開します。

●聞きたいMDが入っているときは
直接MD▶IIボタンを押します。電源が入り、演奏がスタートします。

●MDを取り出すには
MD▲ EJECTボタンを押します。ファンクションが「MD」のときに限り、表示窓に「EJECT」が表示されMDが出てきます。通常はMDが出てくるだけになります。

■音量にご注意
MDの演奏は無音状態でのノイズがほとんどありません。ノイズを聞きながら音量を調節しておくと、思わぬ大出力になることがあります。電源を切る前に音量を下げておきましょう。

■ファンクションが「MD」のとき、MDが入っていないと「NO DISC」が表示されます。

曲の頭出しをするには(スキップ)

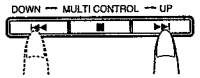

・「ポン」と押すごとに前後の曲の頭出しができます。
停止中に押すと、曲ごとの演奏時間が分かります。

曲の早送り・早戻しをするには(サーチ)

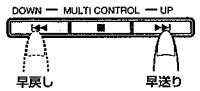

・演奏中に押し続けると早送り(または早戻し)ができます。
押し続けるとサーチ速度は速くなります。
演奏中の1/4程度の音が出ますので、聞きたい所で指を離します。

表示窓の表示を変えるには

リモコンのDISPLAY/CHARAボタンを使います。押すごとに次のように変わります。

・停止中は
曲数と演奏時間
↓
ディスク名：記録されていないときは
NO TITLE表示
↓
ディスクの空き時間（REMAIN）：再生用MDは
0:00表示

・演奏中は
曲番号と演奏経過時間
↓
曲　名：記録されていないときは
NO TITLE表示
↓
ディスクの空き時間（REMAIN）：再生用MDは
0:00表示

・ファンクションがMD以外のときは
REM.とディスクの空き時間(REMAIN)が表示されます。

■リモコンでスキップ/サーチをするときは、▶▶Iまたは I◀◀ボタンを使います。
■表示窓のREM. 表示は…
MDの空き時間(REMAIN)の略字です。

お知らせ

●いつまでも美しい音を保つために
ディスクそのものはカートリッジに入っていますので、ほこりや汚れを気にせず、手軽に取り扱えます。
ただし、いつまでも美しい音をお楽しみいただくためには次のことに注意してください。

シャッターは開けないで
シャッターは開かないようにロックされています。無理に開けようとするとディスクがこわれます。

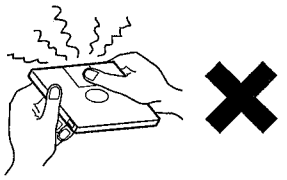

置き場所に気をつけて
次のようなところには置かないでください。
・直射日光が当たるところや車の中など温度の高いところ
・風呂場など湿気の高いところ
・海辺や砂場など、砂ぼこりが多いところ
ディスクが反ったり、汚れやキズなどで使えなくなる原因となります。

定期的にお手入れを
カートリッジにほこりやゴミがついたときは、乾いたやわらかい布でふき取ってください。

MDを聞く(つづき) ーー番号順に操作します。ー

プログラムして演奏(リモコンを使います)

●最大32曲までプログラム(予約)できます。
プログラムした曲の合計時間(最大149:59まで)は、表示窓に表示されます。

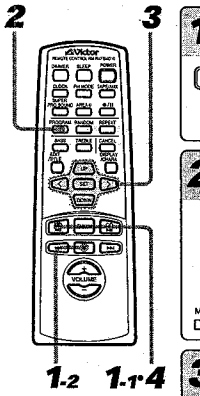

1 ファンクションを「MD」にする

MD ▶II

演奏がとまったら

2 PROGRAMボタンを押す

PROGRAM

--- P --

MD PROGRAM

3 プログラムする
(例：2、5、12と予約)

●曲番号1～10のとき

UP または DOWN → SET

・2曲目選び…　予約する。

2 P 1

MD PROGRAM 2

2秒後に

演奏時間

2 3:42

MD PROGRAM 2

同じ手順で5曲目をプログラムします。ミュージックカレンダーに曲番が表示され、演奏時間は2曲目と5曲目の合計になります。

●UPボタンをくり返し押すと、MDの最後の曲番まで選ぶこともできます。

●曲番号11～254のとき

UP または DOWN → 戻すとき押す。

・まず1の位の曲番を選ぶ。　・次に10の位の曲番を選ぶ。

SET ・予約する。

12 P 3

MD PROGRAM 2 5 12

2秒後に プログラムの合計時間

12 10:41

MD PROGRAM 2 5 12

4 MD▶IIボタンを押す ➡プログラム演奏スタート

MD ▶II

●プログラムを間違えたときは
停止状態のとき■(停止)ボタンを押します。押すごとに最後のプログラムから取り消されます。

●プログラム内容の確認(停止状態のときのみ)
▶▶Iボタンを押すごとに、プログラム1からの曲番と順番が表示されます。I◀◀ボタンを押すと逆に表示されます。なお順番の表示から2秒後に、プログラムの合計時間に変わります。

●プログラム演奏のモードを解除するには

EJECT MD

MDを取り出すと取り消されます。また電源を切ったときも、取り消されます。

■プログラムは、MDにない曲番号の予約はできません。
例えば16曲入りMDでは、▷ボタンを押しても10のケタまでの表示になります。
■曲番号11～254は、UPまたはDOWNボタンを押して選ぶこともできます。
■21曲以上のMDを入れると、表示窓に▶が表示されます。

■プログラムは一度予約するとメモリーされます。
PROGRAMボタンを押して通常の演奏に戻しても、MDを取り出したり電源を切らなければ、再び同じプログラムで聞くことができます

リピート演奏/ランダム演奏 ーファンクションが「MD」のとき操作してください。ー

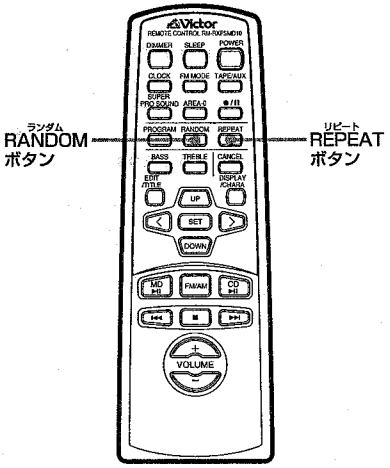

リピート演奏(リモコンを使います)

REPEAT

押すごとに次のように表示窓に表示されます。

MD ⊂ (1曲リピート)：MD▶IIボタンを押すと、曲番号が表示されている曲をくり返し演奏します。

MD ⊂ALL(全曲リピート)：MD▶IIボタンを押すと、全曲またはプログラムした曲をくり返し演奏します。

消える(リピート解除)：通常の演奏。

ランダム演奏(リモコンを使います)

RANDOM

停止状態のとき押します。

表示窓にMD RANDOMが表示されます。
MD▶IIボタンを押すと、順不同に全曲を演奏したのち自動停止します。もう一度停止状態のときRANDOMボタンを押すと解除されます。
またMDを取り出したり電源を切ったときも解除されます。

〈お知らせ〉
●ランダム演奏中にREPEATボタンを押すと、全曲リピートのランダム演奏になります。

■他のラジオやテレビから離して
ラジオやテレビの近くでMDを演奏すると雑音(ノイズ)が入ったり、画像が乱れることがあります。できるだけ本機を離してお使いください。

放送を聞く －番号順に操作します。－

オート選局/マニュアル選局 －▶▶IまたはI◀◀ボタンによる選局－

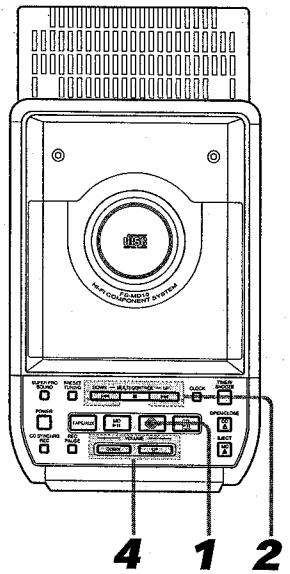

●エリアガイド機能を使わない選局ができます。

1 バンドを選ぶ(FMまたはAM)

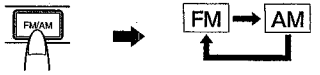

・電源が入り、押すごとにバンドが変わります。

2 放送局に合わせる

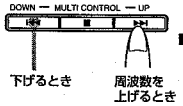

・オート選局またはマニュアル選局ができます。左記の説明をご覧ください。
・受信すると放送局名が表示されます。

3 アンテナを調節する

➡5ページ参照

・FM放送：付属のFM簡易型アンテナの場合、「ピーン」と伸ばし最も良く受信できるところに固定する。
・AM放送：付属のループアンテナを窓側などの良く受信できる所に置き、向きを変えてみる。

4 音量を調節する

●**オート選局のときは…**
▶▶IまたはI◀◀ボタンを1秒以上押し続け、周波数表示が変わりだしたら指を離します。自動的に放送局を探し、受信すると止まります。

●**マニュアル選局のときは…**
▶▶IまたはI◀◀ボタンを「ポン」と1回押すごとに、次のように周波数が変わります。

FM放送*	0.1MHzずつ	: 76.0～108.0MHz
AM放送	9kHzずつ	: 531～1,629kHz

*テレビの1～3チャンネルは、周波数が合わないためうまく受信できません。これはテレビ音声が50kHz間隔のためで、故障ではありません。

●**FMステレオ放送を聞くときは**
通常は表示窓に"MONO"が表示されていない状態でお使いください。ステレオ放送を受信すると、表示窓に"STEREO"が表示されステレオで聞くことができます。雑音が多くて聞きにくいときは、リモコンのMODEボタンを押して"MONO"表示に切換えてください。

ちょっと一言

●電源を切ったり、ファンクションをCDやMDなどに切り換えても聞いていた放送局はメモリーされています。再び電源を入れたり、FM/AMボタンを押すと同じ放送局が受信できます。

■電波が弱くてオート選局が自動停止しないときは…
押したボタン(▶▶IまたはI◀◀)をもう一度「ポン」と押してマニュアル選局に切換えてください。
■"MONO"表示は、別の放送局にすると自動的に消えます。
■リモコンでオート選局/マニュアル選局をするには…
▶▶IまたはI◀◀ボタンを使います。

■受信したい放送局の周波数が不明のときは…
新聞等の番組欄をご覧ください。
■AM放送はモノラル受信です。

市外局番で放送局をメモリー(リモコンを使います) －エリアガイド機能を使うには－

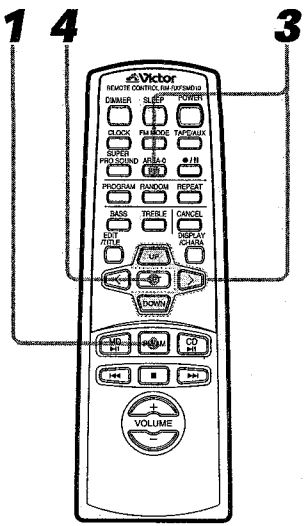

メモリーした放送局の選局(プリセット選局)

本体のPRESET TUNINGボタンまたはリモコンのUPまたはDOWNボタンを押します。

本体

・プリセットステーション1(P 1)から順に選局できます。
受信周波数のあと放送局名が表示されます。

リモコン

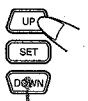

・P 1➡P 2➡P 3…の順に選局できます。

逆に選局できます。
(P15➡P14➡…)

●市外局番を入力するだけで、あなたの地域で受信できる放送局が自動でメモリーできます。

1 ファンクション「TUNER」にする

・電源が入り、バンドが表示されます。
(FMまたはAMのどちらでもかまいません)

2 アンテナを調節する

➡5ページ参照

(FM簡易型アンテナの場合、FM放送がうまく受信できるように調節します)

3 あなたの地域の市外局番をリモコンで入力する

例：市外局番が027の場合

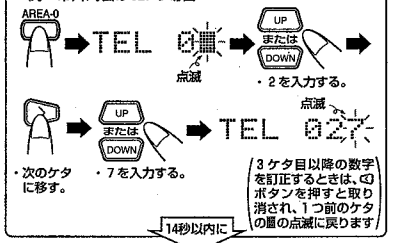

4 SETボタンを押す➡メモリー開始

・AM➡FMの順に周波数の低い放送局からメモリーしていきます。バンドごとに最大15局までです。
・FM放送の、最初のメモリー局名が表示されると終わりです。

●**市外局番は…**
あなたのお住まいの地域のAM放送を、本機から呼出すために使います。別の市外局番を入力すると、その地域のAM放送になります。

■エリアガイド機能によりAM放送は、本機に内蔵されている放送局(四～四ページ参照)を呼出してメモリーします。
FM放送は、市外局番03と06を入力したとき以外はあなたの地域で受信できる放送局を76.0～90.0MHzの間でサーチし、メモリーします。
市外局番03と06の場合、本機に内蔵されている放送局(03は12局、06は7局)を呼出してメモリーします。

■市外局番を間違えたときは…
上記3の操作をやり直してください。
■メモリー後FM放送が76.0MHzと1外表示されないときは…
放送局がメモリーされておりません。受信状態の良い所で操作し直してください。

放送を聞く(つづき)

●エリアガイド放送局一覧

AM放送の場合、エリアガイド機能により地域ごとに下記の周波数が呼出せます。

市外局番	都道府県名	エリアの放送がよくえる代表都市名	表示窓の表示とプリセットされている放送局の周波数(Pはプリセットのことです)								
			P1	P2	P3	P4	P5	P6	P7	P8	P9
011.0123~0129 0131~0136 0141~0149	北海道	札幌	NHK1 567kHz	NHK2 747kHz	HBC 801kHz	HBC 864kHz	NHK1 945kHz	NHK2 1,125kHz	HBC 1,287kHz	STV 1,440kHz	*
0150~0152 0157~0159	北海道	網走 北見	NHK2 702kHz	NHK2 747kHz	HBC 801kHz	STV 909kHz	NHK1 1,188kHz	HBC 1,449kHz	STV 1,485kHz	NHK1 1,584kHz	*
0153~0156	北海道	釧路	NHK1 585kHz	NHK1 603kHz	STV 882kHz	STV 1,071kHz	NHK2 1,125kHz	NHK2 1,152kHz	HBC 1,269kHz	HBC 1,404kHz	*
0137~0139	北海道	函館	NHK1 567kHz	STV 639kHz	NHK1 675kHz	NHK2 747kHz	STV 882kHz	HBC 900kHz	HBC 1,269kHz	NHK2 1,467kHz	*
0160~0169	北海道	旭川	NHK1 621kHz	NHK2 747kHz	NHK1 792kHz	NHK1 837kHz	HBC 864kHz	NHK1 927kHz	STV 1,197kHz	NHK2 1,602kHz	*
0172~0179	青森	青森	NHK2 774kHz	NHK1 963kHz	NHK1 999kHz	RAB 1,233kHz	RAB 1,485kHz	*	*	*	*
0182~0189	秋田	秋田	NHK2 774kHz	ABS 936kHz	NHK1 1,503kHz	*	*	*	*	*	*
019 0190~0199	岩手	盛岡	NHK1 531kHz	IBC 684kHz	NHK2 774kHz	NHK2 1,386kHz	*	*	*	*	*
022 0220~0229	宮城	仙台	NHK1 891kHz	NHK2 1,089kHz	TBC 1,260kHz	*	*	*	*	*	*
023 0233~0239	山形	山形	NHK1 540kHz	NHK2 774kHz	YBC 918kHz	NHK1 1,368kHz	*	*	*	*	*
024 0240~0249	福島	郡山	NHK2 693kHz	NHK1 846kHz	RFC 1,098kHz	RFC 1,458kHz	*	*	*	*	*
025 0250~0259	新潟	新潟	NHK1 792kHz	NHK1 837kHz	BSN 1,062kHz	BSN 1,116kHz	BSN 1,530kHz	NHK2 1,593kHz	*	*	*
026 0260~0269	長野	長野	NHK1 540kHz	NHK1 621kHz	NHK2 693kHz	NHK1 819kHz	SBC 864kHz	SBC 1,098kHz	*	*	*
027 0270~0279	群馬	前橋	NHK1 594kHz	NHK2 693kHz	TBS 954kHz	ブンカ 1,134kHz	ニッポン 1,242kHz	*	*	*	*
028 0280~0289	栃木、茨城	宇都宮	NHK1 594kHz	NHK2 693kHz	TBS 954kHz	ブンカ 1,134kHz	ニッポン 1,242kHz	CRT 1,530kHz	*	*	*
029 0290~0299	茨城	水戸	NHK1 594kHz	NHK2 693kHz	TBS 954kHz	ブンカ 1,134kHz	IBS 1,197kHz	ニッポン 1,242kHz	IBS 1,458kHz	*	*
03.042.043.044.045 047.048.0421~0499	東京、神奈川 千葉、埼玉	東京	NHK1 594kHz	NHK2 693kHz	AFN 810kHz	TBS 954kHz	ブンカ 1,134kHz	ニッポン 1,242kHz	ラジオニホン 1,422kHz	*	*
052.0521~0529 0531~0536	愛知	名古屋	NHK1 729kHz	NHK2 909kHz	CBC 1,053kHz	トウカイラジオ 1,332kHz	SBS 1,404kHz	GIFU 1,431kHz	*	*	*
053.054 0537~0549	静岡	静岡	NHK2 639kHz	NHK1 882kHz	SBS 1,404kHz	*	*	*	*	*	*
0551~0557	山梨	甲府	NHK2 693kHz	YBS 765kHz	NHK1 927kHz	TBS 954kHz	ブンカ 1,134kHz	ニッポン 1,242kHz	*	*	*
0550 0558~0559	静岡	沼津	NHK2 639kHz	NHK1 882kHz	SBS 1,404kHz	SBS 1,557kHz	*	*	*	*	*
058 0561~0589	愛知、岐阜	岐阜	NHK1 729kHz	NHK1 792kHz	NHK2 909kHz	CBC 1,053kHz	トウカイラジオ 1,332kHz	GIFU 1,431kHz	*	*	*
058 0592~0599	三重	津	NHK1 729kHz	NHK2 828kHz	CBC 1,053kHz	トウカイラジオ 1,332kHz	*	*	*	*	*
06 0720~0729	大阪	大阪	AM KOBE 558kHz	NHK1 666kHz	NHK2 828kHz	ABC 1,008kHz	KBS 1,143kHz	MBS 1,179kHz	OSAKA 1,314kHz	*	*
0734~0739	和歌山	和歌山	NHK1 666kHz	NHK2 828kHz	ABC 1,008kHz	MBS 1,179kHz	OSAKA 1,314kHz	WBS 1,431kHz	*	*	*

● *印の欄およびP.10~P.15には放送局がメモリーされておりません。お好きな放送局をご自分でプリセットすることができます。➡図ページ「放送局のメモリーを追加する」を参照

● 放送局名は表示窓に表示されます。

■市外局番が5ケタまたは6ケタ地域の場合…
頭から4ケタを入力し、SETボタンを押してください。
■市外局番が変更になったときは…
変更される前の市外局番を入力し、SETボタンを押してください。

●エリアガイド放送局一覧

市外局番	都道府県名	エリアの放送がよくえる代表都市名	表示窓の表示とプリセットされている放送局の周波数(Pはプリセットのことです)								
			P1	P2	P3	P4	P5	P6	P7	P8	P9
075 0740~0759	京都 奈良、滋賀	京都	NHK1 666kHz	NHK2 828kHz	ABC 1,008kHz	KBS 1,143kHz	MBS 1,179kHz	OSAKA 1,314kHz	*	*	*
076 0761~0762	石川	金沢	MRO 1,107kHz	NHK1 1,224kHz	NHK2 1,386kHz	*	*	*	*	*	*
0763~0766	富山	富山	NHK1 648kHz	KNB 738kHz	NHK2 1,035kHz	*	*	*	*	*	*
0760 0767~0769	石川	七尾	NHK1 540kHz	MRO 1,107kHz	NHK2 1,386kHz	*	*	*	*	*	*
077 0771~0775	京都、滋賀	大津	NHK1 666kHz	NHK2 828kHz	ABC 1,008kHz	KBS 1,143kHz	MBS 1,179kHz	KBS 1,215kHz	OSAKA 1,314kHz	*	*
0770 0776~0779	福井	福井	FBC 864kHz	NHK1 927kHz	NHK2 1,521kHz	*	*	*	*	*	*
078 0790~0799	兵庫	神戸	AM KOBE 558kHz	NHK1 666kHz	NHK2 828kHz	ABC 1,008kHz	MBS 1,179kHz	OSAKA 1,314kHz	*	*	*
082.0823~0826 0828~0829	広島、山口	広島	NHK2 702kHz	NHK1 1,071kHz	RCC 1,350kHz	*	*	*	*	*	*
0832~0839 0920.0827	山口	山口	NHK1 675kHz	KRY 765kHz	KRY 918kHz	NHK2 1,377kHz	AFN 1,575kHz	*	*	*	*
0840~0849	広島	尾道	NHK1 999kHz	RCC 1,530kHz	NHK2 1,602kHz	*	*	*	*	*	*
0851~0856	島根	松江	BSS 900kHz	NHK1 1,296kHz	BSS 1,431kHz	NHK2 1,593kHz	*	*	*	*	*
0857~0859	鳥取	米子	BSS 900kHz	NHK1 963kHz	NHK2 1,125kHz	NHK1 1,368kHz	BSS 1,431kHz	*	*	*	*
086 0863~0869	岡山、広島	岡山	NHK1 603kHz	NHK2 1,386kHz	RSK 1,494kHz	*	*	*	*	*	*
087 0875~0879	香川	高松	NHK2 828kHz	NHK2 1,035kHz	NHK1 1,368kHz	RNC 1,449kHz	*	*	*	*	*
0883~0886	徳島	徳島	NHK2 828kHz	NHK1 945kHz	JRT 1,269kHz	*	*	*	*	*	*
0880 0887~0889	高知	高知	RKC 900kHz	NHK1 990kHz	NHK1 999kHz	NHK2 1,152kHz	RKC 1,197kHz	*	*	*	*
089 0892~0899	愛媛	松山	NHK1 846kHz	NHK1 963kHz	Nancy 16 1,116kHz	NHK2 1,512kHz	*	*	*	*	*
092.093、0920 0930.0940~0949	福岡 長崎	福岡	NHK1 612kHz	NHK2 1,017kHz	RKB 1,278kHz	KBC 1,413kHz	*	*	*	*	*
0951~0955	佐賀	佐賀	NHK1 612kHz	NHK2 873kHz	NHK1 963kHz	RKB 1,278kHz	KBC 1,413kHz	NBC 1,458kHz	*	*	*
0950.095 0956~0959	長崎	長崎	NHK1 684kHz	NHK2 873kHz	NHK1 981kHz	NBC 1,098kHz	NBC 1,233kHz	*	*	*	*
096 0964~0969	熊本	熊本	NHK1 756kHz	NHK1 846kHz	NHK2 873kHz	RKK 1,197kHz	NHK1 1,341kHz	*	*	*	*
097 0972~0979	大分	大分	NHK1 639kHz	NHK2 873kHz	OBS 1,098kHz	*	*	*	*	*	*
0982~0987	宮崎	宮崎	NHK1 540kHz	NHK1 621kHz	NHK2 873kHz	MRT 936kHz	OBS 1,098kHz	NHK2 1,467kHz	*	*	*
098.0980 0988~0989	沖縄	那覇	NHK1 540kHz	NHK1 549kHz	AFN 648kHz	RBC 738kHz	ROK 783kHz	NHK2 1,125kHz	*	*	*
099 0991~0999	鹿児島	鹿児島	NHK1 576kHz	NHK1 792kHz	MBC 1,107kHz	NHK2 1,386kHz	*	*	*	*	*

1998年4月現在

■近隣の別のAM放送の方がうまく受信できる地域の場合は…
聞きたい放送の地域の市外局番を入力してください。

放送を聞く(つづき)

放送局のメモリーを追加する(リモコンを使います)

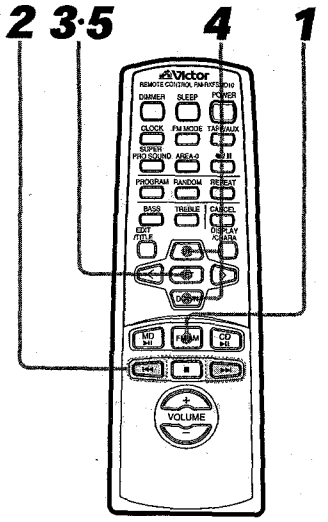

●15局まで放送局がメモリーされていないときは、バンドごとにメモリーが追加できます。

1 バンドを選ぶ

・押すごとにバンドが変わります。

2 メモリーしたい放送局に合わせる

例：AM810kHzのとき

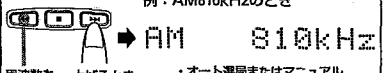

周波数を下げるとき　上げるとき

・オート選局またはマニュアル選局ができます。

3 SETボタンを押す

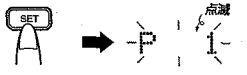

4 プリセットしたい数字を選ぶ

例：P 12のとき

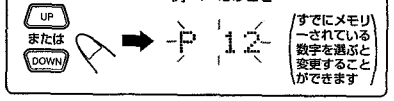

すでにメモリーされている数字を選ぶと変更することができます

5 メモリーする

・AM810kHzがP 12にメモリーされます。

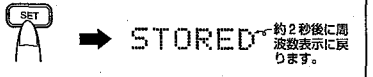

約2秒後に周波数表示に戻ります。

●他のプリセット番号にも同様の手順でメモリーできます。

お知らせ

●電波事情や地域によっては、エリアガイド機能でメモリーするよりもマニュアル選局の方が良好に受信できる地域もあります。その場合は、ご自分でメモリーを追加してください。

■エリアガイド機能を使って再度メモリーし直すと、追加した放送局は取り消されます。もう一度メモリーしてください。

■電源コードを抜いた状態(または停電)が24時間以上続くと、メモリーした放送局は取り消されます。電源コードを接続(または停電が復旧)したらメモリーし直してください。

他の機器の音を聞く　―番号順に操作します。―

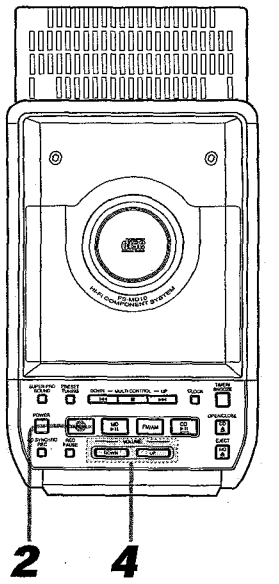

1 LINE IN (AUX1)端子またはOPTICAL DIGITAL IN(AUX2)端子に他の機器をつなぐ

➡ページ参照

・レコードプレーヤーやテープデッキなどが接続できます。

2 ファンクションを「AUX1」または「AUX2」にする

・電源が入り押すごとに「AUX1」↔「AUX2」が選べます。

例：AUX1のとき

3 他の機器の演奏を始める

・詳しくは接続した機器の取扱説明書をご覧ください。

4 音量を調節する

聞く

MDに録音する —番号順に操作します。—

CDの録音(シンクロ録音) —録音開始に合わせてCDの演奏がスタートします。—

●録音レベルの調節は、必要ありません。(デジタル録音)

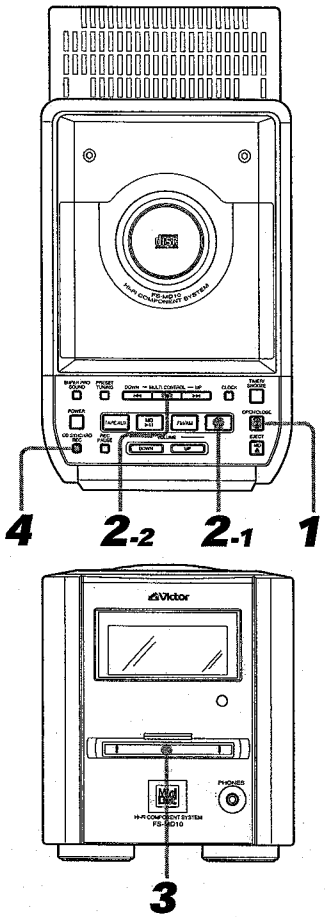

〈お知らせ〉

●MDを入れたあと10秒間は、CD SYNCHROボタンを押しても録音はスタートしません。これは、録音の準備をしているためです。

1 CDドアを開ける

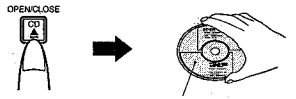

・文字のある面を上にする。

2 ファンクションを「CD」にする

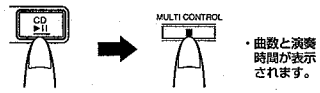

・曲数と演奏時間が表示されます。

3 録音用のMDを入れる

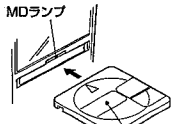

・ラベル面を上にし、矢印の方向(　または　)から差し込みます。MDランプが点灯します。

10秒後に

ラベル面を上に

4 押す➡録音スタート

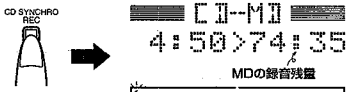

・CDの録音は、デジタル信号のまま録音されます。曲の変わり目に自動的にトラックマークがつけられ、曲番号も変わります。
・MDランプがゆっくり点滅します。

●MDの録音が終わると
「UTOCwriting」表示のあと自動停止します。
CDの演奏が終ったときも自動停止します。

●録音を途中でやめるには
■(停止)ボタンを押します。
「UTOCwriting」表示のあと、録音が停止します。

1曲だけ録音するには

1 演奏中に▶▶Iボタンを押して曲を探す
・I◀◀ボタンを押すと戻せます。

2 CD SYNCHRO RECボタンを押す
・演奏中の曲の頭に戻り1曲録音になります。
CDの演奏が終ると、録音も自動停止します。

好きな曲だけプログラムして録音するには

左記の**3**の操作のあと…

4 リモコンのPROGRAMボタンを押す

5 リモコンで録音したい曲を予約する(最大20曲)
➡⑭ページ参照

6 本体のCD SYNCHRO RECボタンを押す
・プログラムした順にMDに録音されます。
CDの演奏が終ると、録音も自動停止します。

表示窓の表示内容を変えるには

リモコンのDISPLAY/CHARAボタンを使います。

押すごとに

➡演奏中のCDの残り時間とMDの録音残量
↓
CDとMDの曲番号
↓
CDの曲番号と演奏経過時間

お願い

●大切な録音を消さないために
録音用MDには、大切な録音を間違って消さないための、誤消去防止つまみがついています。録音や編集が終わったら、カートリッジ側面の誤消去防止つまみをスライドさせ開いた状態にしておきます。新しく録音や編集をしなおすことができなくいなります。録音や編集をしなおすときは、閉じた状態に戻してください。

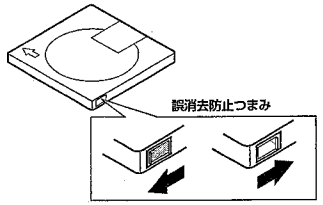

●MDカートリッジにラベルを張ってお使いになる場合
ラベルは、はがれないように端の方までしっかりと張りつけてください。万一、ラベルエリアよりはみ出したり、はがれかかったままお使いになると、MDが取り出せなくなったり、故障の原因になることがあります。

■途中まで録音してあるMDの場合、その終りを自動的に探します。
■新たに録音し直すときは、ALL ERASE(　⑳ページ参照)で全部の曲を消してから録音してください。
■誤消去防止のつまみが開いていると、録音はできません。⑳ページ参照
録音操作をすると、表示窓に「DISC PROTECTED」が表示されます。また再生専用のMDが入っているとき録音操作をすると、表示窓に「PLAYBACK MD」が表示されます。

■MD録音が終了すると「UTOCwriting」が表示されます。このとき本機に振動を与えないでください。MDが使えなくなる恐れがあります。
必ず「UTOCwriting」の表示が消えてから、次の操作をしてください。
■本機はマイコンの働きで、多くの動作を行っております。万一、どのボタンを押してもうまく動作しないときは、一度電源コードを外し、しばらく待ってからつなぎなおしてください。

MDに録音する(つづき) —番号順に操作します。—

放送を録音

●録音レベルの調節は、必要ありません。

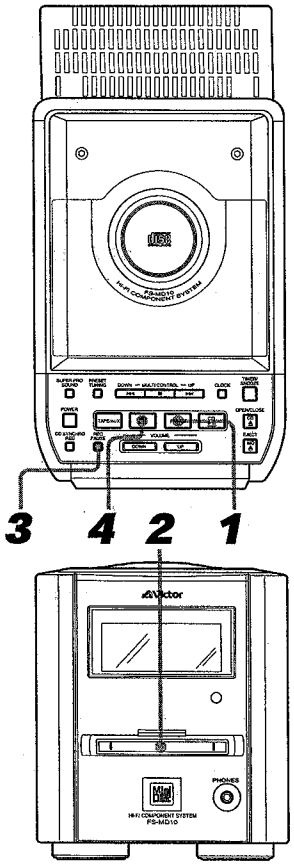

1 録音したい放送局を選局する

・録音したい放送局を選局します。
(㉘ページまたは㉙ページ参照)

2 録音用のMDを入れる

・ラベル面を上にし、矢印の方向(または)から差し込みます。MDランプが点灯します。

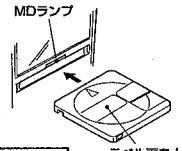

3 REC PAUSEボタンを押す➡録音一時停止

例：TOKYO FMを録音するとき

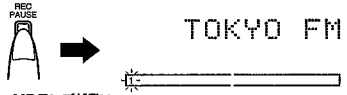

・MDランプが早い点滅になります。

4 押す➡録音スタート

・MDランプがゆっくり点滅します。

●曲番号(トラックマーク)をつけるには
放送を録音中に、曲の変わり目でリモコンのSETボタンを押すと曲番号(トラックマーク)をつけることができます。録音が終わったら編集機能(➡㉚ページ参照)で整理しておくことをお勧めします。

●MDの録音が終わると
「UTOCwriting」表示のあと自動停止します。

●録音を途中でやめるには
■(停止)ボタンを押します。
「UTOCwriting」表示のあと、録音が停止します。

■リモコンで録音するには
1 FM/AMボタンを押す
2 ㊐ボタンを押す

■録音中に本体のREC PAUSEボタン(リモコンは●/IIボタン)を押すと、録音一時停止になり曲番号(トラックマーク)が1つ増えます。

他の機器の音を録音

●録音レベルの調節は、必要ありません。

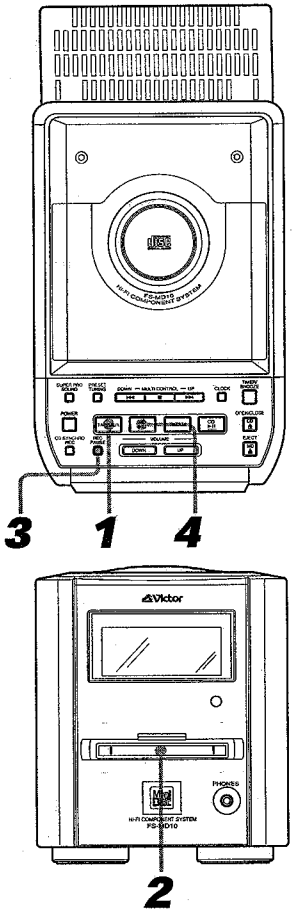

1 TAPE/AUXボタンを押す

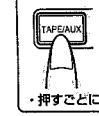

AUX1：LINE IN端子に接続した機器の音を録音するとき
↓
AUX2：OPTICAL DIGITAL IN端子に接続した機器の音を録音するとき

・押すごとに変わります。

2 録音用のMDを入れる

・ラベル面を上にし、矢印の方向(または)から差し込みます。MDランプが点灯します。

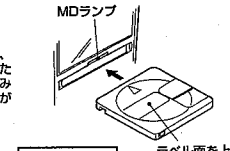

3 REC PAUSEボタンを押す➡録音一時停止

例：アナログ入力の録音をするとき

・MDランプが早い点滅になります。

4 押す➡録音スタート

・MDランプがゆっくり点滅します。

5 他の機器を演奏する

・「DIGITAL IN UN LOCK」が表示されるときは…
DIGITAL IN端子がソース機器と接続されていません。
接続を確認してください。

●録音を途中でやめるには
■(停止)ボタンを押します。
「UTOCwriting」表示のあと、録音が停止します。

●MDの録音が終わると
「UTOCwriting」表示のあと、録音が自動停止します。

■デジタル入力(AUX2)の録音の場合…
本機はサンプリングレートコンバーターを内蔵していますので、録音ソースのサンプリング周波数(32kHz、44.1kHz、48kHz)に関係なくデジタル信号のまま44.1kHzで録音されます。なお、デジタル信号のトラックが変わると、自動的にトラックマークがつきます。リモコンのSETボタンを押してつけることはできません。

■他の機器の音(AUX1)を録音の場合…
無音部分が3秒以上続くと、曲の変わり目として区切られたトラックマークがつき曲番号も変わります。
ただし曲間が短かったり雑音が多いと区切られないことがあります。
このようなときは、リモコンのSETボタンを押してトラックマークをつけてください。

MDの編集機能

MDは録音・再生の他に編集という機能を持っています。録音した曲を好きなところでつないだり、分けたり、消すことができます。

曲を分ける(DIVIDE)

曲の途中や頭出しの必要なところにトラックマーク*を追加し、曲を分けます。

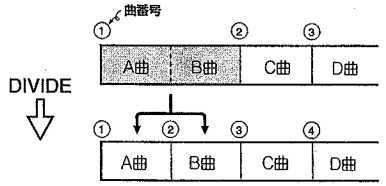

1曲を消す(ERASE)

不要な曲やナレーションなどを素早く消すことができます。消した部分は、無音部分で残らず後ろの曲が前につめられます。

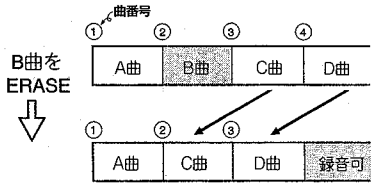

曲をつなげる(JOIN)

トラックマークを削除し、となりあった2つの曲を1つにまとめます。

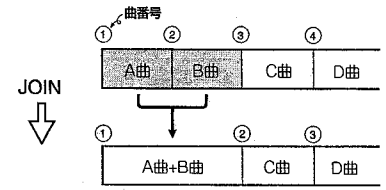

全部の曲を消す(ALL ERASE)

全部の曲を一度に消すことができます。

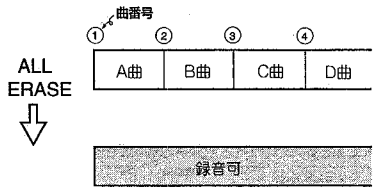

曲を入れ替える(MOVE)

好きな順番に曲を入れ替えることができます。

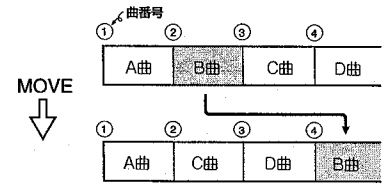

ディスクや曲に名前をつける(TITLE)

最大32文字までディスク名や曲名をつけることができます。つけた名前は表示窓に表示されます。

〈お知らせ〉

[文字情報 英語] のマークがついたMDソフトは、アルバム名や曲名などの文字情報が書き込まれてあり、表示することができます。

*トラックマークとは…
曲ごとの頭の部分に頭出しのためについているマークのことです。トラックマークとトラックマークの間が曲としてみなされ、演奏順に番号表示されます。これが曲番号です。

—番号順に操作します。—

曲を分ける(DIVIDE)

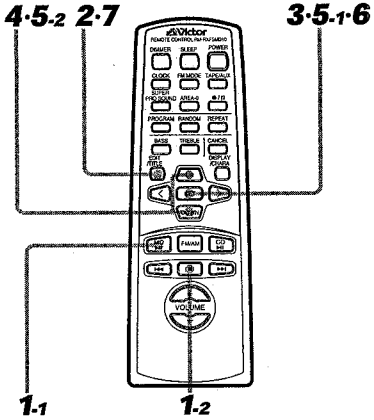

1 編集したいMDを入れ、ファンクションを「MD」にする

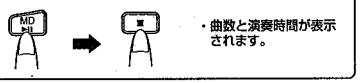

・曲数と演奏時間が表示されます。

2 編集モードの「DIVIDE」を選ぶ

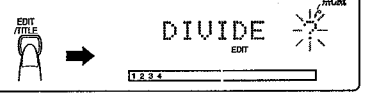

3 SETボタンを押す

・1曲目がくり返し演奏になります。

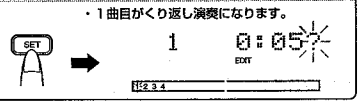

4 分けたい曲を選ぶ

例：3曲目のとき(くり返し演奏)

・選んだ曲(3曲目)がくり返し演奏になります。

5 分けたいところでSETボタンを押す

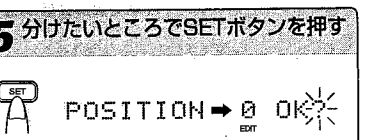

・その場所から4秒後までがくり返し演奏されます。

●UPまたはDOWNボタンで分ける位置が微調節できます。

UP または DOWN
進めるとき
戻すとき

押すことに1つずつ変わります。
▷または◁ボタンを押し続けると連続して変わります。

・ポジション−128〜128(前後約8秒)の範囲で移動できます。移動した所から4秒後がくり返し演奏されます。

6 SETボタンを押す

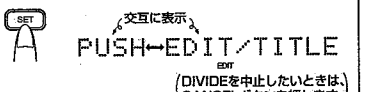

(DIVIDEを中止したいときは、CANCELボタンを押します)

7 EDIT/TITLEボタンを押す

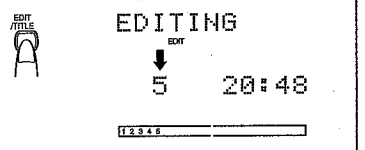

・「EDITING」が表示され、曲番号が1つ増えます。変更内容がメモリーICに記録されます。

8 MDを取り出す➡編集モード終了

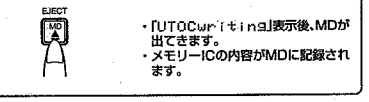

・「UTOCwriting」表示後、MDが出てきます。
・メモリーICの内容がMDに記録されます。

●手順**8**のときPOWERボタンを押して電源を切っても編集モードを終了することができます

■DIVIDEを途中で中止するときは…
CANCELボタンを押します。
■手順**2**のときEDIT/TITLEボタンを押すと、
押すごとに DIVIDE➡JOIN➡MOVE➡ERASE➡ALL ERASE
↳元の表示 ⬅TITLE⬅DISC TITLE↲
(編集モード解除) が選べます。

■「UTOCwriting」表示中は、電源コードを抜いたり本機に振動を与えないでください。
MDの演奏ができなくなる恐れがあります。

MDの編集機能(つづき) —番号順に操作します。—

曲をつなげる(JOIN)

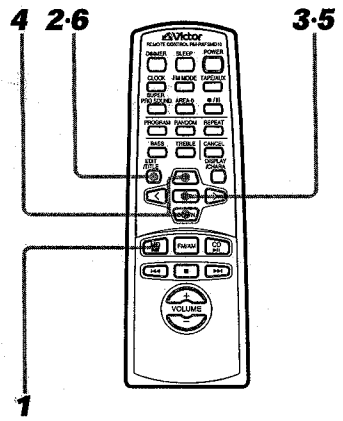

1 編集したいMDを入れ、ファンクションを「MD」にする

・1曲目からの演奏になります。(曲の確認がしやすくなります)

2 編集モードの「JOIN」を選ぶ

・2回押す。

JOIN EDIT 点滅

3 SETボタンを押す

4 つなげたい曲を選ぶ (1つ前の曲とつなげることができます)

例：5曲目を4曲目と1つにするとき

・選んだ曲(5曲目)がくり返し演奏になります。

5 SETボタンを押す

交互に表示

PUSH→EDIT/TITLE EDIT

(JOINを中止したいときは、CANCELボタンを押します)

6 EDIT/TITLEボタンを押す

EDITING EDIT

4 20:48

・「EDITING」が表示され、曲番号が1つ減ります。変更内容がメモリーICに記録されます。

7 MDを取り出す➡編集モード終了

・「UTOCwriting」表示後、MDが出てきます。
・メモリーICの内容がMDに記録されます。

●手順**7**のときPOWERボタンを押して電源を切っても編集モードを終了することができます

■JOINを途中で中止するときは…
CANCELボタンを押します。そのあと■(停止)ボタンを押します。

■「UTOCwriting」表示中は、電源コードを抜いたり本機に振動を与えないでください。
MDの演奏ができなくなる恐れがあります。

曲を入れ替える(MOVE)

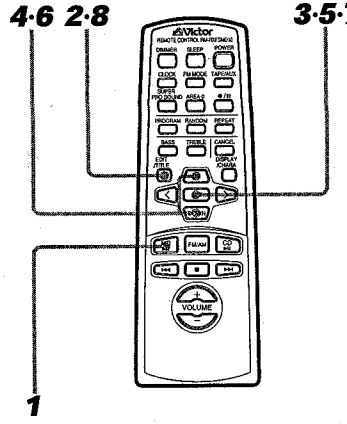

1 編集したいMDを入れ、ファンクションを「MD」にする

・1曲目からの演奏になります。(曲の確認がしやすくなります)

2 編集モードの「MOVE」を選ぶ

・3回押します。

MOVE EDIT 点滅

3 SETボタンを押す

点滅

4 移動したい曲を選ぶ

例：3曲目のとき

・選んだ曲(3曲目)がくり返し演奏になります。

5 SETボタンを押す

6 移動先を選ぶ

例：5曲目に移動

・選んだ曲(5曲目)がくり返し演奏になります。

7 SETボタンを押す

交互に表示

PUSH→EDIT/TITLE EDIT

(MOVEを中止したいときは、CANCELボタンを押します)

8 EDIT/TITLEボタンを押す

EDITING EDIT

5 20:48

・「EDITING」が表示され、曲順が変わります。変更内容がメモリーICに記録されます。

9 MDを取り出す➡編集モード終了

・「UTOCwriting」表示後、MDが出てきます。
・メモリーICの内容がMDに記録されます。

●手順**9**のときPOWERボタンを押して電源を切っても編集モードを終了することができます

■MOVEを途中で中止するときは…
CANCELボタンを押します。そのあと■(停止)ボタンを押します。

■「UTOCwriting」表示中は、電源コードを抜いたり本機に振動を与えないでください。
MDの演奏ができなくなる恐れがあります。

MDの編集機能(つづき) ―番号順に操作します。―

1曲を消す(ERASE)

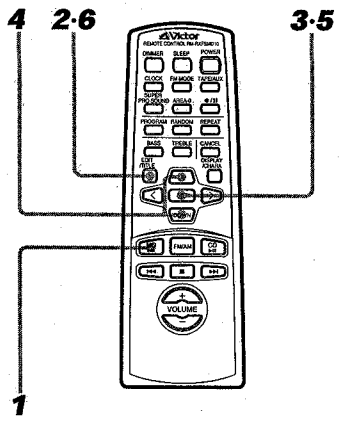

1 編集したいMDを入れ、ファンクションを「MD」にする

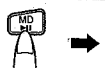

・1曲目からの演奏になります。(曲の確認がしやすくなります)

2 編集モードの「ERASE」を選ぶ

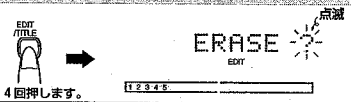

・4回押します。

3 SETボタンを押す

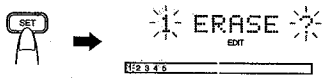

4 消したい曲を選ぶ

例：4曲目のとき

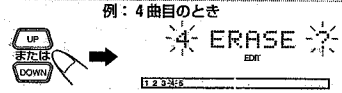

・選んだ曲(4曲目)がくり返し演奏になります。

5 SETボタンを押す

交互に表示

PUSH↔EDIT/TITLE

(ERASEを中止したいときは、CANCELボタンを押します)

6 EDIT/TITLEボタンを押す

EDITING

4 16:33

・「EDITING」が表示され、4曲目が消えます。5曲目が前につめられます。変更内容がメモリーICに記録されます。

7 MDを取り出す➡編集モード終了

・「UTOCwriting」表示後、MDが出てきます。
・メモリーICの内容がMDに記録されます。

●手順7のときPOWERボタンを押して電源を切っても編集モードを終了することができます

〈お知らせ〉

●一度消去すると録音内容は元には戻りません。
大切な録音が入っているMDは誤消去防止つまみを開いた状態(➡27ページ参照)にしておいてください。

■ERASEを途中で中止するときは…
CANCELボタンを押します。そのあと■(停止)ボタンを押します。

■「UTOCwriting」表示中は、電源コードを抜いたり本機に振動を与えないでください。
MDの演奏ができなくなる恐れがあります。

全部の曲を消す(ALL ERASE)

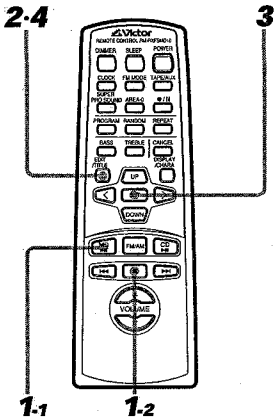

1 編集したいMDを入れ、ファンクションを「MD」にする

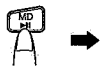

・曲数と演奏時間が表示されます。

2 編集モードの「ALL ERASE」を選ぶ

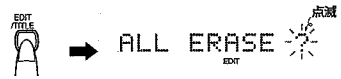

・5回押します。

3 SETボタンを押す

交互に表示

PUSH↔EDIT/TITLE

(ALL ERASEを中止したいときは、CANCELボタンを押します)

4 EDIT/TITLEボタンを押す

EDITING➡BLANK DISC

・「BLANK DISC」が表示され、全部の曲が消えます。変更内容がメモリーICに記録されます。

5 MDを取り出す➡編集モード終了

・「UTOCwriting」表示後、MDが出てきます。
・メモリーICの内容がMDに記録されます。

●手順5のときPOWERボタンを押して電源を切っても編集モードを終了することができます

■ALL ERASEを途中で中止するときは…
CANCELボタンを押します。

■「UTOCwriting」表示中は、電源コードを抜いたり本機に振動を与えないでください。
MDの演奏ができなくなる恐れがあります。

MDの編集機能(つづき) ー番号順に操作します。ー

ディスクや曲に名前をつける(TITLE)

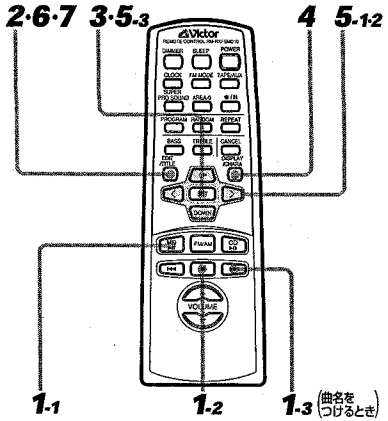

●ディスク名をつけるには

1 編集したいMDを入れ、ファンクションを「MD」にする

・曲数と演奏時間が表示されます。

2 編集モードの「DISC TITLE」を選ぶ

EDIT/TITLE → DISC TITLE (点滅) EDIT

・6回押します。

3 SETボタンを押す

文字の入力位置(カーソル)　選ばれる文字

SET → アイウエオ EDIT

・最初はアの文字とカーソルが交互に表示されます。

4 文字の種類を選ぶ

DISPLAY/CHARA 押すごとに変わります。

カタカナ → 英大文字/記号 → 英小文字/記号 → 数字

詳しくは➡38ページ「文字配列表」参照

5 名前を入れる(最大32文字まで)

①文字列を選ぶ(例：カタカナのとき)

DOWN：下の列に移る　アイウエオ → カキクケコ

UP：上の列に移る　アイウエオ ← カキクケコ

②文字を選ぶ

：右の文字に進む。(次の文字列にも移る)　ア➡イ➡ウ➡エ➡オ…

：左の文字に進む。(次の文字列にも移る)　ア⬅イ⬅ウ⬅エ⬅オ…

③確定する SET

・間違えたときはCANCELボタンで取り消します。
・手順**4**と**5**のくり返しで好きな名前を入力します。
・途中の文字を消したいときは⏮ボタンでカーソルを合わせCANCELボタンを押します。そのあと文字を選びSETボタンを押すと、文字の修正ができます

6 EDIT/TITLEボタンを押す

EDIT/TITLE　交互に表示 PUSH↔EDIT/TITLE EDIT

(TITLEを中止したいときは、CANCELボタンを押します)

37 ページへ続く

7 EDIT/TITLEボタンを押す

EDIT/TITLE　曲数 5　演奏時間 20:48

・曲数と演奏時間が表示されます。
名前がメモリーICに記録されます。

8 MDを取り出す➡編集モード終了

EJECT MD

・「UTOCwriting」表示後、MDが出てきます。
・メモリーICの内容がMDに記録されます。

●手順**8**のときPOWERボタンを押して電源を切っても編集モードを終了することができます

●曲名をつけるには

1 編集したいMDを入れ、ファンクションを「MD」にして曲を選ぶ

MD → ⏮または⏭

(選んだ曲より前の曲はミュージックカレンダーからいったん消えます)

2 編集モードの「TITLE」を選ぶ

例：1曲目を選んだとき　点滅

EDIT/TITLE → TITLE EDIT

・7回押します。
(演奏中は6回)

3 SETボタンを2回押す (演奏中はSETボタンを1回押す)

文字の入力位置(カーソル)　選ばれる文字

SET → アイウエオ EDIT

・最初はアの文字とカーソルが交互に表示されます。

●以下36～37ページの**4**～**7**と同じ操作で曲名をつけます。
全ての曲に曲名をつけたらMDを取り出します。

CDを録音中に曲名をつけるには

録音している曲を演奏中に…

1 EDIT/TITLEボタンを押す

・表示窓にTITLEが表示されます。

2 SETボタンを押す

●以下36～37ページの**4**～**7**と同じ操作で曲名をつけます。
必ず曲の演奏中に入力し終えてください。

■「UTOCwriting」表示中は、電源コードを抜いたり本機に振動を与えないでください。
MDの演奏ができなくなる恐れがあります。

文字配列表

本機では、録音したディスクや曲にアルバム名・曲名などのタイトル(なまえ)を書き込むことができます。使える文字は次のとおりです。

カタカナ

ア	イ	ウ	エ	オ
カ	キ	ク	ケ	コ
サ	シ	ス	セ	ソ
タ	チ	ツ	テ	ト
ナ	ニ	ヌ	ネ	ノ
ハ	ヒ	フ	ヘ	ホ
マ	ミ	ム	メ	モ
ヤ	ユ	ヨ		
ラ	リ	ル	レ	ロ
ワ	ヲ	ン		
ァ	ィ	ゥ	ェ	ォ
ャ	ュ	ョ	ッ	
(空白)	ー	゜	゛	

英大文字

A	B	C	D	E
F	G	H	I	J
K	L	M	N	O
P	Q	R	S	T
U	V	W	X	Y
Z				
(空白)	!	”	#	$
%	&	’	(	)
*	+	,	−	.
/	:	;	<	=
>	?	@	_	`

英小文字

a	b	c	d	e
f	g	h	i	j
k	l	m	n	o
p	q	r	s	t
u	v	w	x	y
z				
(空白)	!	”	#	$
%	&	’	(	)
*	+	,	−	.
/	:	;	<	=
>	?	@	_	`

数　字

0	1	2	3	4
5	6	7	8	9

時計の合わせかた —番号順に操作します。—

現在時刻を合わせるには(初めてお使いになるとき)

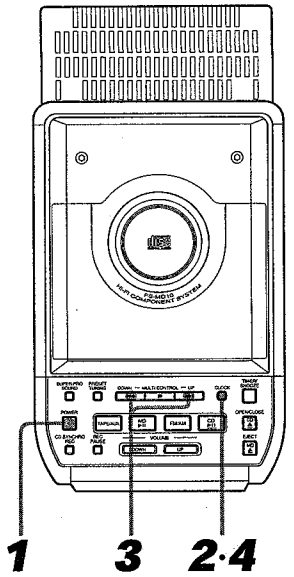

●例：午後1時15分(13:15)に合わせるには…
本機の時刻表示は「24時間表示」方式です。

1 電源を入れる

POWER

・現在選ばれているファンクションが表示窓に表示されます。

2 CLOCKボタンを時刻表示(表「デジタル」以外)が点滅表示されるまで押す

CLOCK　点滅

2秒以上押す。

(合わせ直しのときは、現在時刻が点滅します)

2分以内に

3 時刻を合わせる

DOWN — MULTI CONTROL — UP

・13:15に合わせる

時刻を戻すとき

・「分」と「時」が連続して変えられます。押し続けると、はじめは1分ずつ、途中から10分単位で変わります。

(59分の次は「時」表示がくり上がります)

2分以内に

4 時刻合わせができたら設定する

CLOCK　13:15

・CLOCKボタンを押すと00秒からスタートします。

表示が点灯に変わります。約2秒後にファンクション表示に戻ります。

●20分以上の停電や電源コードが抜いてあったときは

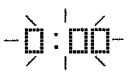

時刻表示が取り消され時刻表示の点滅に戻ります。このようなときは、右記**2**～**4**の操作で時刻を合わせ直してください。

●ファンクション表示を時刻表示に変えるには

本体　CLOCK　　リモコン　CLOCK

・「ボン」と押すごとに「ファンクション表示」↔「時刻表示」と交互に変わります。

●正確に時刻を合わせるには
テレビの時刻表示や電話の時報サービス等を利用してください。時刻を合わせ直すときは、上記の**2**～**4**の操作をします。なお、電源「切」のときも、時刻を合わせ直すことができます。

■時計の精度は…
月におよそ1～2分程度のズレが生じることがあります。このようなときは、時刻を合わせ直してください。

タイマーの使いかた —番号順に操作します。—

タイマー再生(目覚まし再生)

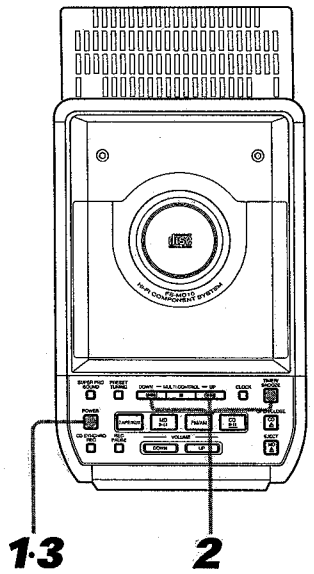

1 電源を入れる

POWER

・ファンクションが表示窓に表示され、MDのロゴマークが点灯します。

2 タイマー予約をする(➡40ページ参照)

おめざめの音	タイマーモード	タイマー予約後の操作
CDの演奏	「CD」	CDを入れる。
MDの演奏	「MD」	MDを入れる。
放　送	「TUNER」	放送局を選局する。

・音量は任意に設定できます。

3 電源を切る

POWER

・表示窓が時刻表示になります。 ➡ ・表示窓にタイマー表示(⏻)が表示されているか確認してください。

⋮

●予約した開始時刻になるとタイマー再生が始まり、終了時刻で電源が切れます。
なお、電源が切れてもタイマー表示(⏻)は残ります。
次の日も同じ時刻、同じタイマー予約の内容で使うことができます。

●「あと少し眠っていたいな…」というときは

TIMER/SNOOZE

タイマー再生が始まったらTIMER/SNOOZEボタンを押します。
(表示窓にSNOOZEが表示されます)
いったん電源が切れ、約5分後に再びタイマー再生が始まります。
これをスヌーズ機能といいます。

ウェイクアップボリュームとは

タイマー動作中の音量をタイマー予約で設定するとタイマー再生時、電源が入ると音量ゼロから設定した音量まで自動的にボリュームが上がる動作のことをいいます。

●タイマー予約の確認

タイマー表示(⏻)が表示されているとき

TIMER/SNOOZE

まずタイマー動作が解除されます。
さらに押すごとに「開始時刻➡終了時刻➡タイマーモード➡音量」が表示されます。
元のファンクション表示に戻ったら終わりです。

●タイマー動作の取り消し

TIMER/SNOOZEボタンを押してタイマー表示(⏻)を消します。再設定するときは、TIMER/SNOOZEボタンを5回押してタイマー表示(⏻)を表示させます。

■音量設定をVOLUME ーーにしたときは…
タイマー予約をする前の音量設定のレベルで再生されます。この場合、ウェイクアップボリュームは働きません。
■タイマー再生を途中でやめるときは、POWERボタンを押して電源を切ります。
タイマー表示(⏻)は残りますので、次の日も同じ時刻に同じタイマー予約の内容で使うことができます。
■CDやMDをプログラム順にタイマー再生することはできません。
■終了時刻の5分前にスヌーズ機能を利用すると…
電源は切れますが再びタイマー再生にはなりません。

あらかじめ現在時刻を正しく合わせておいてください。 39ページ参照

タイマー予約のしかた(予約内容を変更するときも同じです) —電源を入れてから操作します—

1 タイマー予約のモードにする

TIMER/SNOOZE

タイマー表示(⏻)を表示させ…

開始時刻が点滅 ON -7:00-
タイマー表示

30秒以内に

2 タイマーの開始時刻を合わせる
(「24時間表示」方式です)

例：午前7時15分に開始のとき

DOWN — MULTI CONTROL — UP

-7:15- TIMER/SNOOZE

時刻を戻すとき

設定すると…

・「時」と「分」表示は連続して、変えられます。
押し続けると、はじめは1分ずつ、途中から10分単位で変わります。
(「24時間表示」方式です)

終了時刻が点滅 OFF -7:00-

30秒以内に

3 タイマーの終了時刻を合わせる

例：午前8時15分に終了のとき

DOWN — MULTI CONTROL — UP

-8:15- TIMER/SNOOZE

時刻を戻すとき

設定すると…

タイマーモードが点滅 -TUNER-

30秒以内に

次はタイマーモードを選びます。

4 タイマーモードを選ぶ

DOWN — MULTI CONTROL — UP

逆に変わります。

(⏭ボタンで選んだとき)

-TUNER- ：ラジオのタイマー再生
-TUNER REC- (REC) ：MDへのタイマー録音
-CD- ：CDのタイマー再生
-MD- ：MDのタイマー再生

TIMER/SNOOZE

VOLUME 音量が点滅

設定すると…

30秒以内に

5 タイマー動作中の音量を設定する

DOWN — MULTI CONTROL — UP

逆に変わります。

(⏭ボタンで選んだとき)

VOLUME -- ：タイマー予約をする前の音量
VOLUME 0 ：音量ゼロです。(タイマー録音に便利です)
VOLUME 1
⋮
VOLUME 50 ：任意の音量に設定できます。(ウェイクアップボリューム)

TIMER/SNOOZE

・タイマー予約する前のファンクション表示に戻ります(⏻表示点灯)。

設定すると…

●あとはタイマーモードに合わせ、必要な操作をします。

■設定を間違えたり表示が変わってしまったときは…
上記1から操作をやり直してください。
■タイマー予約の内容は、一度設定するとメモリー(記憶)されます。変更するときは、上記1から操作をやり直してください。
ただし、停電状態になるとメモリーは解除されます。

タイマーの使いかた(つづき) —番号順に操作します。—

タイマー録音(放送の留守録音)

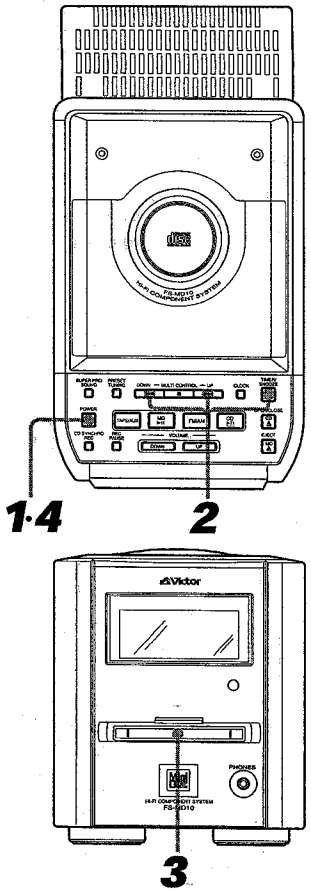

1 電源を入れる

POWER

・ファンクションが表示窓に表示され、MDのロゴマークが点灯します。

2 タイマー予約をする(➡41ページ参照)

	タイマーモード	タイマー予約後の操作
放送をMDにタイマー録音	TUNER REC ⊙REC	放送局を選ぶ ➡20 21 ページ参照

・開始時刻・終了時刻は1分程度の余裕をとって予約します。
・VOLUME 0に設定しておくと、録音中の音はスピーカーからは出ません。

3 録音用のMDを入れる

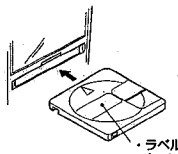

・ラベル面を上にし、矢印の方向(または)から差し込みます。

4 電源を切る

POWER

・表示窓が時刻表示になります ➡ ・表示窓にタイマー表示(⏻REC)が表示されているか確認してください。

⋮

●予約した開始時刻になるとタイマー再生が始まり、終了時刻で電源が切れます。

●次の日も同じ時刻に同じ放送局をタイマー録音するときは…
TIMER/SNOOZEボタンを押してタイマー表示(⏻REC)を表示させます。

ちょっと一言

●タイマーの開始時刻と終了時刻は一度予約するとメモリー(記憶)されます。
時刻を変更したいときは、タイマー予約をし直してください。

■放送の留守録音を予約するときは、あらかじめ希望する放送局が正しく受信できるか確認しておいてください。
■停電状態になると、タイマー予約は取り消されます。このようなときは、時計を合わせ直してからタイマー予約をし直してください。

おやすみタイマー*の使いかた —番号順に操作します。—

A. CDの演奏などを聞きながらおやすみになるには

1 聞きたい音を出す

	操作
CDの演奏	CDを入れ、CD►IIボタンを押して演奏する。
MDの演奏	MDを入れ、MD►IIボタンを押して演奏する。
放送	FM/AMボタンを押し、聞きたい放送局を選局する。

2 リモコンのSLEEPボタンを押して動作時間を選ぶ

表示窓にSLEEPが表示されます。

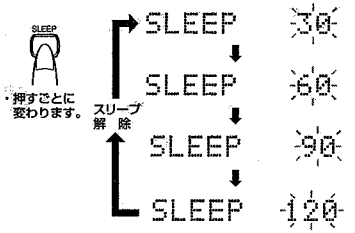

・30、60、90、120分のいずれかに設定できます。
設定後5秒で設定前の表示に戻ります。

●おやすみタイマーがスタートし、指定の時間を経過すると電源が切れます。なお動作中は、ディマー機能により表示窓が通常より暗くなり、MDのロゴマークは消灯します。また、リモコンのDIMMERボタンを押すと、表示窓の明るさを変えることもできます。「暗い」のときはMDのロゴマークが消灯します。

DIMMER ➡ 通常の明るさ ➡ やや暗い ➡ 暗い

●おやすみタイマーの動作時間の確認

SLEEP

・SLEEPボタンを押すと残り時間が確認できます。もう一度押すと再設定できます。

●おやすみタイマーの取り消し

POWER ➡

・POWERボタンを押して電源を切ると取り消されます。
設定を解除するだけのときはSLEEPボタンで解除します。

B. おやすみタイマーを使っておやすみになり、翌朝、タイマー再生でおめざめになるには

1 タイマー再生の開始時刻と終了時刻を合わせ、タイマーモードと音量を設定する

➡41ページ参照

2 おやすみ時に聞きたい音を出す

(CDの演奏または、MDの演奏、放送のいずれかを選ぶ)

3 リモコンのSLEEPボタンを押して動作時間を選ぶ

SLEEP ➡

・SLEEPが表示窓に表示され、30、60、90、120分のいずれかに設定できます。

●おやすみタイマーの音と、タイマー再生の音は任意に選べます。
例えば

おやすみタイマー	CDの演奏 ⬇	放送 ⬇
タイマー再生	放送	MDの演奏

ただし、両方とも放送を選んだときは、おやすみ時の最後に聞いていた放送局を翌朝も聞くことができます。

SLEEPボタン

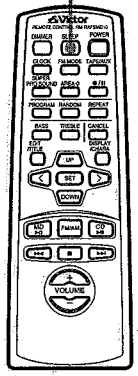

■*おやすみタイマーは…
テレビなどのオフタイマーと同じ機能で、指定の時間が経過すると自動的に電源を切ります。

MD(ミニディスク)について

最大74分の再生または録音ができる直径64mmのディスクを使った新しいデジタルオーディオ、それがMDです。

カートリッジのはたらき

ディスク自体の直径は、CDシングルよりも小さな64mm。このディスクがカートリッジの中に収められています。カートリッジの大きさも、68×72mm、厚さ5mmのポケットサイズ。持ち運びや収納がとてもラクです。また、カートリッジに守られているのでほこりやゴミがつきにくく、しかも、使用中のとき以外は閉じているシャッターのおかげで、ディスクにキズや指紋をつける心配もありません。取り扱いがたいへん手軽です。

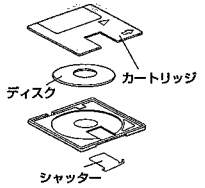

2種類のディスク

MDには、録音できる「録音用MD」と再生しかできない「再生専用MD」との2種類のディスクがあります。再生のしかたは、どちらのディスクも、レーザー光を照射しその反射によって信号を読み取るという同じ方式ですが、記録のしかたが異なります。

再生専用MD

市販のMDソフトに使用されているタイプです。録音はできません。CDと同様、ピットと呼ばれる小さなくぼみの有無でデータが記録されています。このような記録方式のディスクを「光ディスク」といいます。

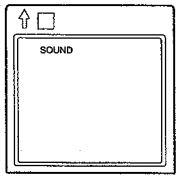

再生専用MD

録音用MD

自分で録音することのできる、いわゆる「生MD」です。何度も録音しなおせるように、加工しやすい磁気によってデータが記録されます。レーザー光をあてて熱することにより磁気を消し、そこに磁気ヘッドで記録していきます。このような記録方式のディスクを〔光磁気(MO：Magneto Optical)ディスク〕といいます。

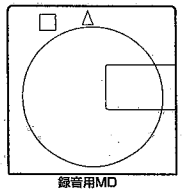
録音用MD

ATRAC(Adaptive Transform Acoustic Coding)

音の中には、実際にはよく聴こえない音が混ざっています。例えば、音が小さいときは低音や高音は聴こえにくくなります。また、大きい音と同時または直後に小さい音が鳴ってもその音は聴こえません。MDでは、〔ATRAC (Adaptive Transform Acoustic Coding)〕という技術を使って、こうした人間の聴感特性に基づき音を取捨選択することによりデータを小さく圧縮しています。この技術により、記録するデータは元のデータの約1/5の量になり、小さなMDにも収めることが可能となりました。

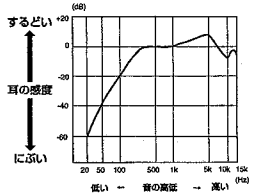

音の高低と耳の感覚

音飛びガードメモリー

MDを再生する場合、振動で音が飛ばないように、再生する曲のデータをメモリーにいったん蓄えておく機能「音飛びガードメモリー」が働いています。この機能により、振動でディスクの信号が光ピックアップで読み取れなかった場合に「音飛びガードメモリー」のデータがあるので、実際に聞こえる音は途切れません。

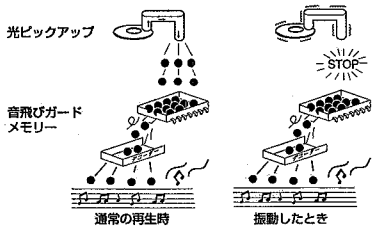

UTOC(User Table of Contents)

録音用MDには、曲の内容とは別に、「目次(UTOC)」があります。これは、各曲が記録されている位置、曲の区切り、曲順などが記録されていて、この目次を見ることで、頭出しなどが素早くできます。また、編集のときは、この「目次(UTOC)」を変更するだけで、曲の内容を録音し直す必要がありません。

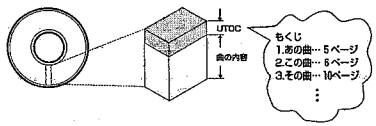

MD(ミニディスク)のエラーメッセージ

エラーメッセージ	意　味	処　置
BLANK DISC	何も録音されていないMDが入っている。	新しく録音するとき以外は、他の録音済みのMDと取り替えてください。
CANNOT JOIN	ジョインできないトラックをつなげようとした。	MDのシステム上の制約です。➡46ページ参照
DISC ERROR	MDが異常（損傷している）。	MDを取り替える。
DISC FULL	MDの空き時間が足りない。 曲番号が254を超える。	他の録音用MDと取り替えてください。
DISC PROTECTED	MDが誤消去防止状態になっている。	MDの誤消去防止つまみをずらし、穴の閉じた状態にする。
EMERGENCY STOP	録音中に異常が発生した。	■(停止)ボタンでいったん停止してから操作しなおしてください。
NO DISC	MDが入っていない。	MDを入れてください。
NON AUDIO CANNOT COPY	CD-ROM（ビデオCDなど）をデジタルダビングしようとした。	録音を中止してください。
PLAYBACK MD	再生専用MDに録音・編集しようとした。	録音用MDと取り替えてください。
TRACK PROTECTED	トラックプロテクトがかかっている。	本機では解除できません。プロテクトをかけたときの機器で解除します。
DIGITAL IN UN LOCK	DIGITAL IN端子がソース機器と接続されていない。	ソース機器としっかり接続する。
SCMS CANNOT COPY	デジタルダビングのコピーのコピーを作ろうとした。	アナログで録音する。

MD(ミニディスク)としての制約

MDは、従来のカセットテープやDATとは異なる独自な方式で情報を記録しています。このMDの記録方式にはいくつかの制約があるため、次のような症状がでる場合があります。これらの症状は、製品の故障ではありません。あらかじめご了承ください。

症　状	原　因
MDに表示された収録可能時間を使い切っていないのに、「DISC FULL」が表示される。	MDは、時間に関係なく、録音できる曲数に制限があります。曲番号が255以上になる録音はできません。
曲番号や収録可能時間にも余裕があるのに「DISC FULL」が表示される。	部分的に消して録音しなおす操作をくりかえすと、ディスクのあちらこちらに空き部分ができます。このようなディスクに録音すると、MDには1曲のデータが空き部分にこまかく分けて記録されます。録音中、分けられた部分が多くなると「DISC FULL」が表示されることがあります。分けられてデータの長さが8秒以下の部分ができると、その曲は、JOIN機能でつなげないことがあります。また、その部分を消しても残り時間が増えません。こまかく分けて記録されている曲は、早送りや早戻しすると音が途切れることがあります。
JOIN機能が、使えないことがある。	
曲を消しても残り時間が増えない。	
早送り、早戻しをすると、音が途切れることがある。	
録音した時間と残り時間を足しても、MDに表示された収録可能時間にならない。	MDは、最低でも2秒間の連続したスペースがないと録音できません。そのため、短い空き部分のたくさんできたMDは、実際に録音できる時間が短くなります。

デジタルダビングについてのきまり

デジタル機器やCDなどからデジタル信号のままダビングされたMDには、著作権などへの配慮から、次のような決まりがあります。

SCMS(Serial Copy Management System)

MDは、デジタル機器やCDなどのクリアな音をデジタル録音することができます。ただし、こうして録音されたMDを他のMDに再びデジタル信号のまま他の機器でダビングすることはできないようになっています。つまり、「コピーのコピー」をつくることはできません。この決まりをSCMS(シリアル・コピー・マネージメント・システム)といいます。本機は、この決まりに準拠して設計されています。

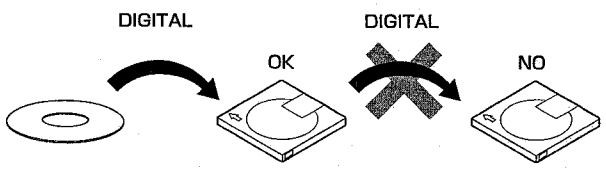

あなたが録音したものは、個人として楽しむなどのほかは、著作権法上権利者に無断で使用できません。なお、この商品の価格には、著作権法の定めにより、私的録音補償金が含まれております。

■本機を使ってデジタル機器やCDなどの音を録音したMDは、他の機器でデジタルコピーすることはできません。

■私的録音補償金についてのお問い合わせ先：
社団法人　私的録音補償金管理協会
電　話　03-5353-0336(代)

正しくお使いいただくために　—使用上のご注意—

電源は

●家庭用コンセント(AC100V)につないでお使いください。
電源周波数は50Hzまたは60Hzのどちらの地域でもそのまま使用できます。

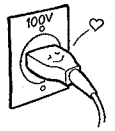

電源コード・プラグの取扱い

●電源コードを抜くときは必ずプラグを持って抜いてください。
コードを引っ張ったりぬれた手でさわるとショートや感電の恐れがあります。

●電源コードの上に重い物をのせないでください。
コードに傷がついて火災や感電の原因となります。

●電源コードの継ぎ足しは、火災や感電の原因となります。
電源コードやプラグの修理は販売店にご依頼ください。

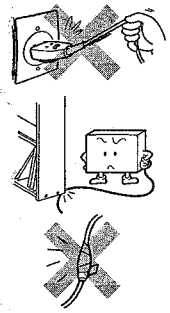

●外国での使用は…
本機は日本国内用ですので電源電圧・電源周波数の異なる外国では使用できません。

●長期間使用しないときは…
ご旅行などで長い間ご使用にならないときは、電源コードをコンセントから抜いておいてください。

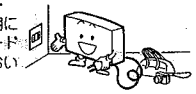

内部の点検は

●セットの内部に触れることは、危険なうえ故障の原因となります。
内部の点検・調整は販売店にお任せください。

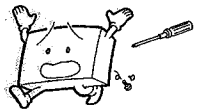

本機やMD、CDの置き場所について

●故障などを防止するため次の場所は避けてください。

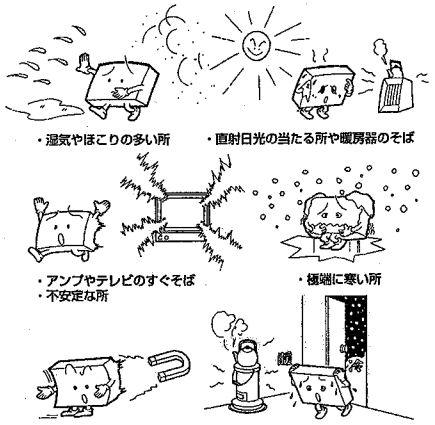

・湿気やほこりの多い所　・直射日光の当たる所や暖房器のそば
・アンプやテレビのすぐそば　・極端に寒い所
・不安定な所
・磁気の発生する所
・振動の激しい所
・寒い所から急に暖かい部屋へ移動したのちしばらくの間

ヘッドホンについて

●ヘッドホンをご使用になるときは耳を刺激しないよう、適度な音量でお楽しみください。

電源について

本機はリモコンやタイマー機能を働かせるため、POWER(電源)ボタンを押して電源を切っても表示窓の時刻表示やコンピューターのメモリー用に電気を消費しています。

ステレオを聞くときのエチケット

ステレオで音楽をお楽しみになるときは、隣近所に迷惑がかからないような音量でお聞きください。特に、夜は小さな音でも周囲によく通るものです。窓をしめたり、ヘッドホンをご使用になるなどお互いに心を配り、快い生活環境を守りましょう。
このマークは音のエチケットのシンボルマークです。

こんなときは ーおや？故障かな？と思ったら…修理に出す前にもう一度お確かめください。ー

	症状	原因	処置・確認のしかた	参照ページ
共通部	音が出ない。	・ヘッドホンがつながれている。	・ヘッドホンのプラグを抜く。	8
	表示窓の時刻表示が点滅している。	・20分以上の停電があったため。または電源コードを抜いたため。	・時計合わせやタイマーの予約をし直す。	39
CDプレーヤー部	演奏が始まらない。	・CDが裏返しに入っている。	・文字のある面が上になるようにして正しく入れる。	12
		・CDが汚れている。	・柔らかい乾いた布で演奏面を清掃する。	裏表紙
		・レンズに露がついている。	・電源を入れ、約1～2時間待つ。	13
	特定の個所が正常に演奏できない。	・CDにキズがある。	・CDを交換する。	•
MDレコーダー部	MDが入らない。	・すでに別のMDが入っている。(挿入口のランプが赤く点灯しています)	・MD▲ EJECTボタンを押してMDを取り出し、使いたいMDを入れる。	•
	録音できない。	・MDが誤消去防止状態になっている。(DISC PROTECTEDが表示)	・MDの誤消去防止つまみをずらし、穴の閉じた状態にする。	17
チューナー部	雑音が多くて放送がうまく受信できない。	・アンテナの調節が悪い。	・アンテナを調節し直す。	•
		・テレビやOA機器がそばにある。	・テレビやOA機器などから離す。	•
タイマー部	タイマーがスタートしない。	・現在時刻が合っていない。	・正しい時刻に設定し直す。	39
		・タイマー表示(⏻)が表示されていない。	・TIMER/SNOOZEボタンを押してタイマー表示(⏻)を表示させる。	40
リモコン	リモコン操作ができない。	・リモコンの乾電池が消耗している。	・新しい乾電池(単3形)と交換する。	10
		・リモコン受光部に直射日光などの強い光が当たっている。	・直射日光や照明器具などの強い光が当たらない所で操作する。	10

●上記の処置をしても正しく動作しないときは

本機はマイコンの働きで、多くの動作を行なっております。万一どのボタンを押してもうまく動作しないときは、一度電源コードを外し、しばらく待ってからつなぎ直してください。そのあと時計合わせやタイマー予約をし直してください。

●大切な録音の場合は、必ず事前に試し録音をして正常に録音できることを確認してからお使いください。

お願い

●本機の故障または不具合等により録音、再生およびCDの演奏などにおいて利用の機会を逸したために発生した損害等の付随的損害の補償については、当社は一切その責任を負いませんので、あらかじめご了承ください。

保証とアフターサービス(必ずお読みください)

保証書(別添)

保証書は、お買い上げの販売店よりお受け取りください。「お買い上げ日・販売店名」等の記入をお確かめのうえ、記載内容をよくお読みの後、大切に保管しておいてください。

保証期間
お買い上げの日から1年間

補修用性能部品の最低保有期間

ハイファイコンポの補修用性能部品の最低保有期間は、製造打切り後8年です。

この期間は、通産省の指導によるものです。

補修用性能部品とは、その製品の機能を維持するために必要な部品です。

修理に関するご相談やご不明な点は

修理に関するご相談やご不明な点は、**お買い上げの販売店**または50ページの**「ビクターサービス窓口案内」**をご覧のうえ最寄りのサービス窓口にお問い合わせください。

修理を依頼されるときは 出張修理

48ページの**「こんなときは」**に従ってお調べください。それでもなお異常のあるときは、使用を中止し、**お買い上げの販売店**に修理をご依頼ください。

保証期間中は

修理に際しましては保証書をご提示ください。
保証書の規定に従って販売店が修理させていただきます。

保証期間が過ぎているときは

修理すれば使用できる場合には、お客様のご要望により修理させていただきます。

ご連絡していただきたい内容

品名	ハイファイコンポ
型名	FS-MD10
お買い上げ	年 月 日
故障の状況	できるだけ具体的に
ご住所	付近の目印等も併せてお知らせください
お名前	
電話番号	
訪問ご希望日	

便利メモ	お買い上げ店名	☎( ) ー

修理料金の仕組み

技術料	故障した製品を正常に修復するための料金です。技術者の人件費、技術教育費、測定機器等設備費、一般管理費等が含まれています。
＋	
部品代	修理に使用した部品代金です。その他修理に付帯する部材等を含む場合もあります。
＋	
出張料	製品のある場所へ技術者を派遣するための費用です。別途、駐車料金をいただく場合があります。

別売アクセサリー

- ヘッドホン：HP-D55(ダイナミック型)
- フォノイコライザー：AC-S100J
- フルオートプレーヤー：AL-E350(MM型カートリッジ)
- パワードスーパーウーハー：SP-PW1
- 接続コード：CN-160G(RCAピンコード)
- 光デジタルケーブル：XN-110SA
- クリーニングキット：CK-25(CD用)
- MDレンズクリーナー：MD-4CL
- 電源コード：CN-325A(長さ1.8m)
- 変換アダプター：VZ-71A

■別売りアクセサリーはお買い上げの販売店でお求めください。

知っておいていただきたいこと

ビクターサービス窓口案内 (ビクターサービスエンジニアリング株式会社)

ビクター製品のアフターサービスはお買い上げの販売店へご相談ください

ご転居等で保証書記載のお買い上げ販売店にアフターサービスをご依頼になれない場合は、最寄りの「ご相談窓口」にご相談ください。

都府県名	拠点名	TEL	〒	所在地
北海道				
北海道	札幌S.C.	(011)898-1180	004-0005	札幌市厚別区厚別東5条1-2-29
	苫小牧S.S.	(0144)34-6682	053-0032	苫小牧市緑町2-7-11
	旭川S.C.	(0166)61-3659	070-8012	旭川市神居二条3-2-15
	北見S.S.	(0157)25-8557	090-0037	北見市山下町4-7-19
	釧路S.C.	(0154)24-0797	085-0036	釧路市若竹町6-13
	帯広S.S.	(0155)24-4493	080-0806	帯広市東六条南12-11
	函館S.S.	(0138)46-5324	041-0806	函館市美原3-16-25
東北				
青森	青森S.C.	(0177)23-2261	030-0844	青森市桂木4-6-17
	八戸S.S.	(0178)44-4521	031-0804	八戸市青葉2-21-2
	弘前S.S.	(0172)28-0165	036-8084	弘前市高田1-13-1
岩手	盛岡S.C.	(019)637-0121	020-0835	盛岡市津志田12地割字新田堰94-1
	水沢S.S.	(0197)22-2773	023-0815	水沢市天文台通り3-12
秋田	秋田S.C.	(0188)24-3189	010-0953	秋田市山王中園町4-1
	大館S.S.	(0186)43-0980	017-0874	大館市美園町5-6
	横手S.S.	(0182)32-8873	013-0064	横手市赤坂字大道向3-6
宮城	仙台S.C.	(022)287-0151	984-0011	仙台市若林区六丁の目西町7-13
	石巻S.S.	(0225)94-7711	986-0853	石巻市門脇字四番谷地8-18
山形	山形S.C.	(023)642-0279	990-2412	山形市松山3-12-18
	酒田S.S.	(0234)26-7145	998-0842	酒田市亀ヶ崎6-6-1
福島	郡山S.C.	(0249)52-6331	963-0205	郡山市堤1-3
	いわきS.S.	(0246)28-4991	970-8034	いわき市平上荒川字桜町19-4
	会津若松S.S.	(0242)32-0247	965-0022	会津若松市滝沢町1-5
	福島S.S.	(024)553-9437	960-0103	福島市本内字南原26-1
関東・甲信越				
新潟	【出張修理専門】のご相談窓口			
	首都圏サービスセンター	(025)241-4003	113-0033	文京区本郷3-14-7 ビクター本郷ビル4F
	【お預かり修理、補修用部品】のご相談窓口			
	新潟S.C.	(025)242-3431	950-0084	新潟市明石1-2-19
	長岡S.S.	(0258)24-8391	940-0012	長岡市下下条2-1366-1
	上越S.S.	(0255)45-1734	942-0081	上越市五智1-11
	【サービス関連全て】のご相談窓口			
	佐渡S.S.	(0259)57-3127	952-1314	佐渡郡佐和田町河原田本町177
長野	【出張修理専門】のご相談窓口			
	首都圏サービスセンター	(026)221-7607	113-0033	文京区本郷3-14-7 ビクター本郷ビル4F
	【お預かり修理、補修用部品】のご相談窓口			
	長野S.C.	(026)221-6583	380-0913	長野市川合新田962-1
	松本S.S.	(0263)25-9165	390-0837	松本市鎌田2-3-50
群馬	【出張修理専門】のご相談窓口			
	首都圏サービスセンター	(027)255-5982	113-0033	文京区本郷3-14-7 ビクター本郷ビル4F
	【お預かり修理、補修用部品】のご相談窓口			
	前橋S.C.	(027)255-5921	371-0854	前橋市大渡町1-19-1
栃木	【出張修理専門】のご相談窓口			
	首都圏サービスセンター	(028)635-2938	113-0033	文京区本郷3-14-7 ビクター本郷ビル4F
	【お預かり修理、補修用部品】のご相談窓口			
	宇都宮S.C.	(028)638-1639	320-0864	宇都宮市住吉町17-9
茨城	【出張修理専門】のご相談窓口			
	首都圏サービスセンター	(03)5803-2888	113-0033	文京区本郷3-14-7 ビクター本郷ビル4F
	【お預かり修理、補修用部品】のご相談窓口			
	土浦S.C.	(0298)21-8756	300-0051	土浦市真鍋6-1-25
	水戸S.S.	(029)246-1560	310-0836	水戸市元吉田町1077
山梨	【出張修理専門】のご相談窓口			
	首都圏サービスセンター	(0552)27-5773	113-0033	文京区本郷3-14-7 ビクター本郷ビル4F
	【お預かり修理、補修用部品】のご相談窓口			
	甲府S.S.	(0552)37-4016	400-0864	甲府市湯田2-11-5
千葉	【出張修理専門】のご相談窓口			
	首都圏サービスセンター	(03)5803-2888	113-0033	文京区本郷3-14-7 ビクター本郷ビル4F
	【お預かり修理、補修用部品】のご相談窓口			
	千葉S.C.	(043)246-2588	261-0001	千葉市美浜区幸町2-1-1
	木更津S.S.	(0438)36-4855	292-0802	木更津市真舟5-4-9
	柏S.C.	(0471)75-4322	277-0863	柏市豊四季512-10-67
	浦安S.S.	(047)353-6189	279-0001	浦安市当代島2-13-27
東京	【出張修理専門】のご相談窓口			
	首都圏サービスセンター	(03)5803-2888	113-0033	文京区本郷3-14-7 ビクター本郷ビル4F
	【お預かり修理、補修用部品】のご相談窓口			
	本郷S.C.	(03)5684-8254	113-0033	文京区本郷3-14-7 ビクター本郷ビル1F
	秋葉原S.S	(03)3251-2128	101-0021	千代田区外神田1-6-6
	練馬S.C.	(03)3993-7520	176-0014	練馬区豊玉南1-19-1
	大田S.C.	(03)3727-9385	145-0062	大田区北千束2-20-6
	八王子S.C.	(0426)46-6914	192-0045	八王子市大和田町2-9-6
	【業務用機器専門】のご相談窓口			
	首都圏メンテナンスセンター	(03)3874-5231	110-0003	台東区根岸5-4-3
埼玉	【出張修理専門】のご相談窓口			
	首都圏サービスセンター	(03)5803-2888	113-0033	文京区本郷3-14-7 ビクター本郷ビル4F
	【お預かり修理、補修用部品】のご相談窓口			
	大宮S.C.	(048)654-5241	330-0037	大宮市東大成町2-658-1
	熊谷S.S.	(0485)53-5105	361-0057	行田市城西2-7-39ツインハイツ石山B
	川越S.S.	(0492)42-4496	350-1106	川越市小室491-1
神奈川	【出張修理専門】のご相談窓口			
	首都圏サービスセンター	(03)5803-2888	113-0033	文京区本郷3-14-7 ビクター本郷ビル4F
	【お預かり修理、補修用部品】のご相談窓口			
	横浜S.C.	(045)651-0403	231-0028	横浜市中区翁町1-3-1
	横須賀S.S.	(0468)34-9261	239-0831	横須賀市久里浜6-4-1
	川崎S.C.	(044)975-1879	216-0024	川崎市宮前区南平台3-2 (第2石原ビル)
	平塚S.C.	(0463)23-2687	254-0033	平塚市老松町4-9 (木村ビル)
	小田原S.S.	(0465)24-0681	250-0004	小田原市浜町4-1-12
	相模原S.C.	(0427)76-2052	229-0004	相模原市古淵3-7-4
東海・北陸				
静岡	静岡S.C.	(054)282-4141	422-8006	静岡市曲金6-5-28
	沼津S.S.	(0559)22-1557	410-0041	沼津市筒井町6-5
	浜松S.S.	(053)421-3441	435-0041	浜松市北島町785
愛知	名古屋S.C.	(0568)25-3235	481-0041	西春日井郡西春町九之坪鶴田121-1
	三河S.S.	(0564)26-1005	444-2133	岡崎市井ノ口町字河原西31
	豊橋S.S.	(0532)64-0815	440-0853	豊橋市佐藤5-19-1
岐阜	岐阜S.S.	(058)274-1947	500-8367	岐阜市宇佐南3-1-28
三重	三重S.S.	(0593)52-0841	510-0076	四日市市堀木2-15-2
	津S.S.	(059)229-7780	514-0815	津市大字藤方485-18
富山	富山S.C.	(0764)25-2397	930-0083	富山市総曲輪4-3-5
石川	金沢S.C.	(076)231-5242	920-0867	金沢市長土塀2-1-27
福井	福井S.S.	(0776)53-6916	910-0843	福井市西開発3-211
近畿				
滋賀	【サービス関連全て】のご相談窓口			
	滋賀S.S.	(077)582-5812	524-0033	守山市浮気町268
京都南部	【出張修理専門】のご相談窓口			
	大阪S.C.	(06)304-5731	532-0027	大阪市淀川区田川2-4-28
	【お預かり修理、補修用部品】のご相談窓口			
	京都S.C.	(075)313-3189	600-8861	京都市下京区七条御所ノ内北町91
京都北部	【サービス関連全て】のご相談窓口			
	福知山S.S.	(0773)22-8664	620-0059	福知山市厚東町145-2
奈良	【出張修理専門】のご相談窓口			
	大阪S.C.	(06)304-5731	532-0027	大阪市淀川区田川2-4-28
	【お預かり修理、補修用部品】のご相談窓口			
	奈良S.S.	(07442)4-6271	634-0007	橿原市葛本町834-2
大阪	【出張修理専門】のご相談窓口			
	大阪S.C.	(06)304-5731	532-0027	大阪市淀川区田川2-4-28
	【お預かり修理、補修用部品】のご相談窓口			
	大阪S.C.	(06)304-5731	532-0027	大阪市淀川区田川2-4-28
	大阪南S.C.	(06)768-5489	543-0028	大阪市天王寺区小橋町10-16
	堺S.C.	(0722)54-2881	591-8032	堺市百舌鳥梅町3丁目21-2 伊勋ハイツ
	【業務用機器専門】のご相談窓口			
	業務機器C	(06)304-6715	532-0027	大阪市淀川区田川2-4-28
和歌山	【サービス関連全て】のご相談窓口			
	和歌山S.S.	(0734)72-6799	640-8323	和歌山市太田430-8
	田辺S.S.	(0739)22-9914	646-0023	田辺市文里1-19-18
兵庫東部	【出張修理専門】のご相談窓口			
	大阪S.C.	(06)304-5731	532-0027	大阪市淀川区田川2-4-28
	【お預かり修理、補修用部品】のご相談窓口			
	神戸S.C.	(078)252-0562	651-0086	神戸市中央区磯上通3-2-16
	明石S.S	(078)924-1104	673-0018	明石市西明石北町3-12-9 小西ビル1F
兵庫西部	【サービス関連全て】のご相談窓口			
	姫路S.S.	(0792)34-3833	670-0975	姫路市中地南町11-1
中国				
岡山	岡山S.C.	(086)243-1566	700-0927	岡山市西古松西町8-23
広島	広島S.C.	(082)243-9839	730-0825	広島市中区光南3-9-17
	福山S.S.	(0849)31-6984	721-0973	福山市南蔵王町3-5-15
山口	山口S.C.	(0839)73-3708	754-0022	吉敷郡小郡町花園町5-28
	徳山S.S.	(0834)27-1331	745-0042	徳山市野上町2-35
	下関S.S.	(0832)51-1040	751-0852	下関市熊野町2-14-23
島根	山陰ビクター販売(株) サービスセンター (松江・米子担当)	(0852)31-8900	690-0823	松江市西川津町1484-3
	出雲営業所サービス係	(0853)21-4611	693-0001	出雲市今市町854
	浜田営業所サービス係	(0855)22-1584	697-0023	浜田市長沢町671-1
鳥取	鳥取営業所サービス係	(0857)23-2151	680-0845	鳥取市千代水1丁目22-1
四国				
香川	高松S.C.	(087)866-1200	761-8057	高松市田村町205-1
徳島	徳島S.C.	(0886)22-7387	770-8052	徳島市沖浜2-37
高知	高知S.S.	(0888)82-0546	780-8122	高知市高須新町4-143
愛媛	松山S.C.	(089)923-0372	791-8015	松山市中央1-4-12
	宇和島S.S.	(0895)20-1018	798-0087	宇和島市坂下津甲407-40
	新居浜S.S.	(0897)67-1030	792-0881	新居浜市松神子2-2-25
九州・沖縄				
福岡	福岡S.C.	(092)431-1261	812-0011	福岡市博多区博多駅前4-16-1
	久留米S.C.	(0942)39-3495	830-0038	久留米市西町字神浦1-1192
	北九州S.C.	(093)921-3981	802-0065	北九州市小倉北区三萩野2-9-3
	筑豊S.S.	(0948)29-1146	820-0068	飯塚市片島2-22-27
佐賀	佐賀S.S.	(0952)26-8785	840-0023	佐賀市本庄町大字袋265-1
長崎	長崎S.C.	(095)862-5522	852-8021	長崎市城山町9-13
	佐世保S.S.	(0956)33-5568	857-1166	佐世保市木風町1467-2
大分	大分S.S.	(097)543-1422	870-0822	大分市大道町4-1-2
熊本	熊本S.C.	(096)353-4536	861-4101	熊本市近見町8-1-10
宮崎	宮崎S.S.	(0985)24-5401	880-0032	宮崎市霧島町3-59
	延岡S.S.	(0982)35-7077	882-0857	延岡市惣領町24-3
鹿児島	鹿児島S.C.	(099)267-3572	891-0114	鹿児島市小松原2-23-28
沖縄	沖縄S.C.	(098)898-3631	901-2224	沖縄県宜野湾市真志喜1-13-16

所在地、電話番号が変更になる場合がございますので、あらかじめご了承ください。 0798

●略号について　S.C.はサービスセンターの略称です。
S.S.はサービスステーションの略称です。

主な仕様 ―本機の仕様および外観は、改善のため予告なく変更することがあります。―

CDレシーバー部(CA-FSMD10)

〈CDプレーヤー部〉

形式	コンパクトディスクデジタルオーディオシステム
サンプリング周波数	44.1kHz
チャンネル数	2チャンネル・ステレオ
周波数特性	20Hz～20kHz

〈MDレコーダー部〉

形式	ミニディスクデジタルオーディオシステム
記録方式	磁界変調オーバーライト方式
録音再生時間	74分(MD-74使用)
サンプリング周波数	44.1kHz
音声圧縮方式	ATRAC方式
チャンネル数	2チャンネル・ステレオ
周波数特性	20Hz～20kHz

〈チューナー部〉

受信周波数	FM：76.0～108.0MHz AM：531～1,629kHz
アンテナ	FM：75Ω不平衡型 AM：ループアンテナ

〈アンプ部〉

入力端子	LINE IN(1系統)、500mV/60kΩ OPTICAL IN(×1)、−24dBm～−15dBm 光角型ジャック (サンプリング周波数 32kHz/44.1kHz/48kHzに対応)
出力端子	LINE OUT(1系統)、500mV/5kΩ ヘッドホン(×1)、14mW/32Ω 適合インピーダンス16Ω～1kΩ SPEAKER(1系統)、10W/4Ω 適合インピーダンス4～16Ω SUB WOOFER(×1) 144mV/30kΩ
実用最大出力	10W＋10W(EIAJ/4Ω)

〈タイマー部〉

タイマー形式	1日1動作(オン・オフタイマー)
スリープタイマー	30、60、90、120分
時計表示	24時間表示

〈共通部〉

最大外形寸法	幅140×高さ164×奥行301mm(EIAJ)
質量	約3.8kg

スピーカー部(SP-FSMD10)：1本当たり

スピーカー	フルレンジ：8.5cm×1、4Ω 防磁形(EIAJ)
最大入力	20W(JIS)
最大外形寸法	幅120×高さ160×奥行190mm(EIAJ)
質量	約1.3kg

ハイファイコンポ：FS-MD10

電源	AC100V(50/60Hz共用)
消費電力	電源 入(ON)時33W 待機(STANDBY)時5W
最大外形寸法	幅380×高さ164×奥行301mm(EIAJ)
質量	約6.4kg

●EIAJは日本電子機械工業会規格に定められた測定方法による数値です。

・本機は、ドルビーラボラトリーズライセンシングコーポレーションの米国及び外国特許に基づく許諾製品です。

付属品

- リモコン(RM-RXFSMD10) ………… 1
- 単3形乾電池(リモコン動作確認用) ………… 2
- 電源コード(長さ1.5m) ………… 1
- FM簡易型アンテナ ………… 1
- AMループアンテナ ………… 1
- スピーカーコード(長さ1.5m) ………… 2
- ポリッシングクロス ………… 1

主要ＩＣの説明

■MN101C15FAK2(IC701):システムコントローラー

1. ピン配置図

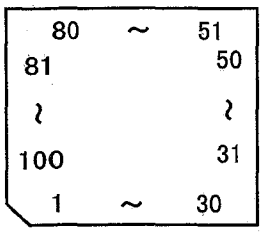

2. 機能説明

ピン番号	シンボル	I/O	機能	ピン番号	シンボル	I/O	機能
1	VREF-	–	電源	39	TUST	O	IC2へのステータス信号出力
2	LOCK	I	CD ドアドライバー電流検出入力端子(ドアは逆転する)	40	$\overline{MPX}$	I	FM ステレオ検出
				41	$\overline{MDMUTE}$	O	MD ミュート信号出力
3	KEY0	I	キーコントロール信号入力 0	42	$\overline{LOMUTE}$	O	Line out ミュート信号出力
4	KEY1	I	キーコントロール信号入力 1	43	$\overline{SCK}$	–	プルアップ
5	SAFETY1	I	異常電源電圧検出 1	44	MTS	O	CD ドアモータースピード(L=標準,H=低速)
6	SAFETY2	I	異常電源電圧検出 2				
7	NC	–	未接続	45	$\overline{OPEN}$	I	CD door open 検出スイッチ
8	VERSION	I	各バージョンの設定(時計表示、チューナー設定、MD タイトル入力)	46	$\overline{CLOSE}$	I	CD door close 検出スイッチ
				47	NC	–	未接続
9	NC	–	未接続	48	MTO	O	CD door モーターコントロール信号出力
10	VREF+	–	電源	49	MT1	O	CD door モーターコントロール信号出力
11	VDD	–	電源	50	NC	–	未接続
12	OSC2	O	発振端子	51	NC	–	未接続
13	OSC1	I	発振端子	52	FCD	O	ファンクション CD
14	VSS	–	電源端子	53	FTU	O	ファンクション Tuner
15	XI	I	サブクロック信号	54	FAUX	O	ファンクション AUX
16	XO	O	サブクロック信号	55	FAUX2	O	ファンクション AUX2
17	MMOD	–	GND に接続	56	NC	–	未接続
18	TXD	O	IC500へのコマンドデーター出力	57	$\overline{FLRST}$	O	リセット信号出力
19	RXD	I	IC500からのステータス信号入力	58	$\overline{FLCS}$	O	チップセレクト信号出力
20	NC	–	未接続	59	FLCK	O	シフトクロック信号出力
21	NC	–	未接続	60	FLDATA	O	シリアルデーター出力
22	SUBQ	I	Sub-code/Q-code 入力	61	MDMODE	O	MDインジケーターコントロール信号出力
23	SQCK	O	サブコード/Qコードへの外部レジスター出力	62	STBY	O	Standbyインジケーターコントロール信号出力
				63	LEDDIM	O	MDインジケーターコントロール信号出力
24	STAT	O	IC603へのステータス信号出力	64	NC	–	未接続
25	$\overline{RESET}$	I	リセット信号入力	65	POUT	O	電源 ON/OFF
26	$\overline{MDRST}$	O	IC500へのリセット信号出力	66	VOL	O	IC301へのボリュームコントロール信号出力
27	$\overline{XRST}$	O	IC603へのリセット信号出力	67	BASS	O	BASSコントロール信号出力
28	MCLK	O	IC603へのクロック信号出力	68	TRE	O	Trebleコントロール信号出力
29	$\overline{MDATA}$	O	IC603へのコマンド信号出力	69	$\overline{HCTL}$	O	Active clear sound ON/OFF コントロール
30	MLD	O	IC603へのロード信号出力	70	$\overline{AHB}$	O	Super Bass ON/OFF コントロール
31	$\overline{REM}$	I	リモコン信号入力	71	$\overline{SMUTE}$	O	システムミュート
32	RDSCK	I	IC4からのクロック信号入力	72	MDPOUT	O	MD レギュレーターコントロール
33	BLKCK	I	サブコード、ブロック、クロック信号入力	73～77	NC	–	未接続
34	RDSDI	I	RDS データー入力	78	BUP	I	バックアップ電源ソース差異 H=backup.
35	$\overline{REST}$	I	リセットスイッチ ON/OFF 入力				
36	TUDO	O	チューナーデーター出力	79	$\overline{+BCTL}$	O	5V control スイッチ
37	TUDI	I	チューナーデーター入力	80	BEAT	O	メインクロックセレクター
38	TUCK	O	IC2へのクロック信号出力				

■AN8806SB (IC601) : RF&サーボアンプ

1. 外観図

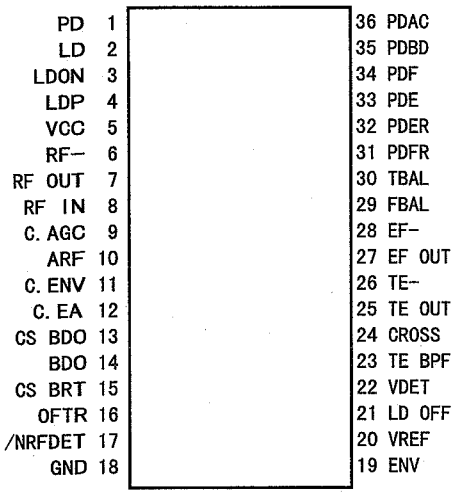

2. ブロック図

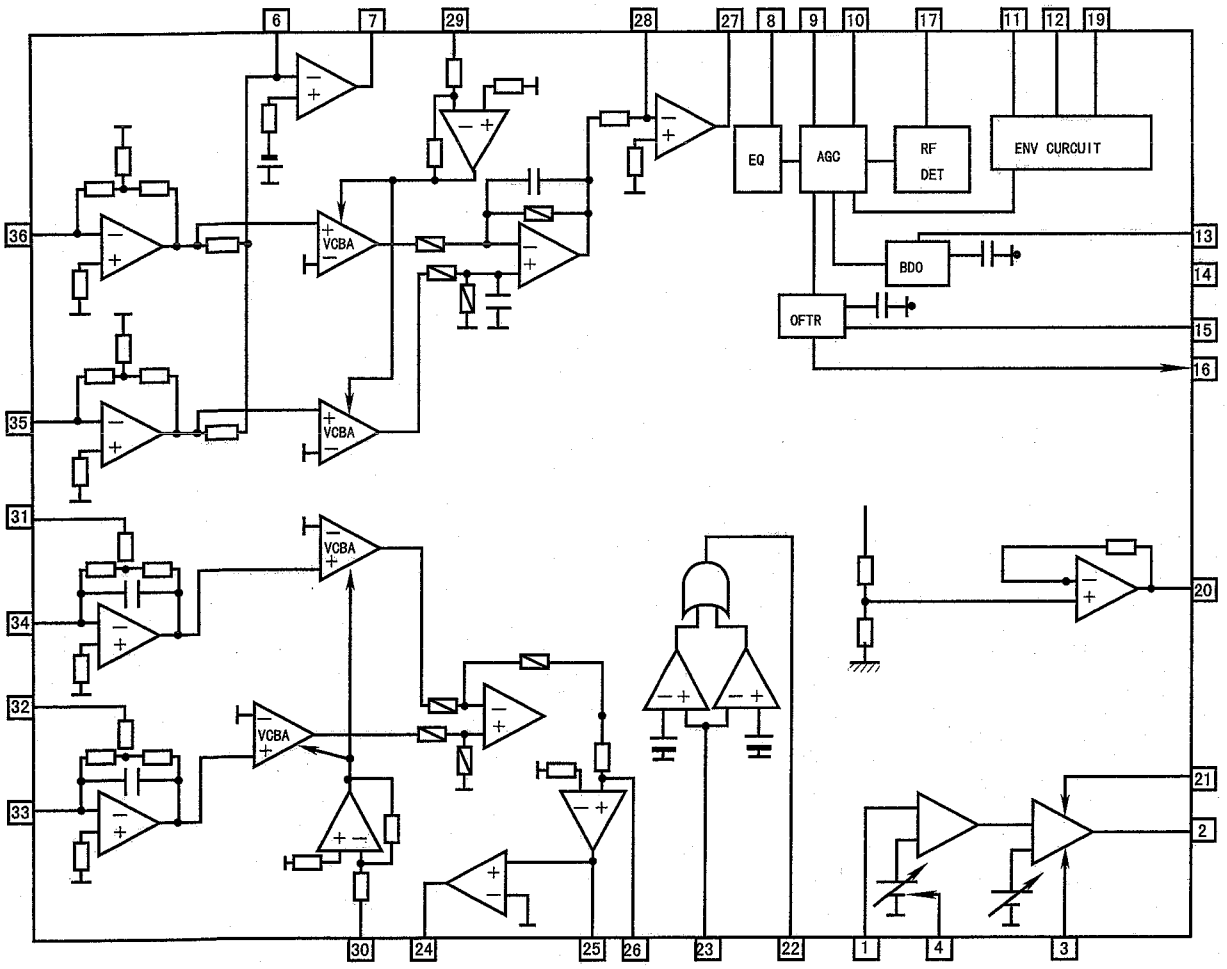

3. 端子説明

Pin No.	シンボル	I/O	機能説明
1	PD	I	APC amp. 入力端子
2	LD	O	APC amp. 出力端子
3	LD ON	I	LD ON/OFF制御端子
4	LDP	—	GNDに接続
5	VCC	—	電源供給
6	RF-	I	RF amp. 反転入力端子
7	RF OUT	O	RFamp. 出力端子
8	RF IN	I	AGC入力端子
9	C. AGC	I/O	AGCループフィルター接続端子
10	ARF	O	ARF出力端子
11	C. ENV	I/O	RF検波用容量接続端子
12	C. EA	I/O	HPF-amp. 用容量接続端子
13	CS BDO	I/O	RF暗側エンベロープ検出用容量接続端子
14	BDO	O	BDO出力端子
15	CS BRT	I/O	RF明側エンベロープ検出用容量接続端子
16	OFTR	O	OFTR出力端子
17	/NRFDET	O	RFDET出力端子
18	GND	—	GNDに接続
19	ENV	O	3TENV出力端子
20	VREF	O	VREF出力端子
21	LD OFF	—	
22	VDET	O	VDET出力端子
23	TE BPF	I	VDET入力端子
24	CROSS	O	CROSS出力端子
25	TE OUT	O	TE amp. 出力端子
26	TE-	I	TE amp. 反転入力端子
27	FE OUT	O	FE. amp出力端子
28	FE-	I	FE amp. 反転入力端子
29	FBAL	I	F. BAL制御端子
30	TBAL	I	T. BAL制御端子
31	PDFR	I/O	I-V amp変換抵抗調整端子
32	PDER	I/O	I-V amp変換抵抗調整端子
33	PDF	I	I-V amp 入力端子
34	PDE	I	I-V amp 入力端子
35	PD BD	I	I-V amp 入力端子
36	PD AC	I	I-V amp 入力端子

2. 機能

Pin No.	Symbol	I/O	機能
1	MNT0	I/O	モニター出力
2	MNT1	O	モニター出力
3	MNT2	O	モニター出力
4	MNT3	O	モニター出力
5	SWDT	I	マイコンシリアルインターフェース用データー入力
6	SCLK	I	マイコンシリアルインターフェース用シフトクロック入力
7	XLAT	I	マイコンシリアルインターフェース用ラッチ入力
8	SRDT	O	マイコンシリアルインターフェース用データー出力
9	SENS	O	マイコンシリアルインターフェイスアドレスへの内部状態対応出力
10	XRST	I	リセット入力 Low:リセット
11	SQSY	O	ディスクサブコード Q シンクロ/ADIP シンクロ出力
12	DQSY	O	デジタル入力がCD又はMDの時 U-bit CD 又は MD formatのサブコード Q シンクロ出力
13	RECP	I	レーザーパワー切り替え入力 High:録音パワー Low:再生パワー
14	XINT	O	インターラプションリクエスト出力
15	TX	I	録音データー出力へのエナーブル信号入力
16	OSCI	I	水晶発振回路入力
17	OSCO	O	水晶発振回路出力 (OSCI ピンの逆出力)
18	XTSL	I	OSCI 入力信号切り替え High:512Fs(22.5792MHz) Low:1024Fs(45.1584MHz)
19	DVDD	-	デジタル電源
20	DVss	-	デジタルグランド
21	DIN	I	デジタルオーディオインターフェース信号入力
22	DOUT	O	デジタルオーディオインターフェース信号出力
23	ADDT	I	アナログ録音入力 (外部 A/D コンバーター出力へ接続)
24	DADT	O	REC モニター出力/変換済みオーディオデーター出力
25	LRCK	O	外部オーディオブロックへのLRCK(44.1kHz) 出力
26	XBCK	O	外部オーディオブロックへのビットクロック(2.8224MHz) 出力
27	FS256	O	256Fs 出力(11.2896MHz)
28	DVdd	-	デジタル電源
29	A03	O	外部 DRAM アドレス出力
30	A02	O	外部 DRAM アドレス出力
31	A01	O	外部 DRAM アドレス出力
32	A00	O	外部 DRAM アドレス出力
33	NC	-	未接続
34	A04	O	外部 DRAM アドレス出力
35	A05	O	外部 DRAM アドレス出力
36	A06	O	外部 DRAM アドレス出力
37	A07	O	外部 DRAM アドレス出力
38	A08	O	外部 DRAM アドレス出力
39		-	未接続
40	DVss	-	デジタルグランド
41	XOE	O	外部 DRAM エナーブル出力
42	XCAS	O	外部 DRAM $\overline{CAS}$ 出力
43	A09	O	外部 DRAM アドレス出力
44	XRAS	O	外部 DRAM $\overline{RAS}$ 出力
45	XWE	O	外部 DRAM ライトエナーブル
46	D1	I/O	外部 DRAM データーバス
47	D0	I/O	外部 DRAM データーバス
48	D2	I/O	外部 DRAM データーバス
49	D3	I/O	外部 DRAM データーバス
50	MVCI	I	外部 VCO (784Fs) クロック入力

■HD6433045SV09F(IC500) : MD コントロールマイコン

1. Terminal Layout

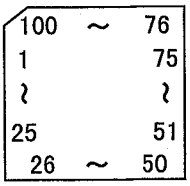

2. Pin Function

PIN No.	シンボル	I/O	機能
1	VCC	–	電源
2	DIUNL	–	"Digital IN unlock" 時 "H" 出力
3	$\overline{\text{MODON}}$	O	L:再生時ハーモニックウエイト ON
4	MODCHG	O	L:再生 H:録音
5	TX	O	録音時のエナーブル信号データー出力
6	RECP	O	IC350の RECP に接続
7	XTSL	O	IC350の XTSL に接続
8	XRST	O	IC350の XRDT に接続
9	XLAT	O	IC350の XLAT に接続
10	RESO	–	フラッシュメモリーが書かれたとき、電源端子は +12V
11	GND	–	グランドに接続
12	STATUS	O	IC901へのステータス信号出力
13	SWDT	O	IC350へのシリアルバス光出力端子
14	COMMAND	I	IC901からのコマンドデーター入力
15	SRDT	I	IC350へのシリアルバス入力端子
16	COMCLK	O	IC901へのクロック信号
17	SCLK	I	IC350へのシリアルバスクロック出力端子
18	STSRDY	O	IC901からの準備信号
19	MEMUTE	O	ピックアップドライブミュート端子
20	MHON	O	磁気ヘッドドライブコントロール端子 L:録音
21	P. ON	O	電源 ON/OFF コントロール端子 H:電源 ON
22	GND	–	グランドに接続
23	PWAD	O	A/Dコンバーター ON/OFFコントロール端子(オーディオ用) L:パワーダウン
24	PWDA	O	D/Aコンバーター ON/OFFコントロール端子(オーディオ用) L:パワーダウン
25	EMPHE	O	再生信号エンファシス ON/OFF 信号 L:ON
26	NC	–	未接続
27	EJECT	O	モータードライブコントロール信号出力 H:イジェクト L:ロード
28	LOAD	O	モータードライブコントロール信号出力 H:ロード L:イジェクト
29～34		–	未接続
35	VCC	–	電源
36	SSTOP	I	ディスク内サラウンド検出用リミットスイッチ ON/OFF 検出信号端子
37	MREF	I	ディスクホール検出スイッチ (反射検出入力)
38	MPROT	I	ディスクホール検出スイッチ (録音保護検出入力)
39～43		–	未接続

PIN No.	シンボル	I/O	機能
44	GND	-	グランドに接続
45	PLAY SW	I	Play スイッチ検出
46	LOAD SW	I	Load スイッチ検出
47～52		-	未接続
53	SEL0	I	同時操作時のID （プルアップ MOS） 通常使用:H
54	SEL1	I	同時操作時のID （プルアップ MOS） 通常使用:H
55	SEL2	I	同時操作時のID （プルアップ MOS） 通常使用:H
56	SEL3	I	同時操作時のID （プルアップ MOS） 通常使用:H
57	GND	-	グランドに接続
58	MMON10	O	平行操作モニター端子
59	MMON11	O	平行操作モニター端子
60	MMON12	O	平行操作モニター端子
61	0	O	平行操作モニター端子
62	STBY	-	VCC に接続
63	RESET	I	リセット信号入力端子
64	NMI	I	VCC に接続
65	GND	-	グランドに接続
66	EXTAL	-	発振端子 (8MHz)
67	XTAL	-	発振端子 (8MHz)
68	VCC	-	電源
69	MMON13	O	平行操作モニター端子
70	SCL	O	IC590, IC591へのEEPROM シリアルクロック
71	DI	O	IC590, IC591へのEEPROM データー出力
72	CS	O	IC590, IC591へのEEPROM チップセレクト出力端子
73	MD0	-	VCCへ接続
74	MD1	-	VCCへ接続
75	MD2	-	VCCへ接続
76	AVCC	-	VCCへ接続
77	Vref	-	VCCへ接続
78	MODESE	I	マイコンへの操作セレクターミナル
79	SET1	I	外部接続方法選択端子
80	SET2	I	DOUT 選択端子 H:DIN 出力 L:FS コンバート出力
81	SET3	I	デジタル出力選択端子 H:OFF L:ON.
82	MT0	I	IC350のモニター出力選択端子
83	MT1	I	IC350のモニター出力選択端子
84	MT2	I	IC350のモニター出力選択端子
85	MT3	I	IC350のモニター出力選択端子
86	GND	-	グランドに接続
87	XINT	I	IC350のインターラプションステータス入力端子
88	DQSY	I	U-bitのデジタル入力, Sub code Q 入力端子
89	SQSY	I	Sub code Q 入力端子
90	NC	-	未接続
91	NC	-	未接続
92	GND	-	グランドに接続
93	MNT0	I	IC350のMNT0端子に接続
94	MNT1	I	IC350のMNT1端子に接続
95	MNT2	I	IC350のMNT2端子に接続
96	MNT3	I	IC350のMNT3端子に接続
97	SENS	I	IC350からのステータス信号入力端子
98	DO	I	IC590, IC591からのEEPROM シリアルデーター入力端子
99	X. SEL	I	水晶発振信号選択端子 L:22.5792MHz H:45.1584MHz.
100	VCC	-	電源

■ MN35510(IC603)：デジタルサーボ&デジタルシグナルプロセッサー

1. 外観図

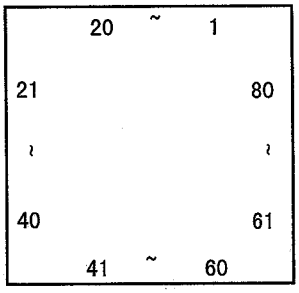

2. ブロック図

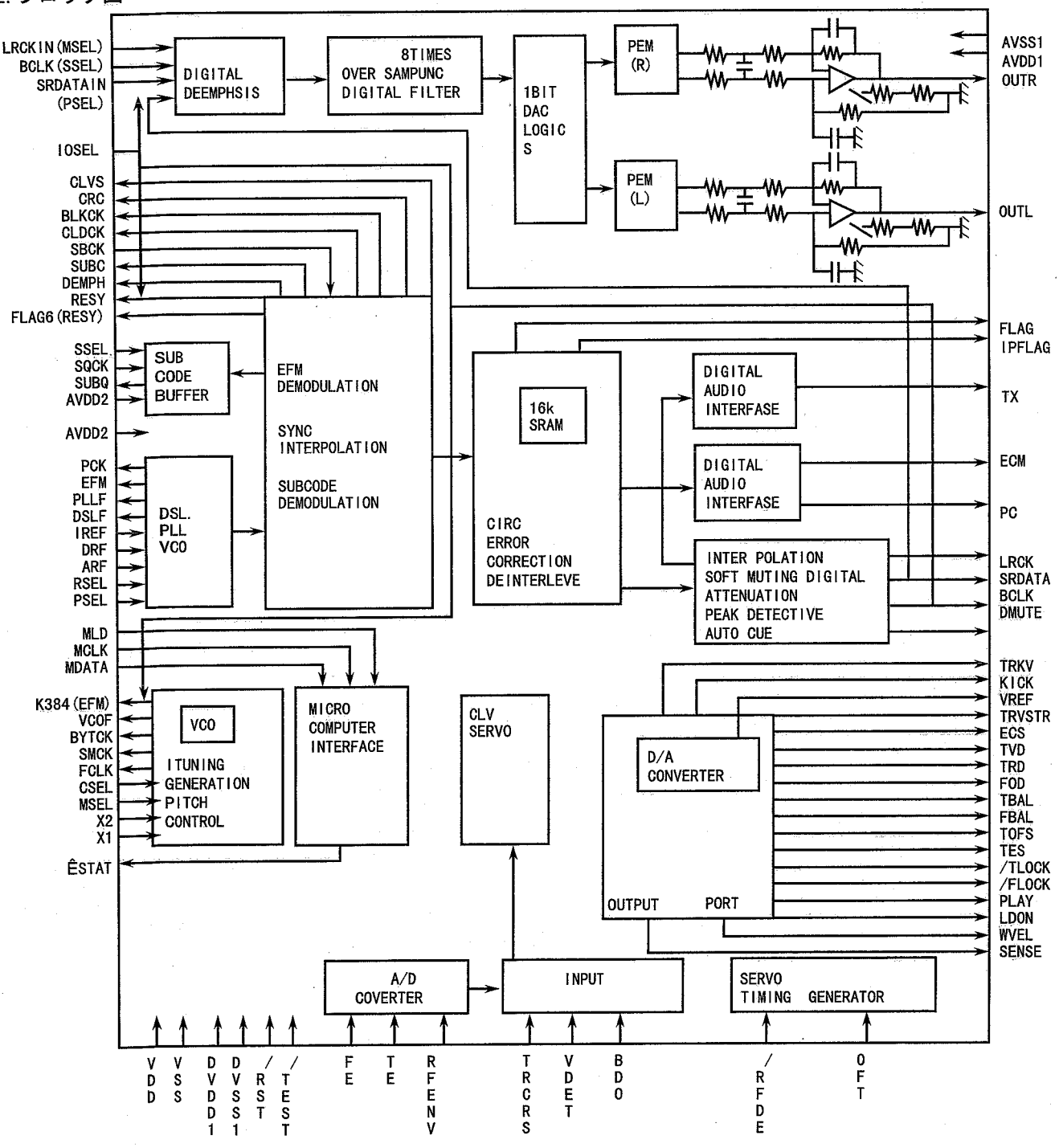

■BH3852S (IC301) : 電子ボリューム

1. ブロック図

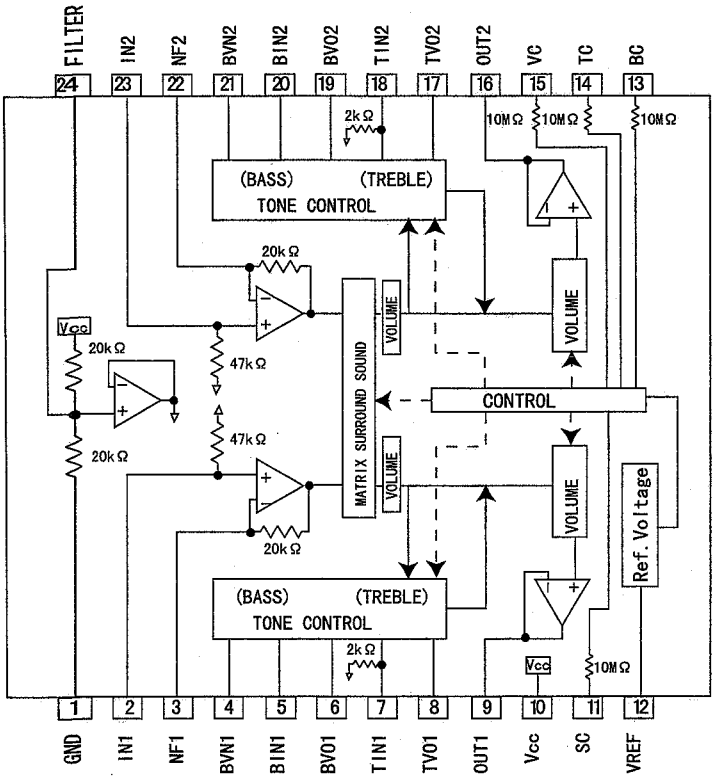

2. 機能説明

Pin番号	シンボル	I/O	機能	Pin番号	シンボル	I/O	機能
1	GND	−	グランド端子	13	BASS	I	バスコントロール端子
2	IN1	I	1ch ボリューム入力端子	14	TRE	I	トレブルコントロール端子
3	NF1	I	入力ステップアンプの	15	VOL	I	ボリュームコントロール端子
			ゲイン調整端子	16	OUT2	0	2chボリューム出力端子
4〜6	BASS1	−	1ch低周波フィルター接続端子	17. 18	TRE2	−	2ch高周波数フィルター接続端子
7. 8	TRE1	−	1ch高周波フィルター接続端子	19〜21	BASS2	−	2ch低周波数フィルター接続端子
9	OUT1	0	1chボリューム出力端子	22	NF2	I	入力ステップアップゲイ
10	VCC	−	電源端子				ン調整端子
11	LIVE	−	サランドコントロール端子	23	IN2	I	2chボリューム入力端子
12	VREF	0	基準電圧出力端子	24	VSET	−	フィルター端子

■M56758FP-X(IC410):5チャンネルアクチュエータドライバ

1. 外観図

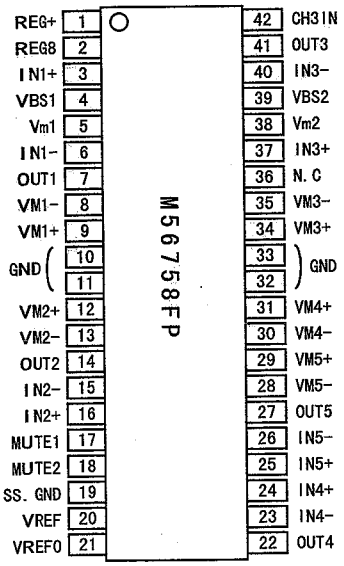

2. ブロック図

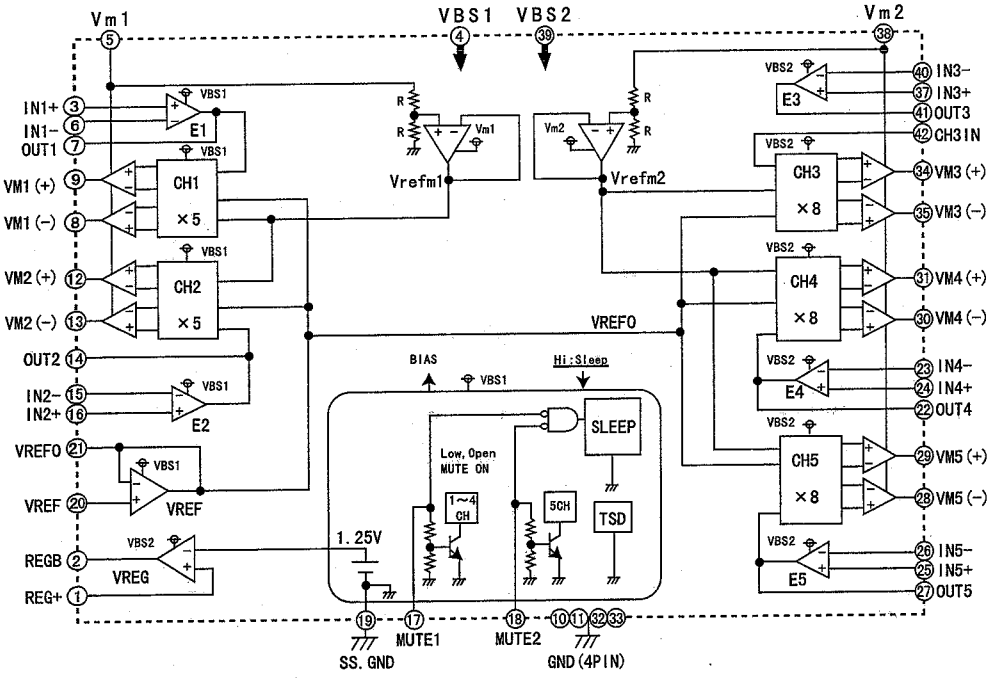

■MN41V4400TT-08(IC390):ダイナミックラム

1. ピン配置図

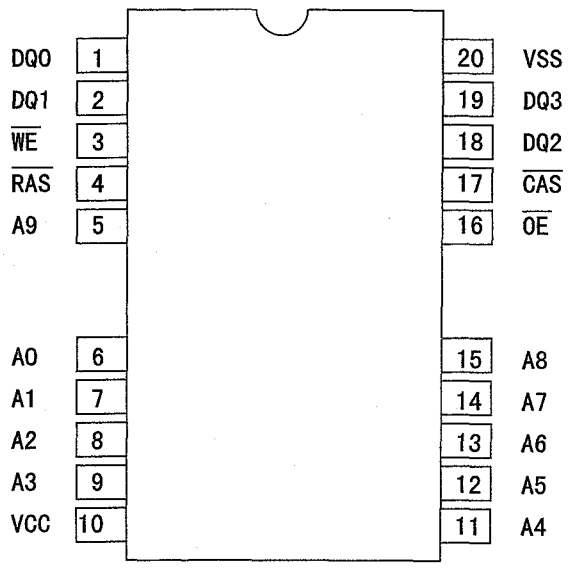

2. 機能説明

シンボル	機能
A0－A9	アドレス入力
RAS	ロウアドレス・ストローブ
CAS	カラムアドレス・ストローブ
WE	ライト・イネーブル入力
OE	アウトプット・イネーブル入力
DQ0－DQ3	データー入出力
VCC	電源（＋3．3V）
VSS	電源（0V）
NC	未接続

3. ブロック図

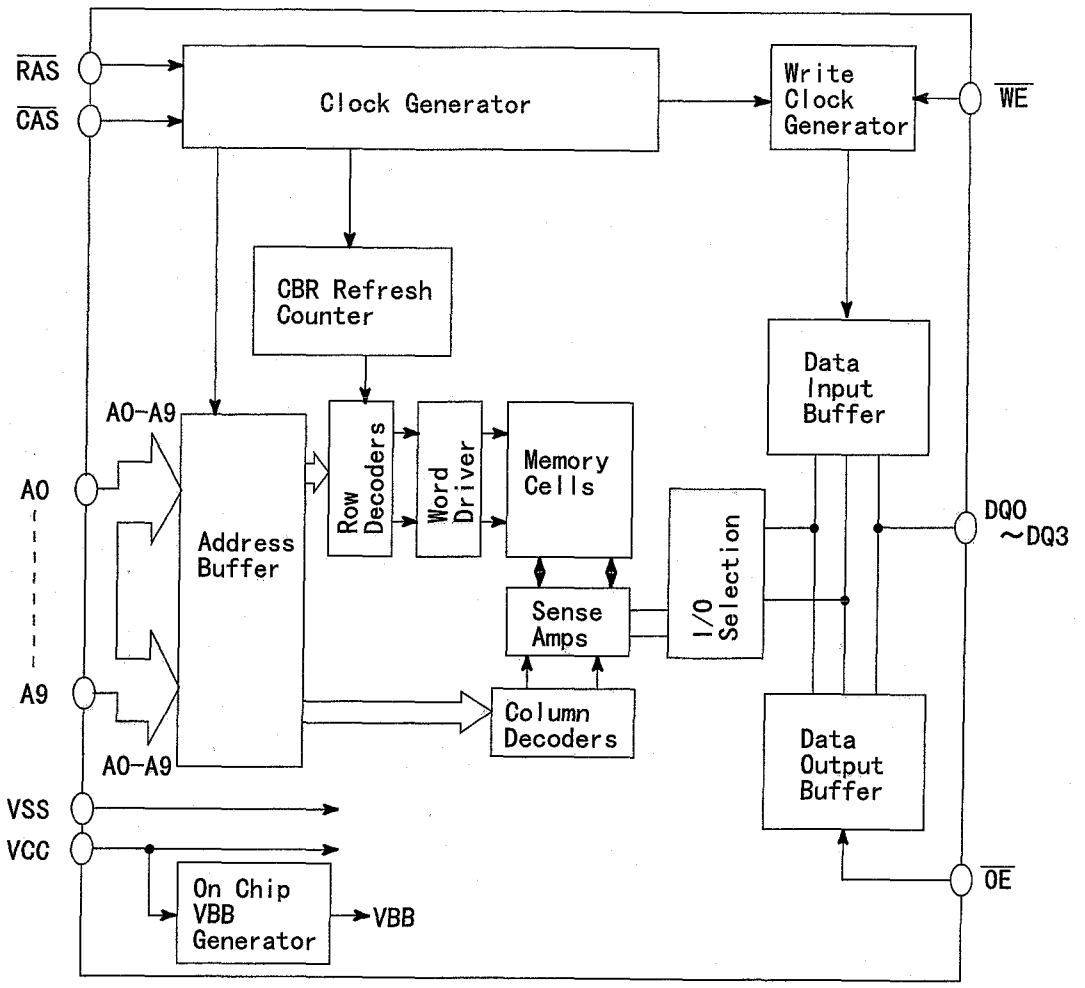

■TA2057N(IC1):FM/AM IFアンプ&検波

1．ブロック図

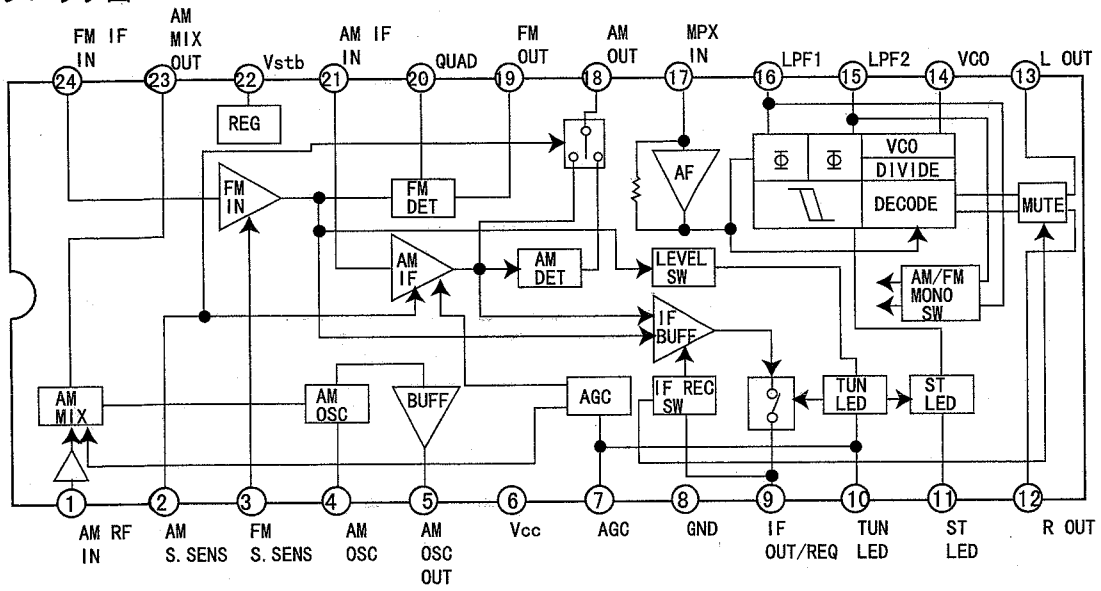

2．端子説明

Pin No.	I/O	シンボル	機能説明	Pin No.	I/O	シンボル	機能説明
1	I	AM RF	AMRF信号入力	13	O	Lch OUT	左側出力
2		AM S. SENS		14	O	VCO	VCO発振子接続端子
3		FM S. SENS		15	O	LPF2	端子電圧が"H"の時MONO "L"の時ST
4	-	AM OSC	AM局部発振	16	O	LPF1	端子電圧が"H"の時AM "L"の時FM
5	O	AM OSC OUT	AM局部発振出力	17	I	MPX IN	マルチプレックス信号入力
6	-	VCC	電源供給端子	18	O	AM OUT	AM検波出力
7	I	AGC	AGC電圧入力	19	O	FM OUT	FM検波出力
8	-	GND	グランド端子	20	I	FM QUAD	FMIFのバイパス
9	O	IF OUT	IFカウント用信号出力	21	I	AM IF IN	AMIF信号入力
10	O	TU IND	同調時のインジケーター駆動出力	22	-	Vst	定電圧出力端子
11	O	ST IND	ステレオインジケーター駆動出力 "H"：モノラル "L"：ステレオ	23	O	AM MIX OUT	AMミキサー出力
12	O	Rch OUT	右側出力	24	I	FM IF IN	FMIF信号入力

■TA8409F-W(IC572):モータードライバー

1. ブロック図

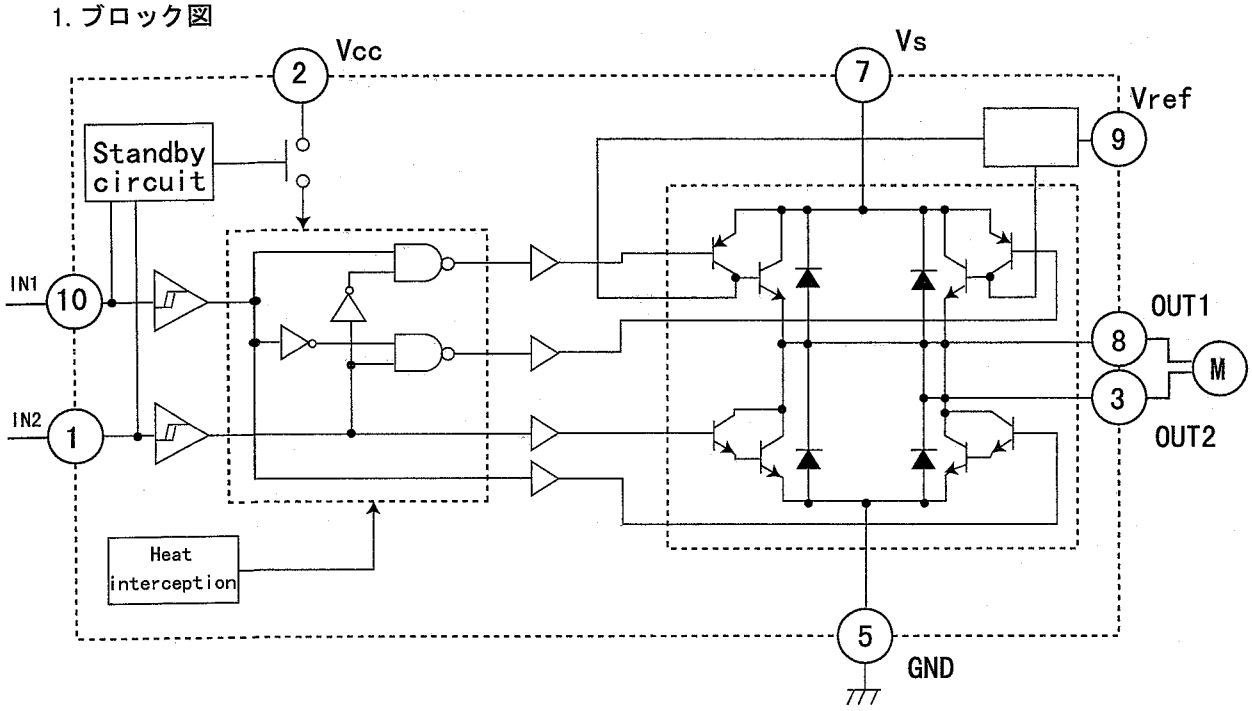

2. 機能

入力		出力		モード
IN1	IN2	OUT1	OUT2	MOTOR
0	0	∞	∞	STOP
1	0	H	L	CW/CCW
0	1	L	H	CCW/CW
1	1	L	L	BRAKE

■LA4705NA (IC303): パワーアンプ

ブロック図

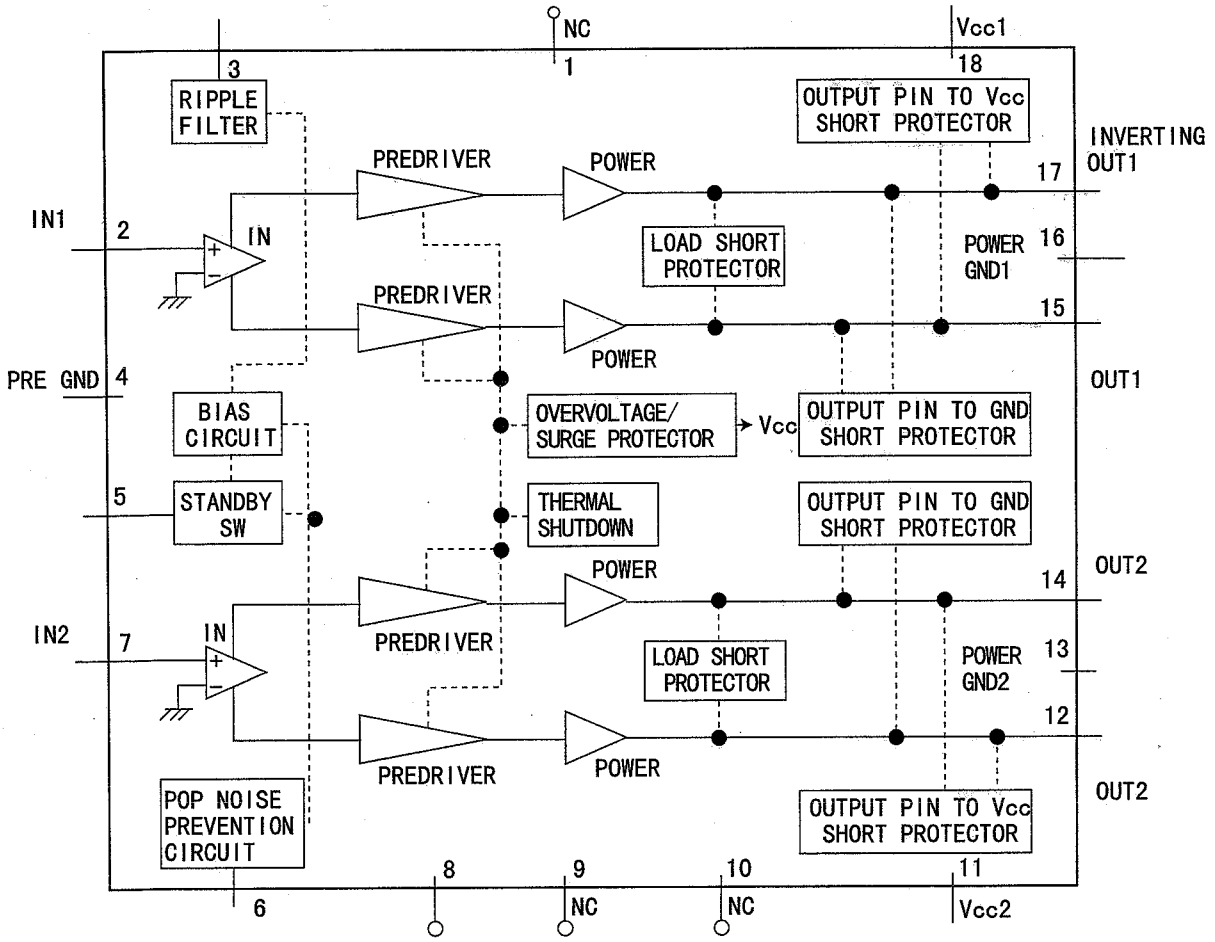

1, 9, 10番ピンは未接続

■TK71340M-W(IC485): レギュレーター

1. ピン配置図

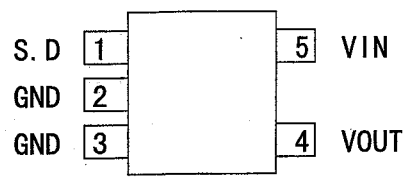

2. ブロック図

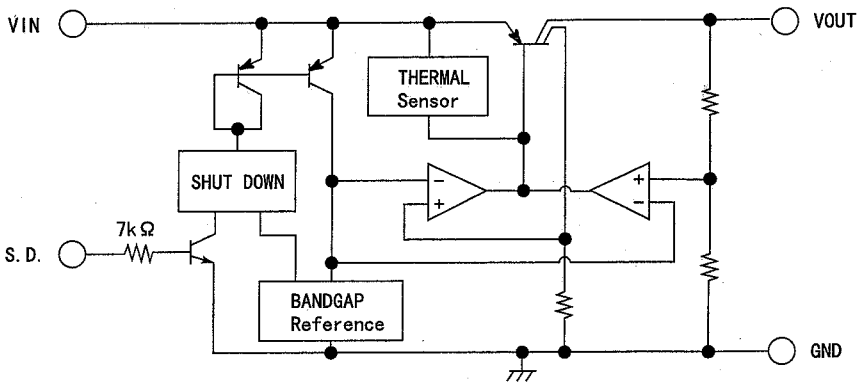

■AK4520A-VF-X(IC480):A/D&D/Aコンバータ

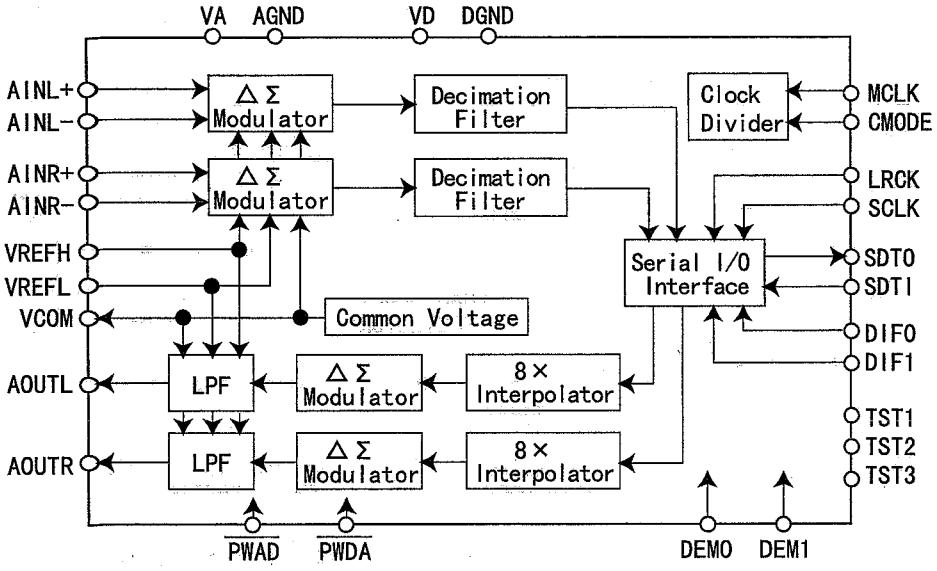

■TC74HC00AF-W(IC571):モータードライバー

1. ピン配置図／ブロック図

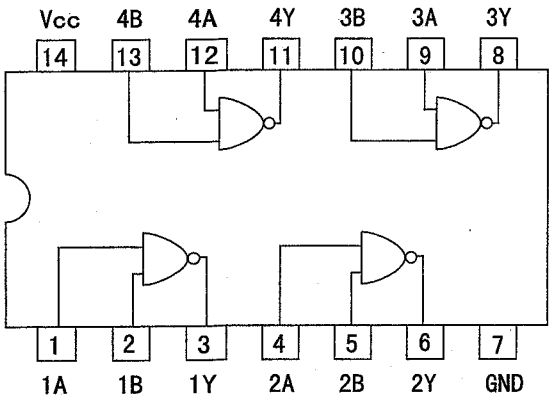

■NJM4580D-D(IC302):デュアルオペアンプ

1. ブロック図

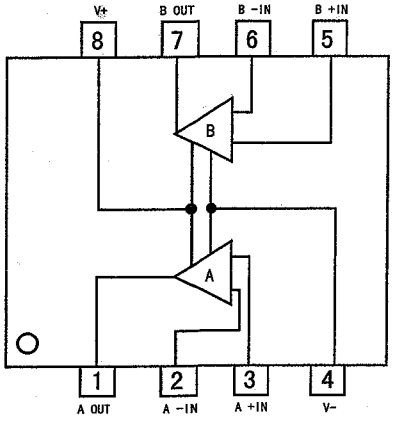

■ BA6897FP (IC602) : 4チャンネルドライバー

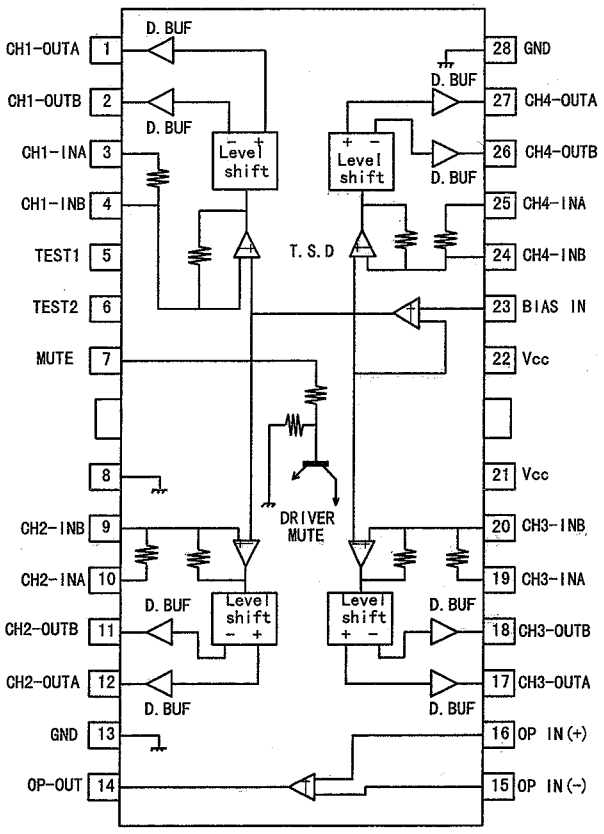

FLチューブ内部接続

■QLF0043-001(DI901)

1. グリッド及びセグメント

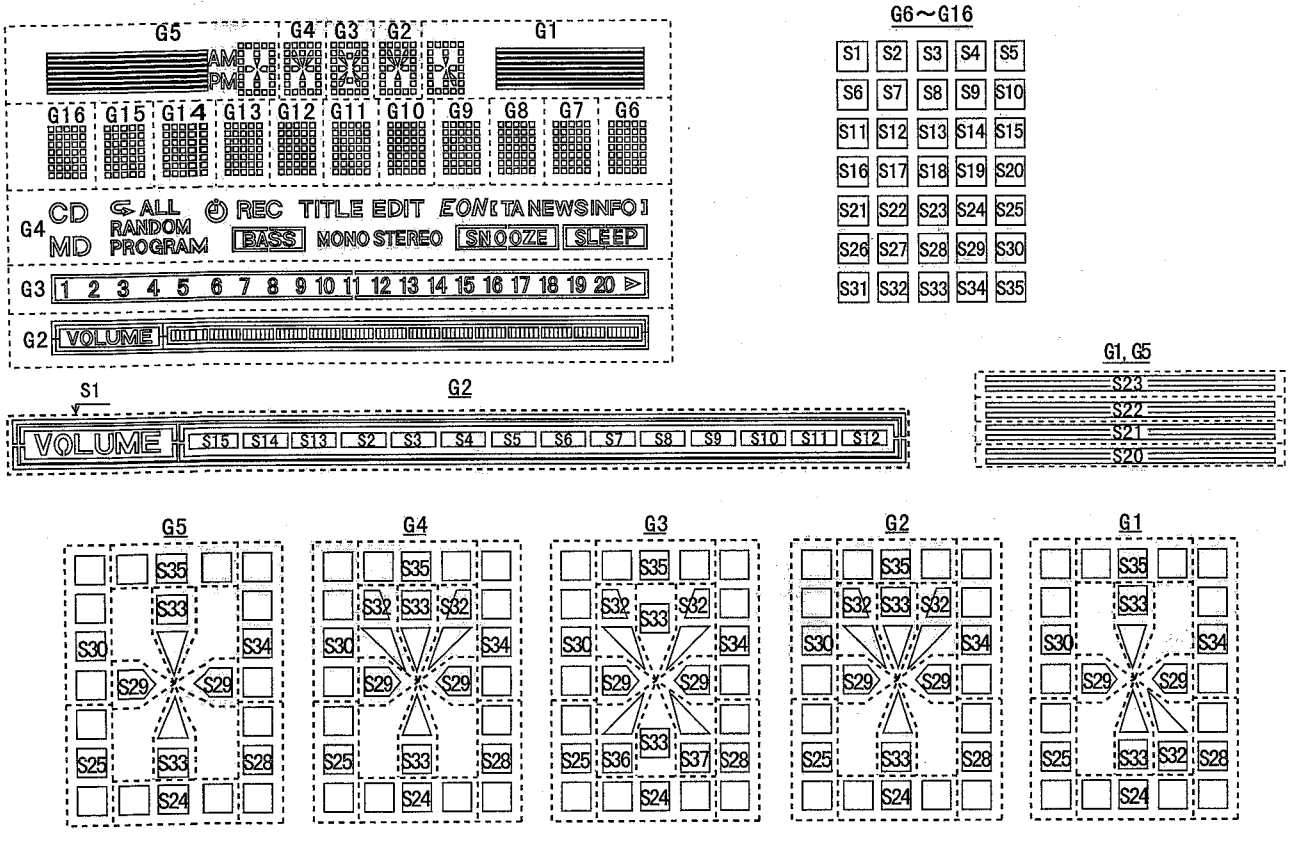

2. アノード接続

	G1	G2	G3	G4	G5
S1		S1		MD	
S2		S2	11	PROGRAM	
S3		S3	12	BASS	
S4		S4	13	MONO	
S5		S5	14	STEREO	
S6		S6	15	SNOOZE	
S7		S7	16	SLEEP	
S8		S8	17	RANDOM	
S9		S9	18	CD	
S10		S10	19	⇆	
S11		S11	20	ALL	
S12		S12	▶	⏲	

	G1	G2	G3	G4	G5
S13		S13	10	REC	
S14		S14	9	TITLE	
S15		S15	8	EDIT	
S16			7	TA	
S17			6	NEWS	
S18			5	INFO	
S19			4	EON[ ]	
S20	S20		3		S20
S21	S21		2		S21
S22	S22		1		S22
S23	S23				S23
S24	S24	S24	S24	S24	S24

	G1	G2	G3	G4	G5
S25	S25	S25	S25	S25	S25
S26			S26		PM
S27			S27		AM
S28	S28	S28	S28	S28	S28
S29	S29	S29	S29	S29	S29
S30	S30	S30	S30	S30	S30
S31			S31		
S32	S32	S32	S32	S32	
S33	S33	S33	S33	S33	S33
S34	S34	S34	S34	S34	S34
S35	S35	S35	S35	S35	S35

PIN ASSIGNMENT

Pin No.	1	2	3	4	5	6	7	8	9	10	11	12	13	14	15	16	17	18	19	20
Assignment	F1	F1	F1	NP	NL	S1	S2	S3	S4	S5	S6	S7	S8	S9	S10	S11	S12	S13	S14	S15

Pin No.	21	22	23	24	25	26	27	28	29	30	31	32	33	34	35	36	37	38	39
Assignment	S16	S17	S18	S19	S20	S21	S22	S23	S24	S25	S26	S37	NL	IC	NL	NP	F2	F2	F2

Pin No.	40	41	42	43	44	45	46	47	48	49	50	51	52	53	54	55	56	57	58	59
Assignment	F2	F2	F2	NP	NL	NC	NL	H	S28	S29	S30	S31	S32	S33	S34	S35	NL	G1	G2	G3

Pin No.	60	61	62	63	64	65	66	67	68	69	70	71	72	73	74	75	76	77	78
Assignment	G4	G5	G6	G7	G8	G9	G10	G11	G12	G13	G14	G15	G16	D	NL	NP	F1	F1	F1

主要部品の外し方

＜本体＞

■リヤカバーの外し方 (図1-3参照)

1. リヤカバーにある①のネジ６本を外す。
2. リヤカバー上面にある②のネジ２本を外す。
3. 底面にある③のネジ２本を外す。
4. スピーカーターミナルとアンテナターミナルをそれぞれ外す。リヤカバーのタブを外し、リヤカバーを引き抜く。

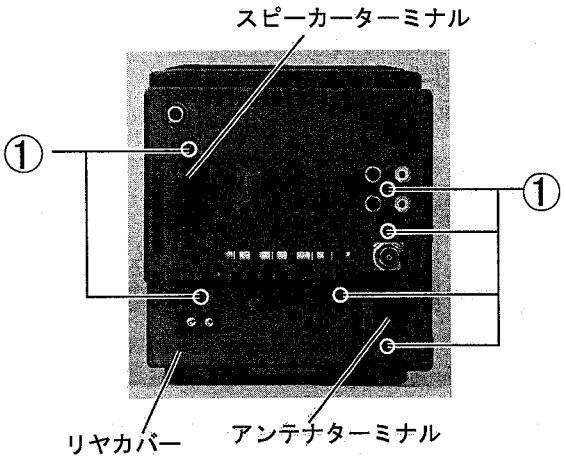

図1

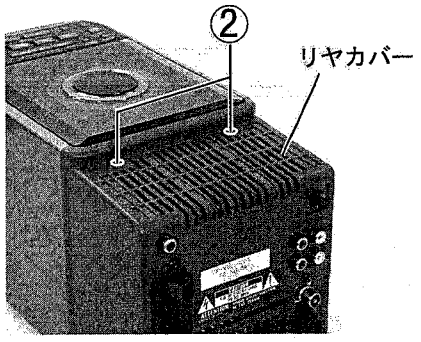

図2

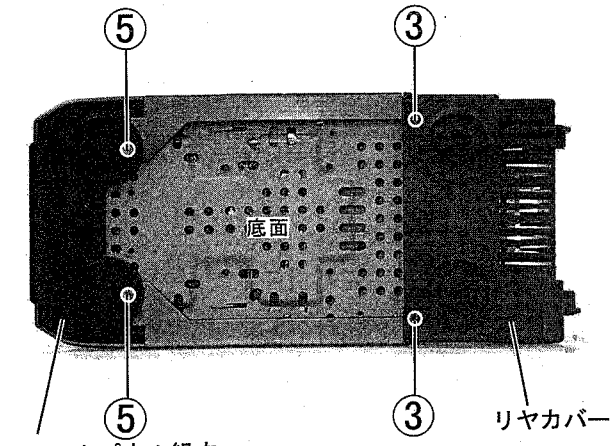

図3

■サイドパネルとオーナメントパネルの外し方 (図3-5参照)

1. 本体からリヤカバーを外す。
2. 本体の左右にあるオーナメントパネルを取り付けている④のネジ２本を外す。
3. 本体底面でサイドパネルを止めている⑤のネジ２本を外す。 (図3参照)
4. 左右のサイドパネルを図4及び図5のように矢印の方向へ移動し、後ろへ動かす。
5. 左右のオーナメントパネルを図4及び図5のように矢印の方向へ移動し、上へ動かす。

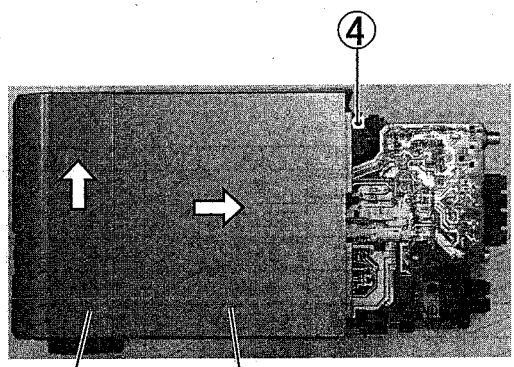

図4

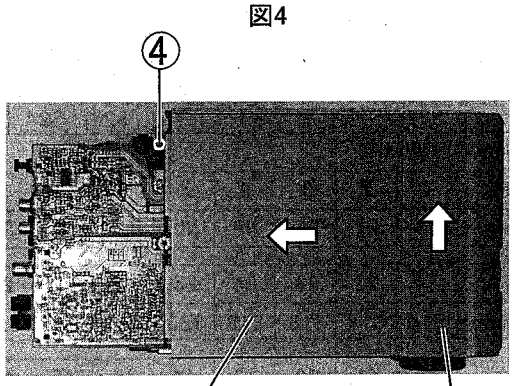

図5

再組立

再組立時は、オーナメントパネルを取り付けてから、サイドパネル、リヤカバーの順で取り付ける。

■CD プレイヤー組立の外し方

(図6～図11参照)

1. 本体からリヤカバーを外す。
2. 本体からサイドパネルとオーナメントパネルを外す。
3. ヒートシンクを止めている ⑥のネジ3本を外す。
4. 電源レギュレーター基板をCDプレイヤーへ止めている ⑦ のネジ２本を外す。
5. CDプレイヤー組立の下にあるCDサーボコントロール基板のCN603及び、CN604のカードワイヤーを外す。
   CDプレイヤー組立の両側にある⑧のネジ２本を外す。
6. 本体左側のCDプレイヤーに止めてある ⑨ のネジ１本を外す。
7. CDサーボコントロール基板のCN605とチューナー／ファンクション基板のCN508のコネクターを外す。
8. チューナー／ファンクションアンプ基板と電源レギュレーター基板を外すときは、それぞれのコネクターを外す。
9. フロント基板のCN804から接続しているコントロールスイッチ基板のコネクターCN201を外す。
   CDプレイヤー組立を後方へ外す。

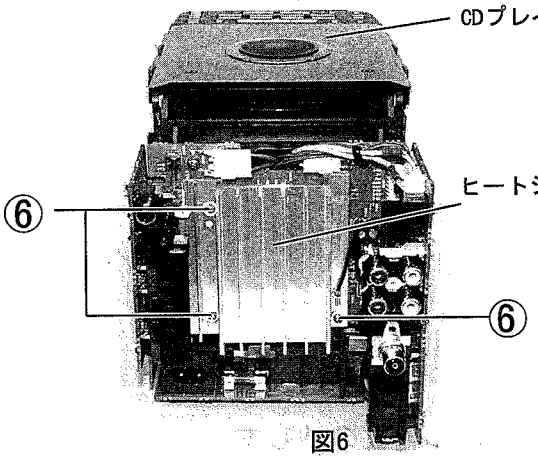

図6

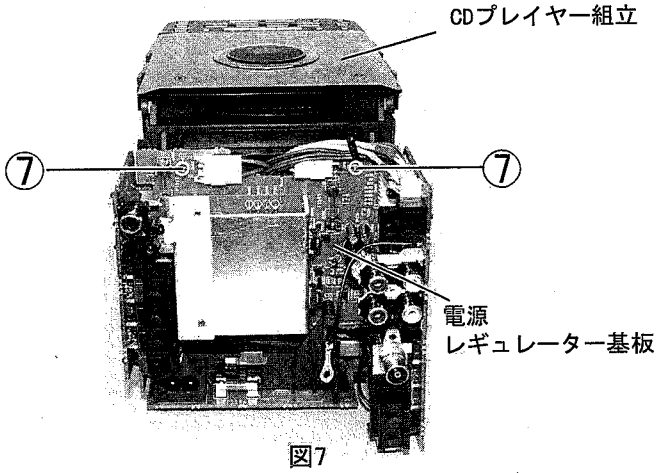

図7

再組立

CDプレイヤー組立を確実かつ、簡単に再組立するには、チューナー／ファンクションアンプ基板を仮に外しておき、CDプレイヤー組立を取り付けてから、チューナー／ファンクションアンプ基板を取り付ける。

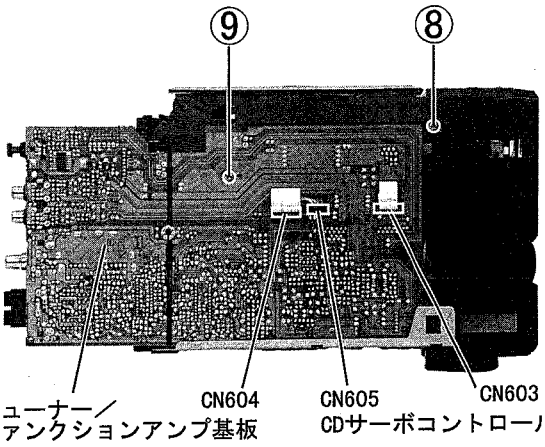

図8

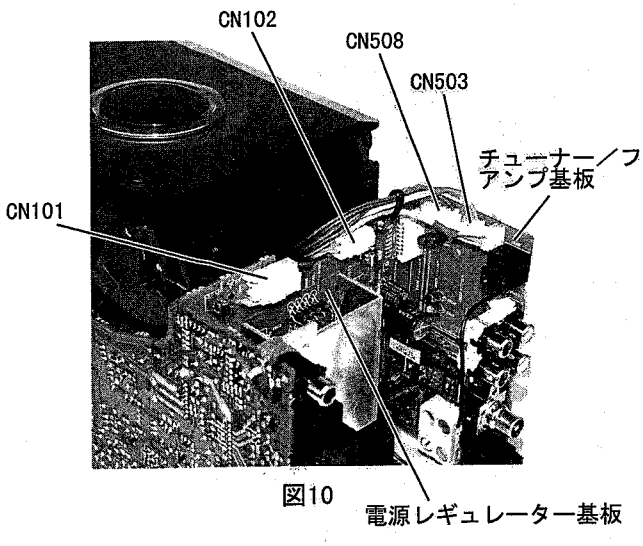

図10

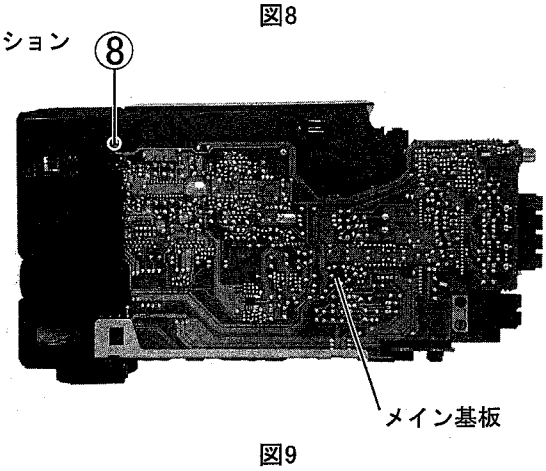

図9

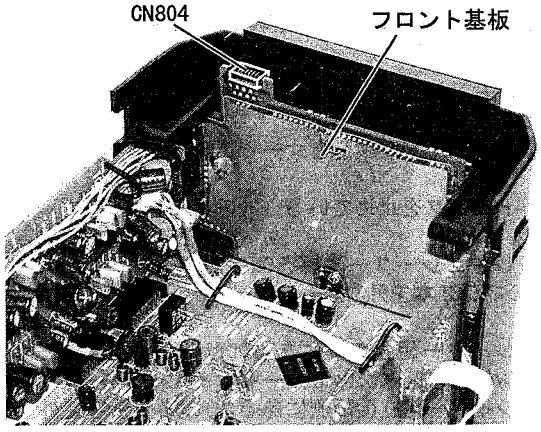

図11

■フロントパネル組立の外し方

（図11～図14参照）

1. リヤカバーを外す。
2. サイドパネル及びオーナメントパネルを外す。
3. CDプレイヤー組立を外す。
4. フロントパネル両側下の接続部　A　２カ所を外す。

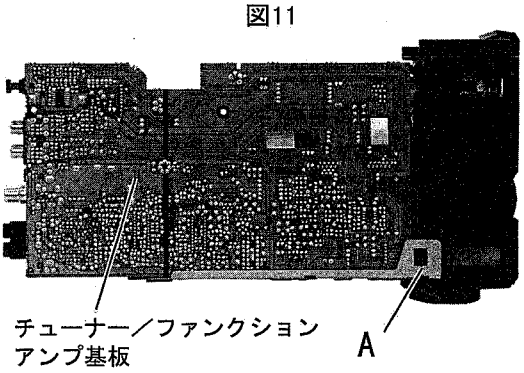

図12

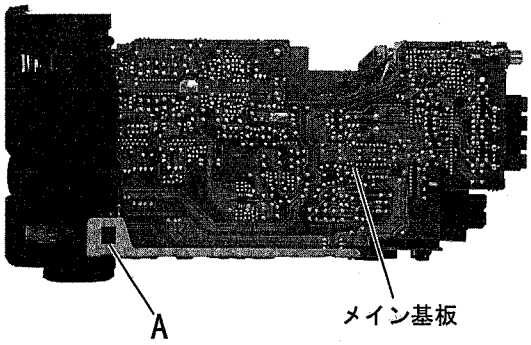

図13

5. メイン基板のコネクターCN303を外す。
6. システムコントロール基板のCN705とCN706及び、メイン基板のCN308に接続しているフロント基板のコネクターを引き出して外す。

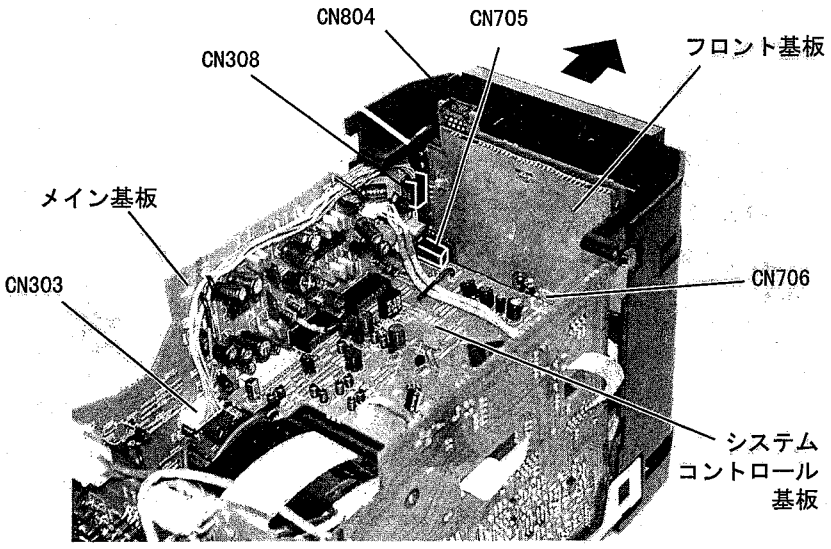

図14

■CDサーボコントロール基板の外し方

(図15 及び 図16参照)

1. CDプレイヤー組立を本体から外す。
2. CDプレイヤー組立下側のCDサーボコントロール基板を止めている ⑩ のネジ４本を外す。
3. CDサーボコントロール基板のCN601からのカードワイヤーを外す。
4. モーター基板のPO11のコネクターを外す。

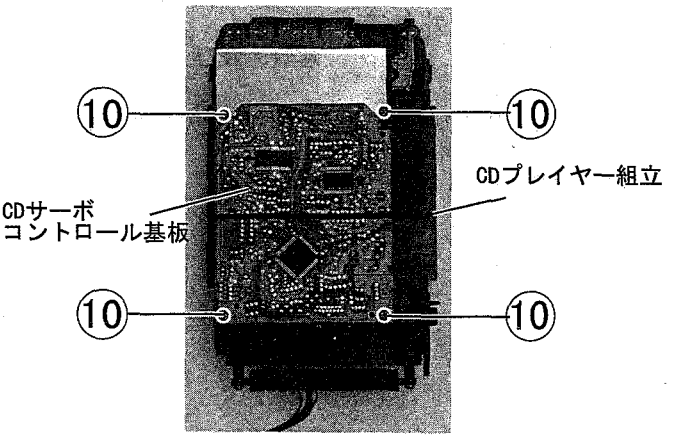

図15

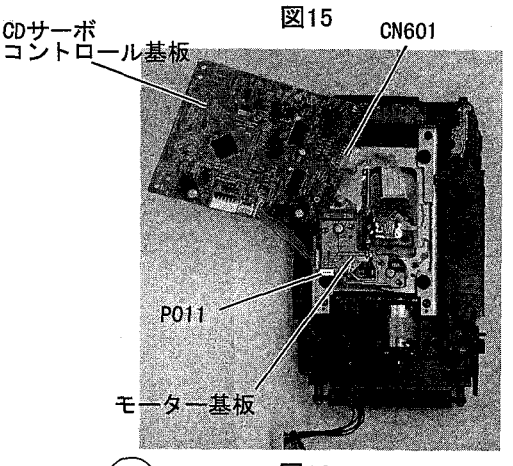

図16

■CDメカニズム組立の外し方

(図17参照)

1. 本体からCDプレイヤー組立を外す。
2. CDプレイヤー組立からCDサーボコントロール基板を外す。
3. CDメカニズム組立を止めている ⑪ のネジ４本を外す。
4. CDメカニズム組立から４個のダンパーとCDメカニズムブラケットを外す。

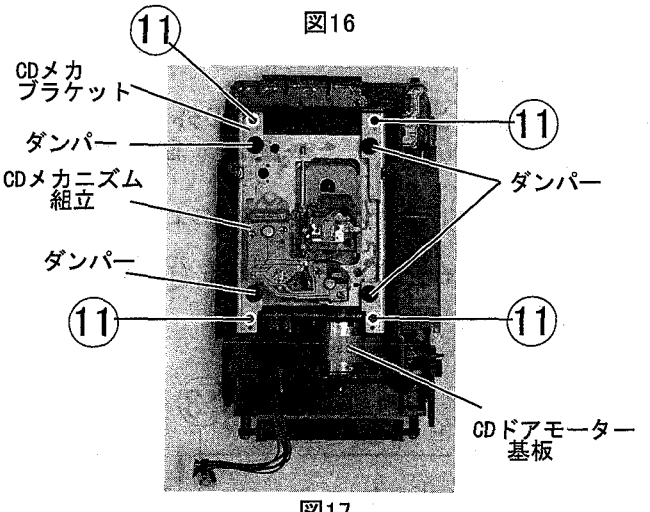

図17

■CDモータードライバー基板の外し方

(図17 及び 図18参照)

1. 本体からCDプレイヤー組立を外す。
2. CDプレイヤー組立からCDサーボコントロール基板を外す。
3. CDメカニズム組立を外す。
4. ローディングベルトを外す。
5. CDドアモータードライブ基板を止めている ⑫ のビス２本を外す。

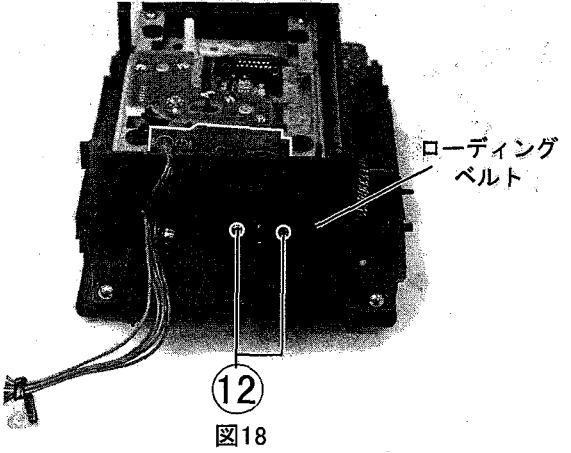

図18

■CDドア組立の外し方

(図19 及び 図20参照)

1. CDプレイヤー組立の左右にある支点部 B の２カ所をドライバー等で広げ外す。
CDドア組立を外す。

図19

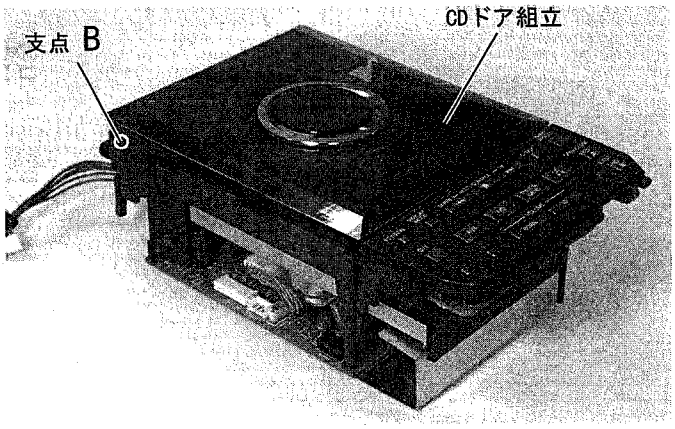

図20

■オペレーションスイッチ基板の外し方

(図21 - 図23参照)

1. 左右のタブ C を広げ、トップパネルを持ち上げる。

2. オペレーションスイッチ基板を止めている ⑬ のビス３本を外す。

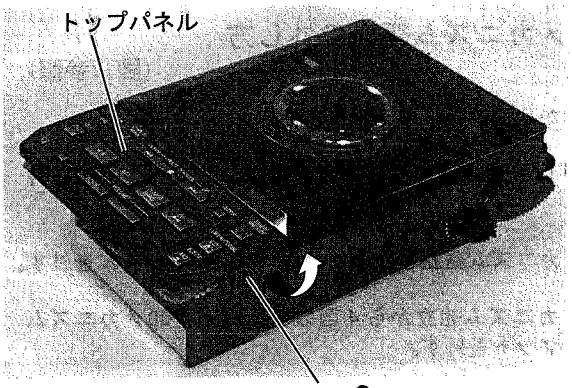

図21

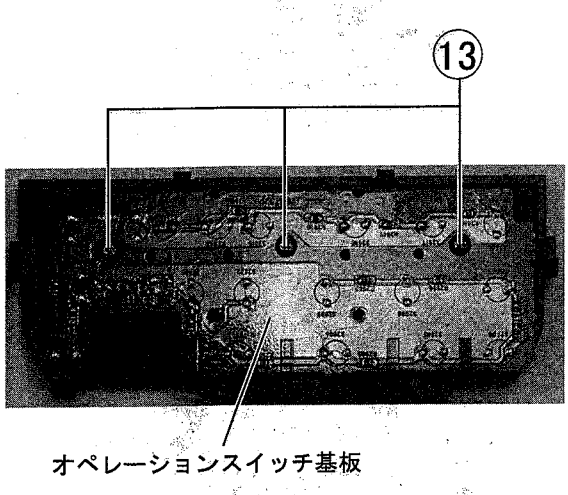

図23

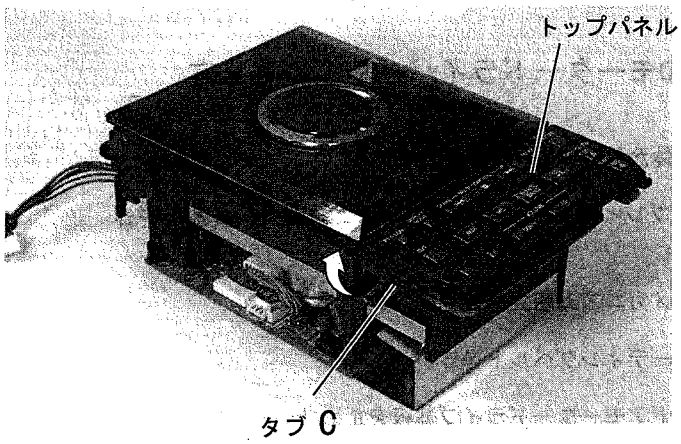

図22

■チューナー／ファンクションアンプ基板及びメイン基板の外し方

（図24～図27参照）

1. CDプレイヤー組立を外す。
2. フロントパネル組立を外す。
3. チューナー／ファンクションアンプ基板のコネクターCN505, CN506及びCN507を外し引き出す。
4. チューナー／ファンクションアンプ基板のコネクターCN501とCN504を外す。
5. シャーシベースにアースを固定している ⑬ のネジ2本を外す。
   チューナー／ファンクションアンプ基板を外す。

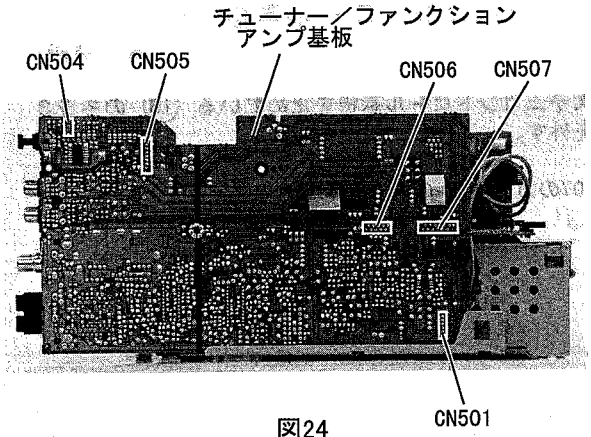

図24

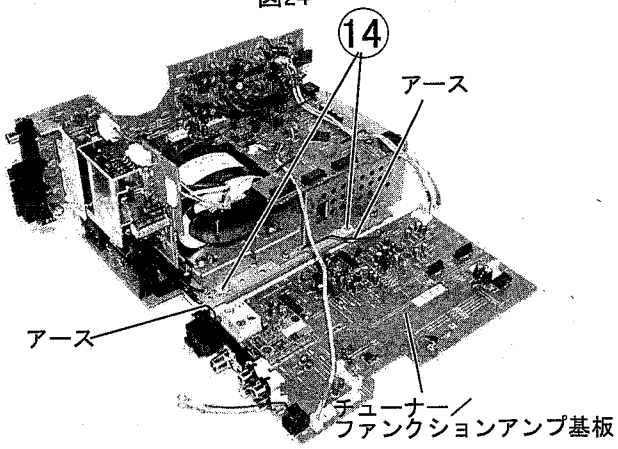

図25

6. メイン基板のコネクターCN301, CN302, CN304及びCN305を外す。
7. メイン基板のコネクターCN306を外す。
8. シャーシベースにアースを固定している ⑮ のネジ2本を外し、メイン基板を外す。
9. パワートランスからのソケットワイヤーがつながっている電源基板のコネクターCN101及びCN102を外す。
   （図10参照）

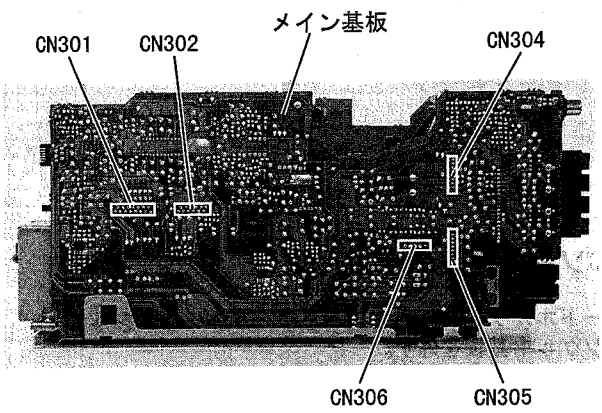

図26

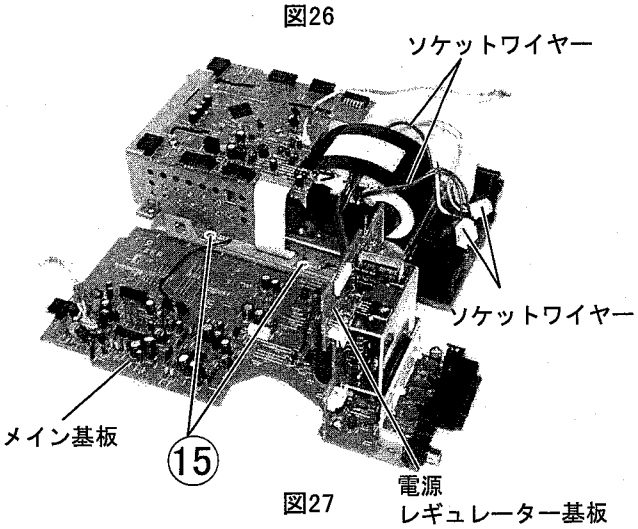

図27

■システムコントロール基板の外し方

(図28参照)

1. システムコントロール基板を止めている ⑯ のネジ3本を外す。
2. CN707のカードワイヤーを外す。

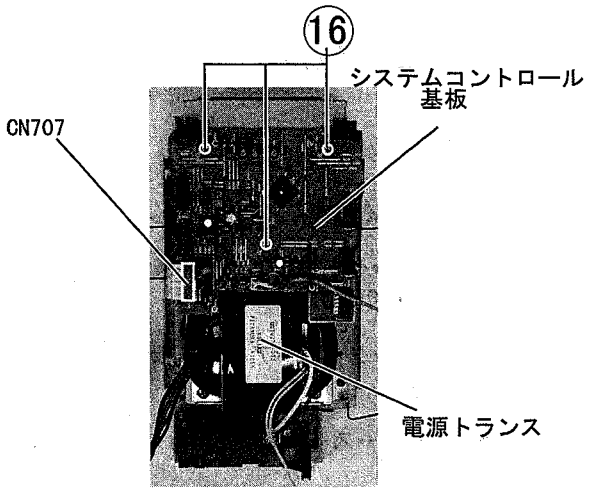

図28

■電源トランスの外し方

(図29参照)

1. 電源レギュレーター基板のCN101及びCN102を外す。(図10参照)
2. ACソケット基板のコネクターCN191を外す。
3. 電源トランスを止めている ⑰ のネジ4本を外す。

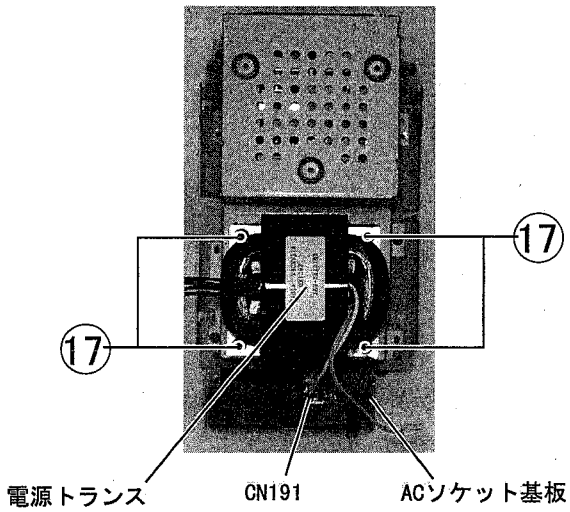

図29

■ACソケット基板の外し方

(図30参照)

1. ボードホルダーを止めている ⑱ のネジ2本を外し、ACソケット基板を外す。

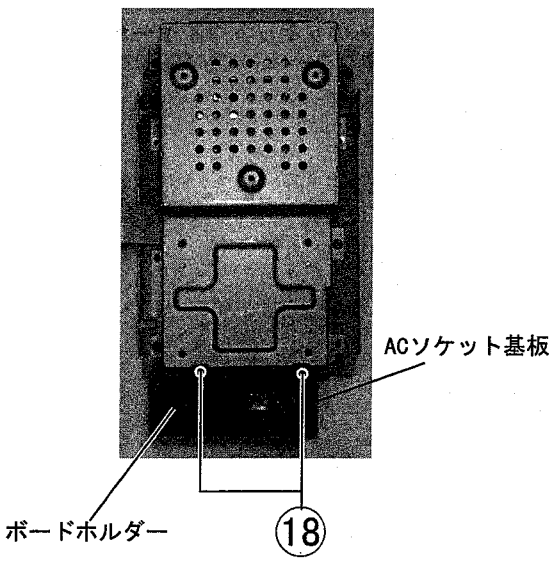

図30

■MDメカニズム組立の外し方

(図31 及び 図32参照)

1. カバーを止めている ⑲ のビス６本を外す。
2. MDメカニズム組立を止めている ⑳ のビス２本を外す。
3. MDメカニズムを後方へ移動し、ボトムシャーシに引っかけているツメを外し上へ持ち上げる。

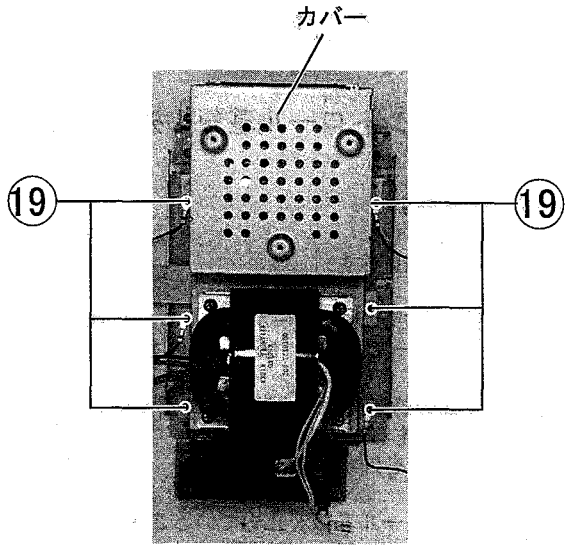

図31

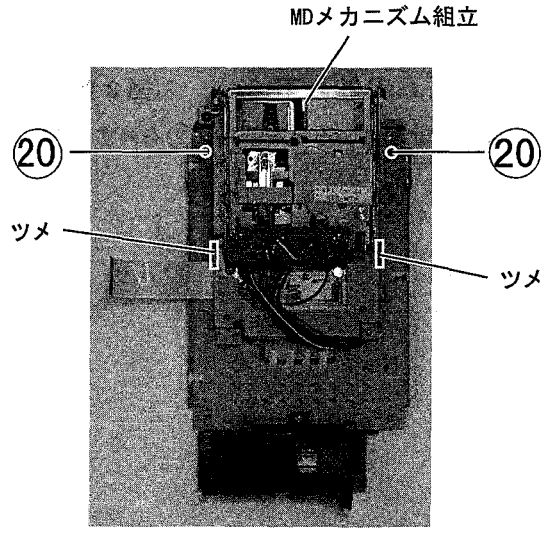

図32

■フロント基板の外し方

(図33参照)

1. フロントパネル組立を外す。
2. フロント基板を止めている ㉑ のネジ１本を外す。
   フロント基板とフロントキャビネットのそれぞれの支点 D 及び E を広げて外す。
3. ヘッドホン基板を止めている ㉒ のネジ１本を外す。

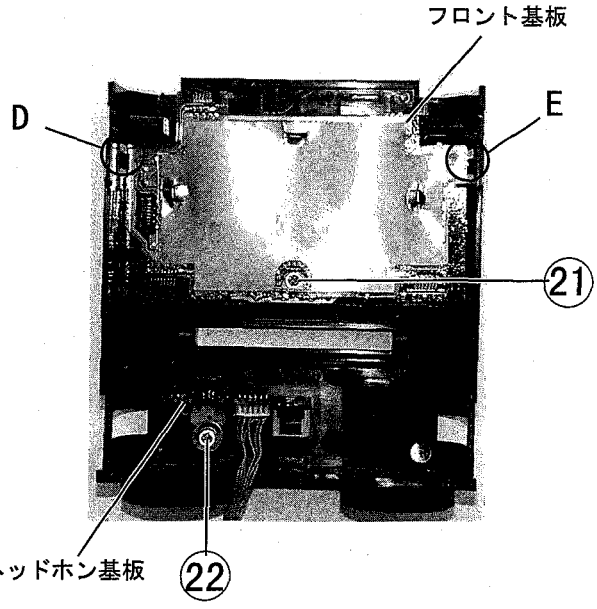

図33

MDメカニズム組立の外し方

1) MDサーボ コントロール基板の外し方

(図１参照)

1. トップカバーを外す

2. MD メカニズム組立を外す

3. MD メカニズム組立と MD サーボコントロール基板をつなげているコネクター CN407 と CN408 を外す

4. ピックアップLDの静電気破壊を防ぐためピックアップのパターンを半田付けする
コネクター CN321 を外す

5. MD サーボコントロール基板を止めている２本のネジ① を外す
A 部を矢印の方向へ引き出し MD サーボコントロール基板を外す

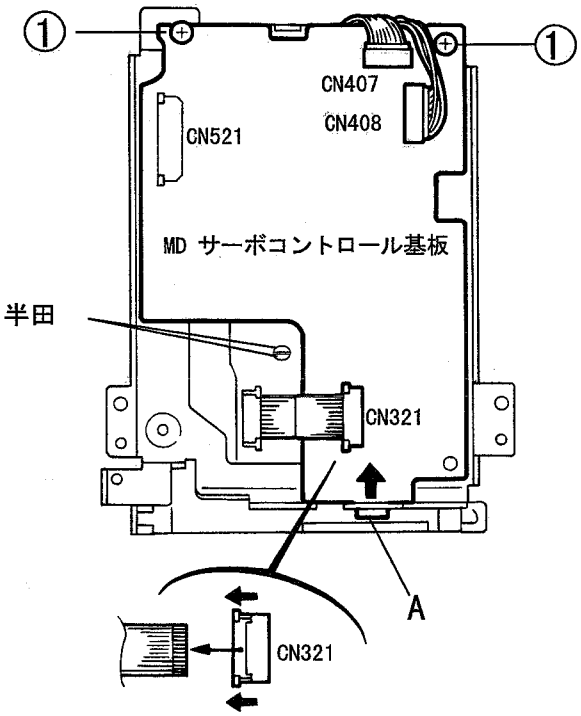

図１

2) MDメカニズムの外し方 (図２参照)

1. MD メカニズムを止めている３本のネジ②を外す

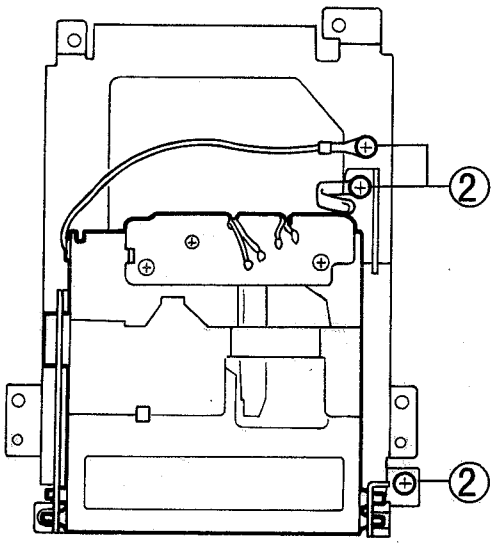

図２

3) 磁気ヘッドの外し方　　(図３参照)

1. メカニズムのウォームプーリーをリア方向に回して磁気ヘッドを下ろす

2. MD　メカニズムの上面の開孔部より磁気ヘッドに半田付けされているワイヤー B ２本を外す

3. 磁気ヘッドを止めているネジ③１本を外す

4. ピックアップのレンズに触れないように、磁気ヘッドを抜き取る

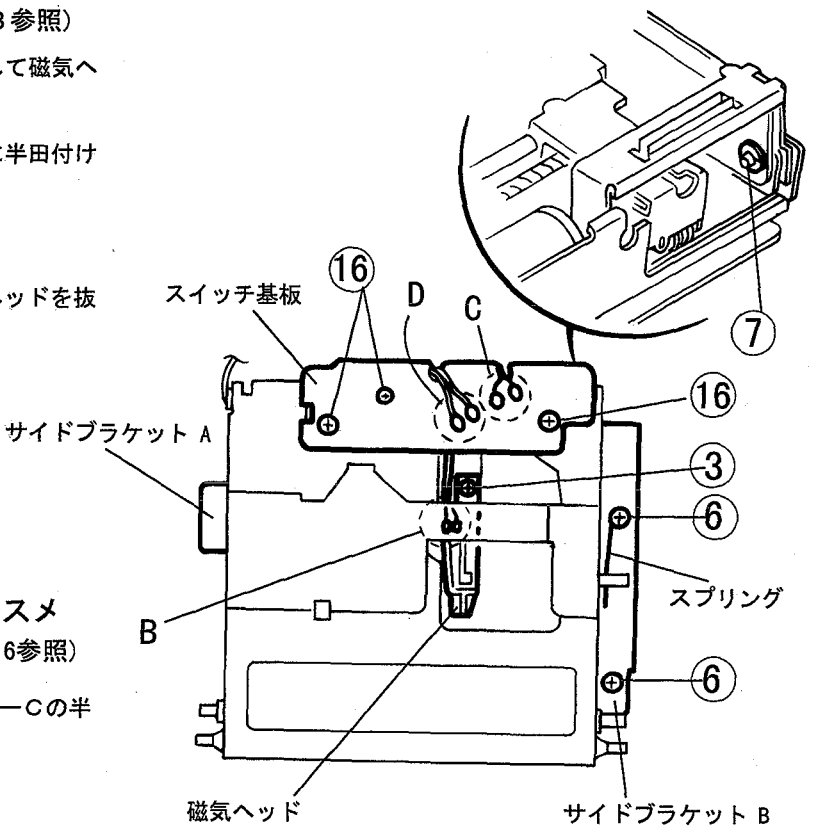

図３

4) ローディングメカニズムとトラバースメカニズムの外し方　　(図3～6参照)

1. スイッチ基板に半田付けされている２本のワイヤーCの半田を外す

2. ヘッドガイドを止めているネジ⑧を１本外す

3. ヘッド組立を止めているネジ ⑨ ２本を外し矢印の方向に抜き取る　この時、磁気ヘッドを破壊しないように十分注意する

4. サイドブラケットAを止めているネジ ④ ２本と、Cワッシャー ⑦ １個を外す

5. サイドブラケットBを止めているネジ ⑥ ２本と、Cワッシャー ⑦ １個を外す（この時スプリングも外れる）

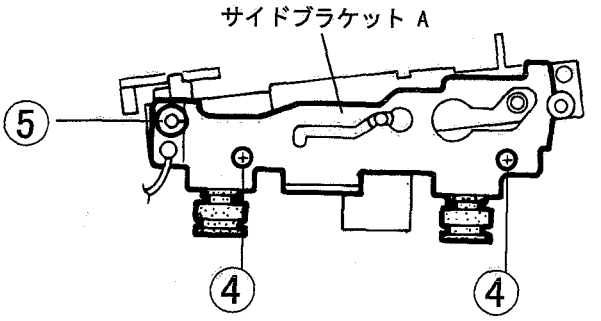

図4

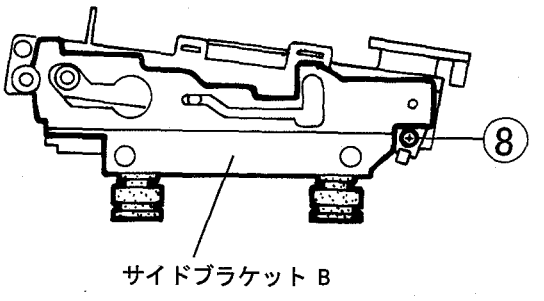

図5

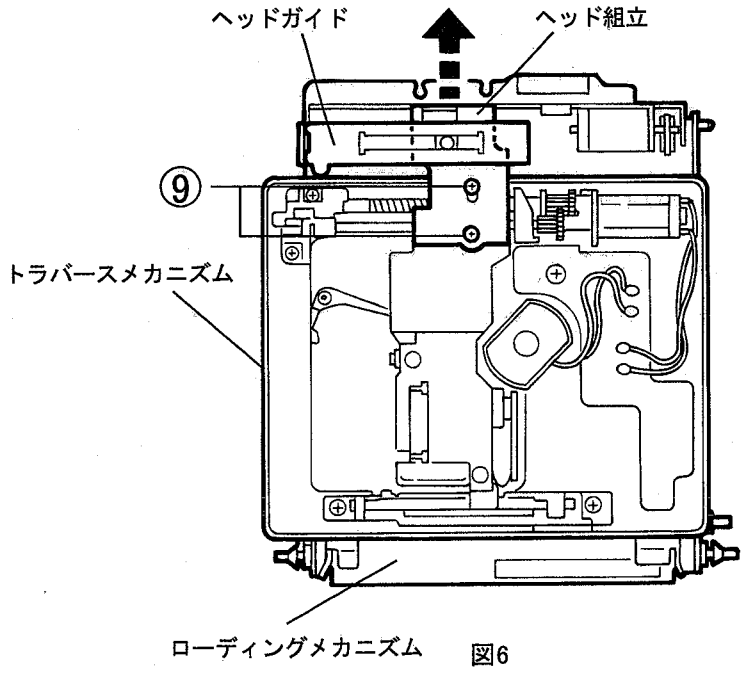

図6

5) ピックアップユニットの外し方 (図7参照)

1. トラバースメカニズム組立を裏返し、ピックアップとヘッド組立を止めているネジ⑨２本を外す
2. ガイドシャフトＡを止めているネジ ⑩ １本を外す
3. ガイドシャフトＡを矢印の方向に引っ張りピックアップと一緒に外す

6) ピックアップの取付方 (図7参照)

1. ピックアップにガイドシャフトＡを挿入する
2. ガイドシャフトＢにピックアップの Ｅ 部分を差し込み、ネジ ⑩ １本、ネジ⑨２本を取り付ける

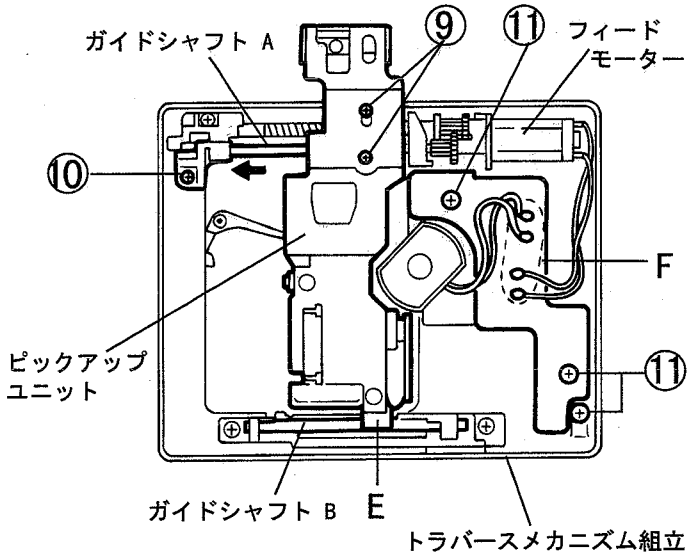

図7

7) フィードモーター組立の外し方

(図7, 8参照)

1. トラバースメカニズム組立を裏返し、基板とスイッチを止めているネジ ⑪ 3本を外す

2. 基板に半田付けされているモーターワイヤー F 4本を外し、メカベースから基板を外す

3. モーターブラケットを止めているネジ ⑫ 2本を外し、フィードモーターを外す

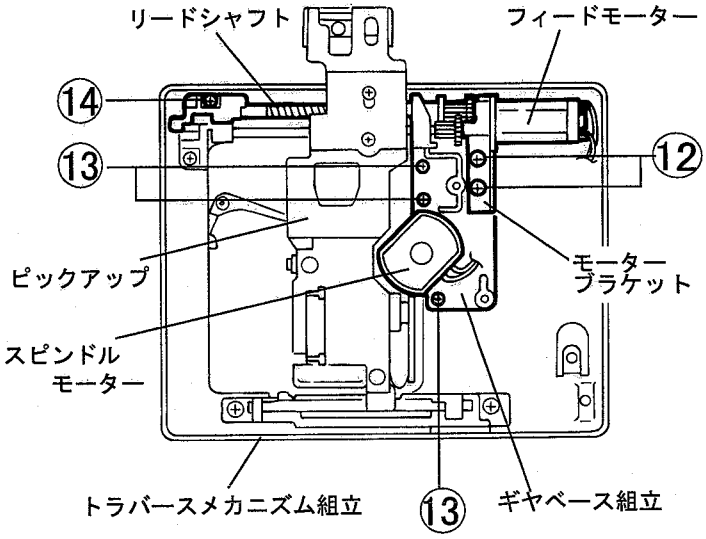

図8

8) スピンドルモーター組立の外し方

(図8、9参照)

1. トラバスメカニズム組立を裏返し、5)の方法でピックアップを外す(図7参照)

2. 7)の方法でフィードモーター組立を外す(図7, 8参照)

3. ターンテーブル組立を抜き取る
   (取り外したターンテーブルは歪んでしまう可能性があるため、新しいターンテーブルを使用すること)

4. ギヤベース組立を止めているネジ ⑬ 3本を外す

5. リードシャフトを止めているネジ ⑭ 1本を外し、ギヤベース組立及びマグネットと一緒に外す

6. スピンドルモーターを止めているネジ ⑮ 2本を外す

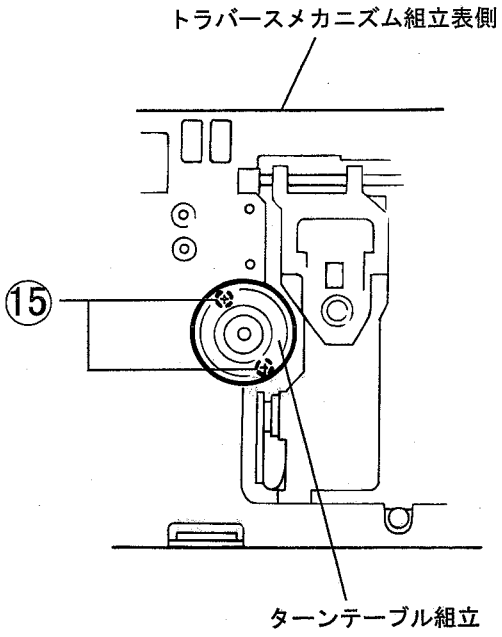

図9

9) ローディングモーター組立の外し方

(図3, 10〜12参照)

1. スイッチ基板に半田付けされているローディングモータてーからのワイヤー　D　2本と磁気ヘッドからのワイヤー　C　2本を外す（図3参照）

2. スイッチ基板を止めているネジ　⑯　3本を外す
(図3参照)

3. ローディングモーター組立を止めているネジ　⑰　3本を外す

4. ローディングモーターを止めているネジ　⑱　2本を外す

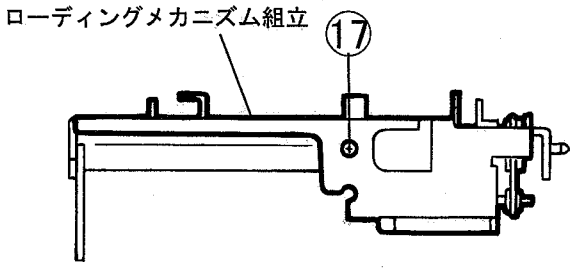

図10

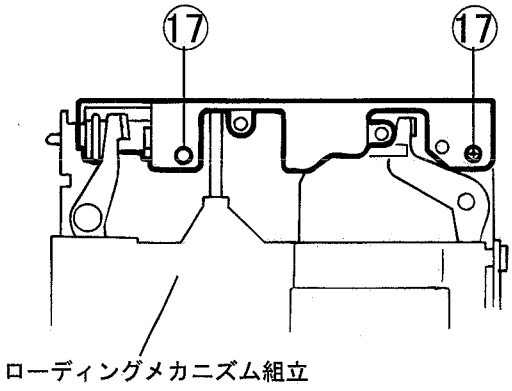

図11

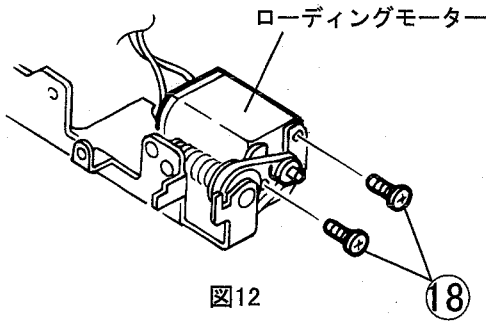

図12

10) 各モータへの部品の取付方法

1. スピンドルモーターへのターンテーブルの取付は、図13の寸法になるよう圧入する

2. フィードモーターへのギヤ取付は、図14のように圧入する

3. ローディングモーターへのプーリ取付は、図15の寸法になるように圧入する

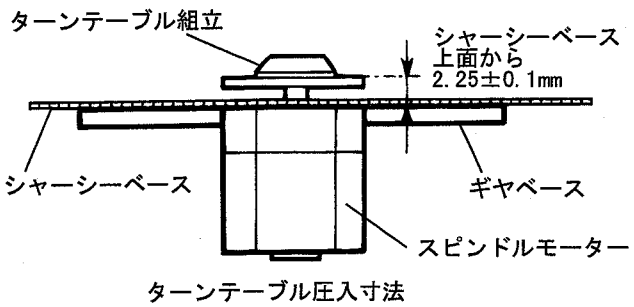

ターンテーブル圧入寸法

図13

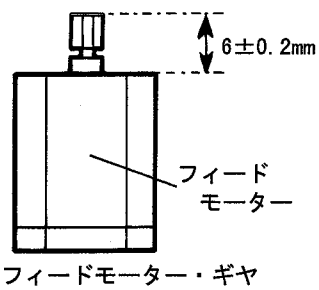

フィードモーター・ギヤ
圧入寸法

図14

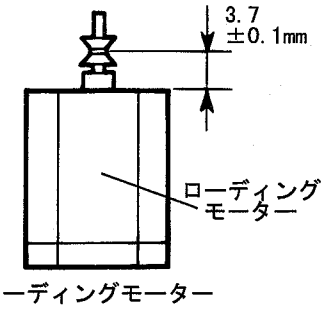

ローディングモーター
プーリー圧入寸法

図15

11) ローディングメカニズム組立の外し方

(図3～6, 10～12, 16, 17参照)

1. 4)の方法でローディングメカニズム組立とトラバースメカニズム組立に分離する (図3～6参照)

2. 9)の方法でローディングモーター組立を外す
(C の半田と ⑰ のネジのみ外す)
(図10～12参照)

3. ギヤ B を矢印の方向に回し、C.D.B.サブ組立を図の位置まで移動する (図16参照)

4. スライドカム組立を外側に押し広げながらC.G.B.サブ組立を外す

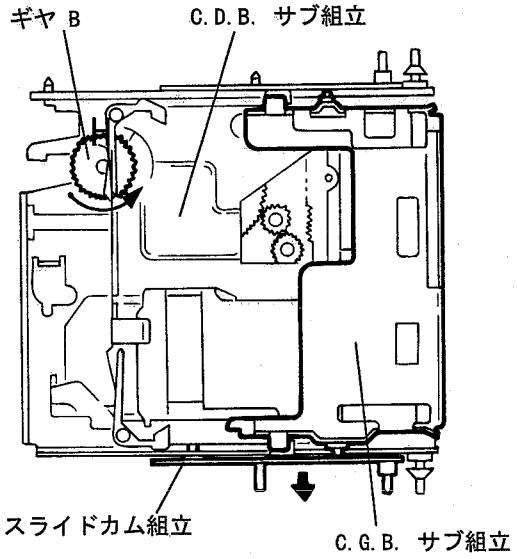

図16

5. ギヤ Aを外す

6. C.D.B.サブ組立を矢印の方向に移動し、ドライブベースから取り外す

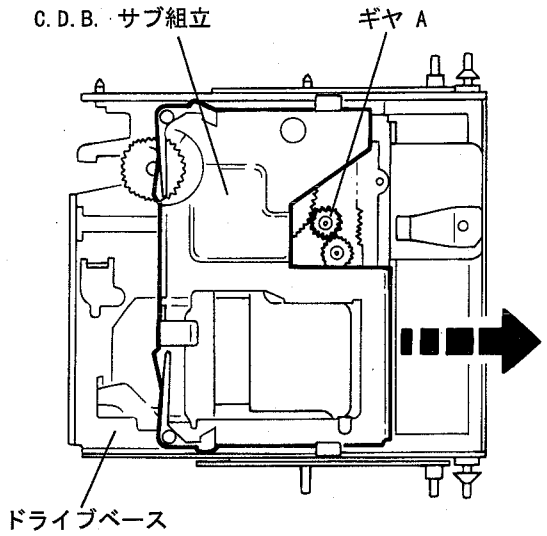

図17

12) ローディングメカニズム組立の組立手順

(図18～22)

1. ドライブベースにメインギヤ、ギヤB、ギヤC及びラックを取り付ける
(注・メインギヤ長穴A部とドライブベースの穴を合わせる)

2. C. D. B. サブ組立のボスをドライブベースのT字型孔I部に合わせて挿入すると同時に、ラックのボスH部をC. D. B. サブ組立の溝J部に入れ矢印方向に止まるまで移動する

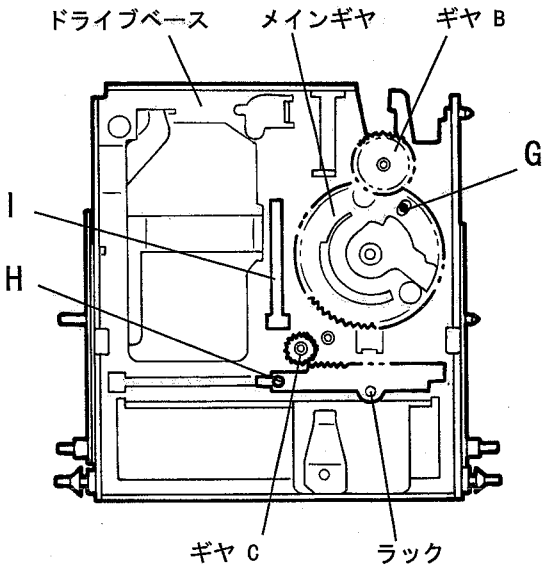

図18

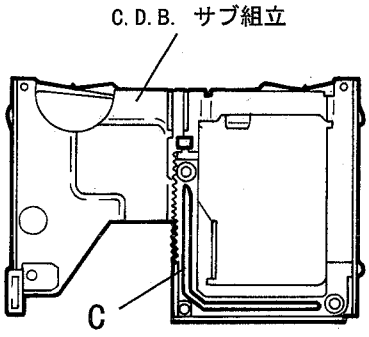

図19

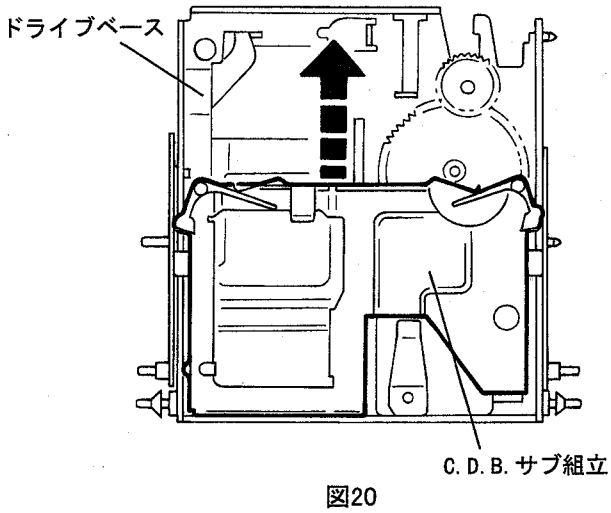

図20

3. 図21のように、メインギヤ及びラックの３カ所の位置があっていることを確認する

4. ギヤ Aを取り付ける

5. C. G. Bサブ組立の片方のボスをドライブベースの穴に入れスライドカム組立を押し広げながらC. G. B. サブ組立のもう片方のボスをベースの穴に入れ取り付ける

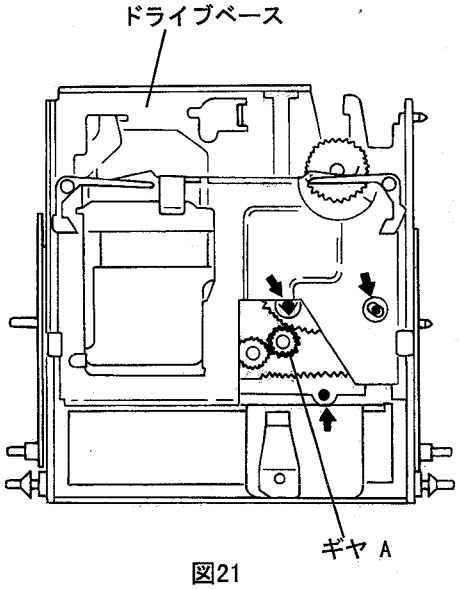

図21

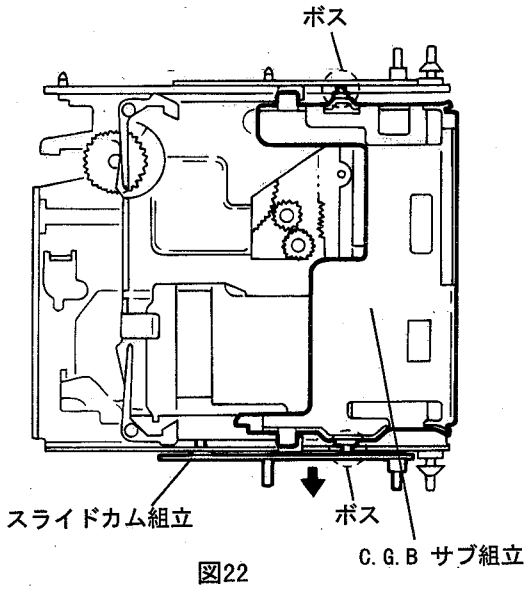

図22

主な調整

調整方法　(MD部)

1. 治具リスト

オシロスコープ
レーザーパワーメーター (Advantest TQ8210 又は同等品)
レーザーパワーメーター用センサー (又は、ディスクタイプセンサー)
プリマスタードディスク "MRG-1018"
レコーダブルディスク

2. テストモードの設定

電気回路の調整はテストモードをONにして調整を行います。
テストモードにする為には本体側の"STOP■キー"と"PLAY/PAUSE▶/IIキー"を同時に押しながら電源コードをACコンセントに差し込む。テストモードに入るとディスプレイ上に"TEST MODE"と表示されるので、確認後、"POWERキー"を押して電源を入れる。

3. EEPROMの初期化

テストモードの状態でリモコンのモードセレクトを"MD"にして"REC PAUSEキー"を押すとEEPROMのそれまでの調整データーがクリアされますのでこの操作を行った場合は**必ず調整を完了**させてください。

4. 調整方法

MDメカユニットの斜め後ろからレーザーパワーメーターのセンサーを挿入する。又は、本体前面側からディスク型センサーを挿入します。
尚、本機は、磁気記録を行うため、従来のCDプレーヤーの十倍以上のレーザーを出力しています。調整時はもちろんのこと、動作確認などでは、レーザービームを直視することや、体に触れることの無いよう、十分注意してください。又、レーザーパワー調整後のディスク確認で自動的に調整が行われ設定値が書き込まれるまで、使用するディスクは全周録音済みのもので傷、汚れの無いよう注意してください。

項目	調整方法	調整箇所	標準値	
1. レーザーパワー調整	1. リモコンの2キーを押すと、レーザーパワーが再生パワーで発光します。この時のレーザー光をレーザーパワーメーターで測定し、リモコンでMDの▶▶キー(レーザーパワーUP)と◀◀キー(レーザーパワーDOWN)を押して調整します。 2. リモコンの4キーを押すと、レーザーパワーが録音パワーで発光します。この時のレーザー光をレーザーパワーメーターで測定し、リモコンでMDの▶▶キーュレーザーパワーUP)と◀◀キー(レーザーパワーDOWN)を押して調整します。 3. 調整終了後は、MDのSTOPキーを押した後、MDのEJECTキーを押してください。	リモコンの ▶▶キー ◀◀キー	1. 0.68mW以上で、0.68mWに近い値 2. 6.23mW以下で、6.23mWに近い値	注)ここでの調整は、レーザーダイオードを破壊する恐れがありますので慎重に行ってください。
2. ディスク確認	1. レーザーパワー調整後、プリマスタードディスクを挿入してリモコンでMDの▶キーを押すとディスプレイ上"ON TUNING"と表示され、7秒程度で調整が終了します。ディスプレイ上には、"OK TUNING"又は、エラーコードが表示されます。 2. レコーダブルディスクを挿入してリモコンでMDの▶キーを押すとディスプレイ上"ON TUNING"と表示され、15秒程度で調整が終了します。ディスプレイ上には、"OK TUNING"又は、エラーコードが表示されます。 3. 調整終了後は、MDのSTOPキーを押した後、MDのEJECTキーを押してください。又、それぞれの調整中にRF信号が次ページのようになっていることを確認してください。 4. エラーコードが表示された場合は調整がNGになったことを表します。NG判定コード表よりNG箇所を確認し再度調整を行ってください。	自動調整のため、調整箇所はありません。		注)ディスク確認は、必ずレーザーパワー調整を行ってから確認をしてください。 又、ディスク確認で使用するディスクはキズ、汚れなど異常がないこと。 レコーダブルディスクは全周記録済みのディスクを使用してください。

5. ＲＦ信号及び自動調整ＮＧ時のＮＧ判定コード表

プリマスタードディスクＲＦ信号

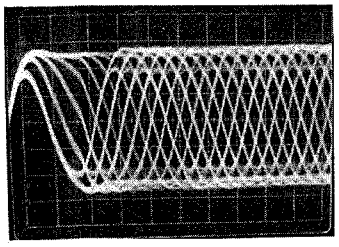

0.2V/div. 0.5μsec/div.

レコーダブルディスクＲＦ信号

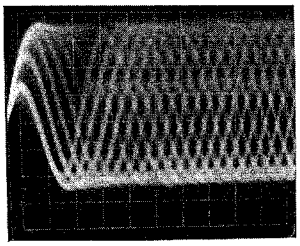

0.2V/div. 0.5μsec/div.

表１．自動調整ＮＧ時のＮＧ判定コード表

コード	調整ＮＧ箇所
００	自動調整未完了
０１	レストＳＷ検出
０２	フォーカス・オン
０３	ＰＩＴ部ＥＦバランス、トラッキング・オフセット調整
０４	ＰＩＴ部ＡＢＣＤレベル(ＩＶ抵抗値)調整
０５	ＰＩＴ部フォーカス・サーボＡＧＣ
０６	ＰＩＴ部トラッキング・サーボＡＧＣ
０７	ＰＩＴ部フォーカス・バイアス調整
０８	ＧＲＶ部ＥＦバランス、トラッキング・オフセット調整
０９	ＧＲＶ部ＡＢＣＤレベル(ＩＶ抵抗値)調整
０Ａ	ＧＲＶ部フォーカス・サーボＡＧＣ
０Ｂ	ＧＲＶ部トラッキング・サーボＡＧＣ
０Ｃ	ＧＲＶ部フォーカス・バイアス調整
０Ｄ	室温測定
０Ｅ	ＥＥＰＲＯＭ書き込み
ＦＦ	自動調整正常終了

(例)０１レストＳＷ検出がＮＧの場合
[NG ERR:E1] と表示されます。

6. チェック （独立動作モード）

テストモードにしてリモコンのモードセレクトを"MD"にした状態でチェックを行ってください。

フォーカスオン :リモコンのSLEEPキー
ピットラフサーボ :リモコンの６キー
グループラフサーボ :リモコンの７キー
トラッキングON :リモコンの８キー
トラッキングOFF :リモコンの９キー
STOP :リモコンのSTOPキー
EJECT :本体のEJECTキー

7. テストモードの解除方法

調整と確認が終わりましたら"POWERキー"を押して一度電源をＯＦＦにするとテストモードが解除になります。

CD 部

本機のCD部は無調整です。
本体からCDメカニズム部を外して動作確認をする場合、次の手順に沿って実施してください。

1. CDメカニズム組立を外す。
2. 操作スイッチ基板をCDメカニズム組立から外し、操作スイッチ基板とフロント基板のコネクターを外す。
3. カードワイヤーの A と B は延長ワイヤーを使用する。
4. スイッチS5702をショートする。
5. CDドアが閉まり、ディスクが回転する。
6. 電源が入りCDが再生する。

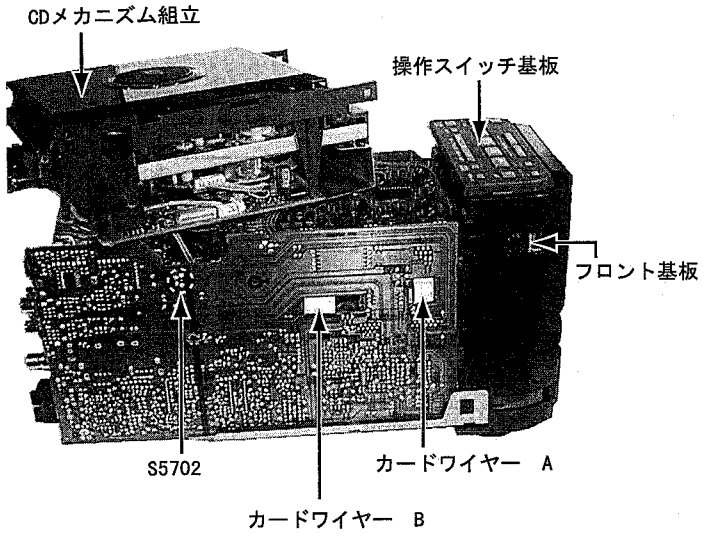

延長ワイヤー

カードワイヤー A
CN502 ←→ CN603
部品番号 VWF1207-20TTB

カードワイヤー B
CN708 ←→ CN604
部品番号 VWF1212-25TTB

ＣＤ部自己診断機能

1. 目的
   この機能は、CDに異常が発生した場合、容易にその原因をはっきりさせ
   表示するように設計されています。

2. 機能の使い方
   (1) マイコンをテストモードに切り替える。
   (2) リモコンの [STOP] + [VOLUME−] + [POWER] を同時に押す。(2) の操作の後
   にLCDが全灯したことを確認する。
   (3) CDに異常があった場合、LCDにエラーコードが表示される。

3. エラーコード及び異常箇所

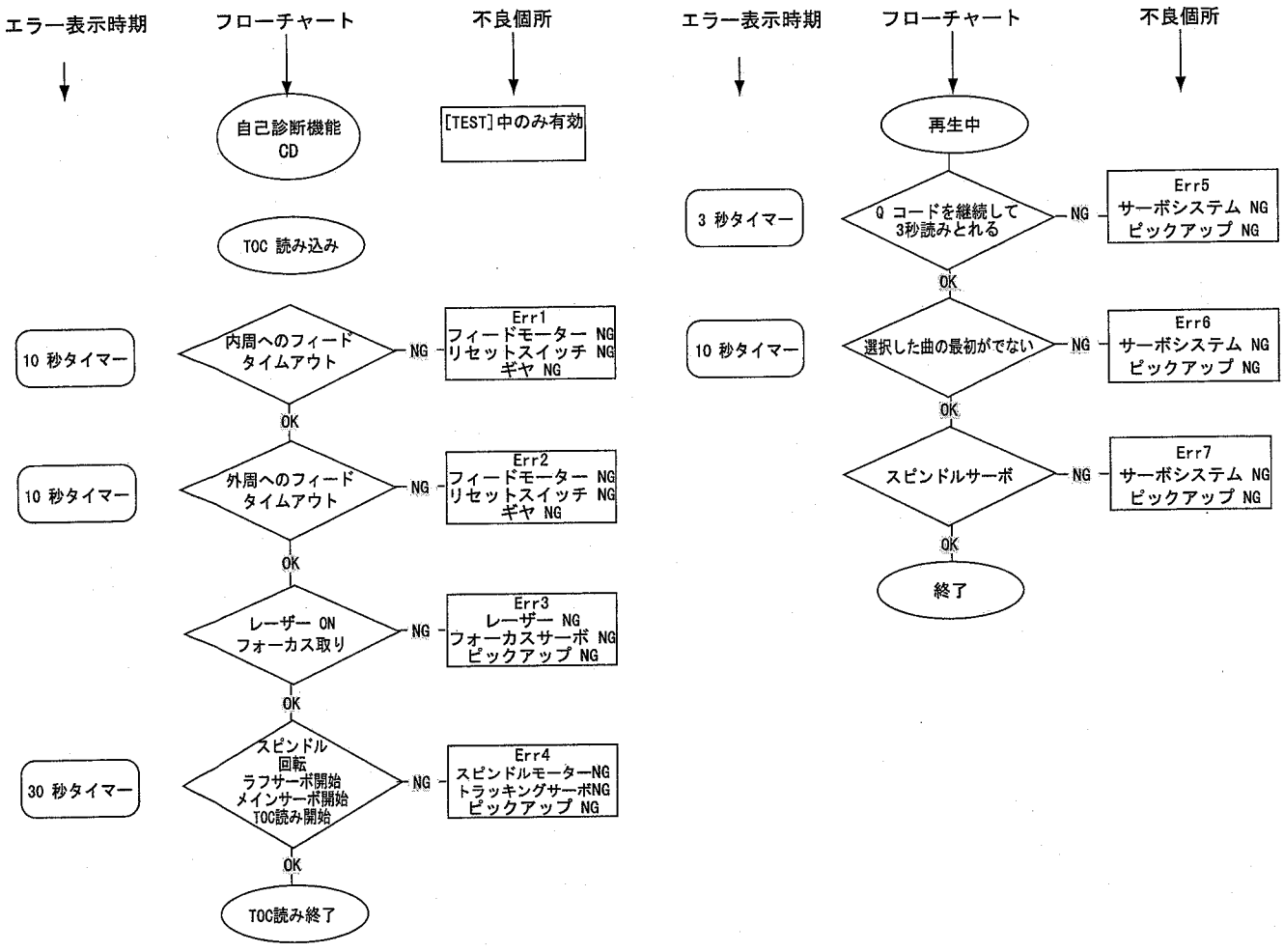

TOCを読むまでの概略フロー（ＣＤ部）

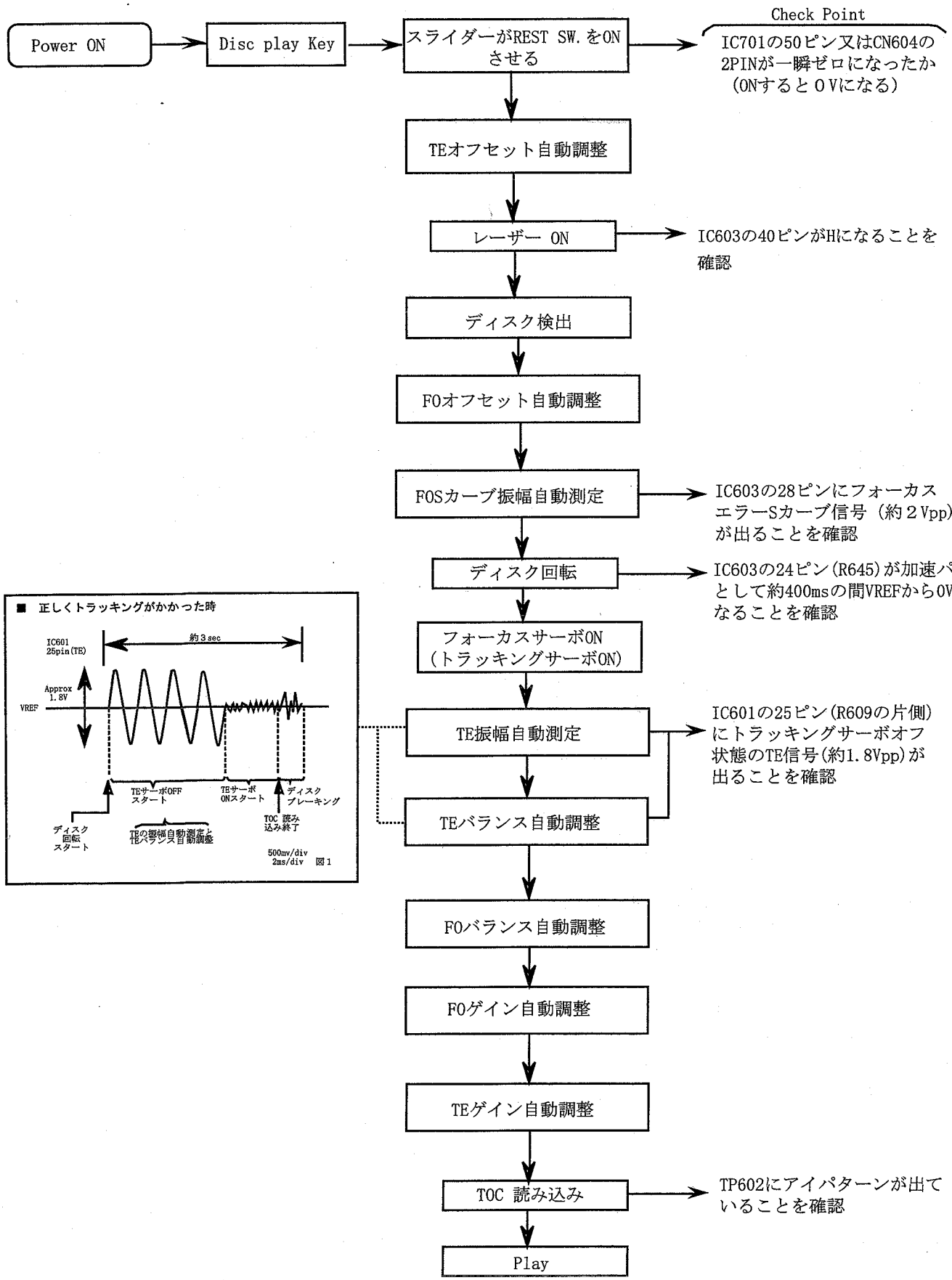

MDピックアップの保守

1. ピックアップレンズの清掃

（1）ピックアップの交換の前にピックアップレンズの清掃を行って下さい。

（2）レンズの清掃は下記のアルコールを綿棒に浸して使用下さい。

品番　JCB-B4　製造元　日本メンボー

2. レーザーダイオードの寿命の確認

レーザーダイオードの寿命がなくなると、下記の症状が現れます。

1．録音が出来きなくなる。
2．RF出力（EFM出力，アイパターンの振幅）が下がる。
3．レーザーダイオードを発光させる為に必要な駆動電流が増加する。

以下に示すフロチャートに従って、寿命を確認して下さい。

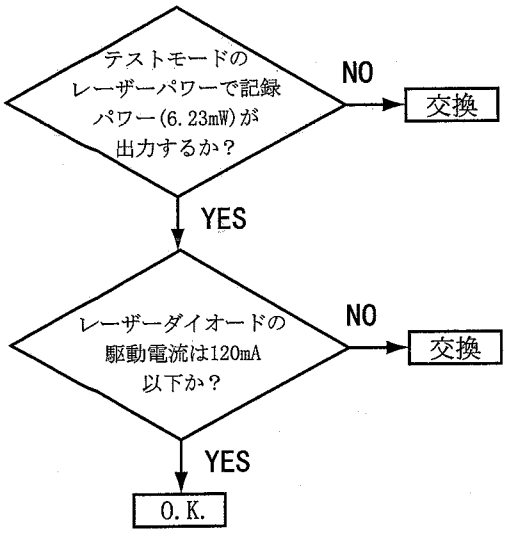

3. レーザーダイオードの駆動電流の測定方法

MDサーボコントロール基板（VMW1461）のR337の両端の電圧を測定し、120mV以上の時はレーザーダイオードの寿命が無くなったと判断する。

MDピックアップの交換手順

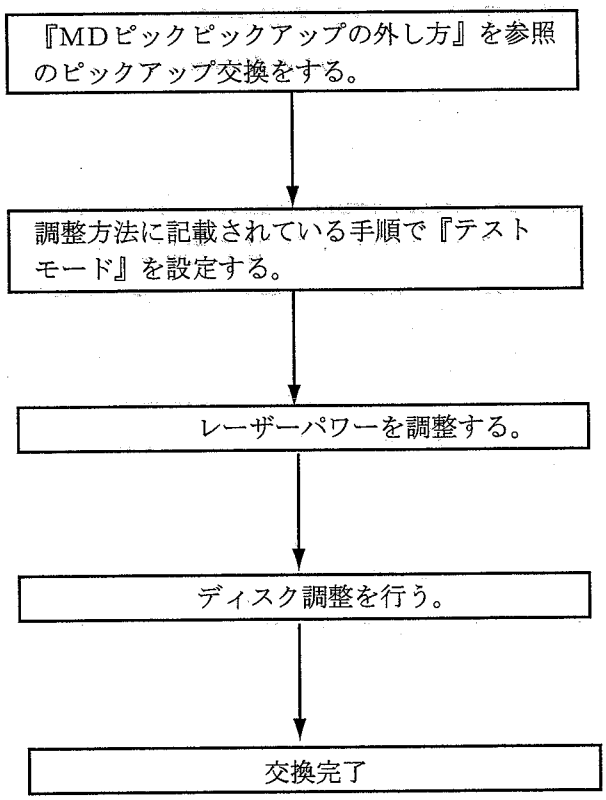

本機は、磁気記録を行う為、従来のCDプレーヤの十倍以上のレーザーを出力しています。調整時はもちろんのこと、動作確認などでは、レーザービームを直視することや、体に触れることのないよう、十分注意してください。
また、レーザーパワー調整後のディスク確認で、自動的に調 整が行われ設定値が書き込まれるので、使用するディスクは全周録音済のもので、キズ，汚れのないように注意してください。

4．APC基板上の半固定抵抗について

ピックアップに取り付けられているAPC基板上の半固定抵抗は、レーザーパワー調整用です。この調整は光学ブロックの特性にあわせてペアーで調整するものですから絶対に触れないで下さい。もし、レーザーパワーが低い時は、レーザーダイオードの寿命ですのでピックアップの交換が必要です。正常なピックアップの半固定抵抗を回すと、過電流によりピックアップを破損するおそれがあります。

ＣＤピックアップの保守

(1) ピックアップレンズの清掃

１．ピックアップの交換の前にピックアップレンズの清掃を行って下さい。

２．レンズの清掃は下記のアルコールを綿棒に浸して使用下さい。

品番　　JCB-B4　　製造元　日本メンボー

(2) レーザーダイオードの寿命の確認

レーザーダイオードの寿命がなくなると、下記の症状が現れます。

１．RF出力(EFM出力、アイパターンの振幅)TP602が下がってきます。

２．レーザーダイオードを発光させる為に必要な駆動電流が増えてきます。

以下に示すフロチャートに従って、寿命を確認して下さい。

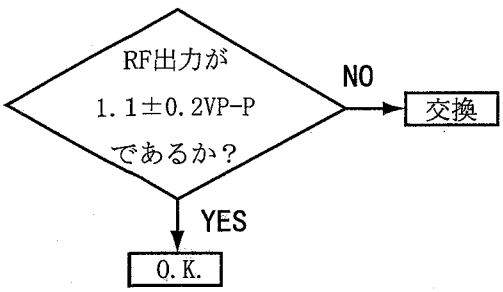

(3) APC基板上の半固定抵抗について

ピックアップに取り付けられているAPC基板上の半固定抵抗は、レーザーパワー調整用です。この調整は光学ブロックの特性にあわせてペアーで調整するものですから絶対に触れないで下さい。

もし、レーザーパワーが低い時は、レーザーダイオードの寿命ですのでピックアップの交換が必要です。

正常なピックアップの半固定抵抗を回しますと、過電流によりピックアップを破損するおそれがあります、

ＣＤピックアップの交換手順

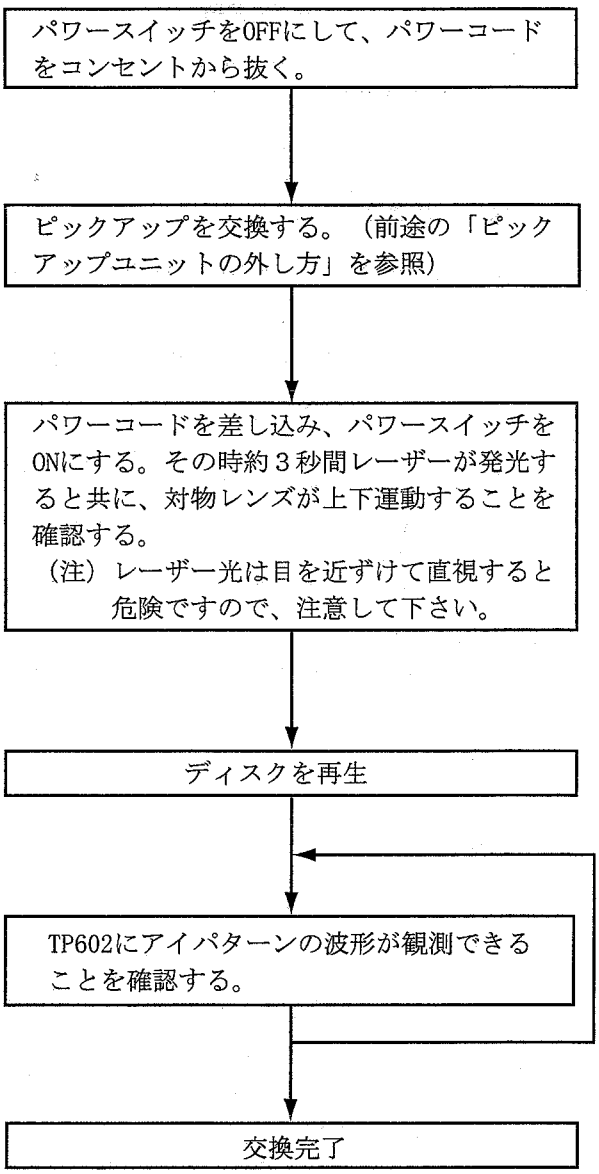

ブロック図　（MD部）

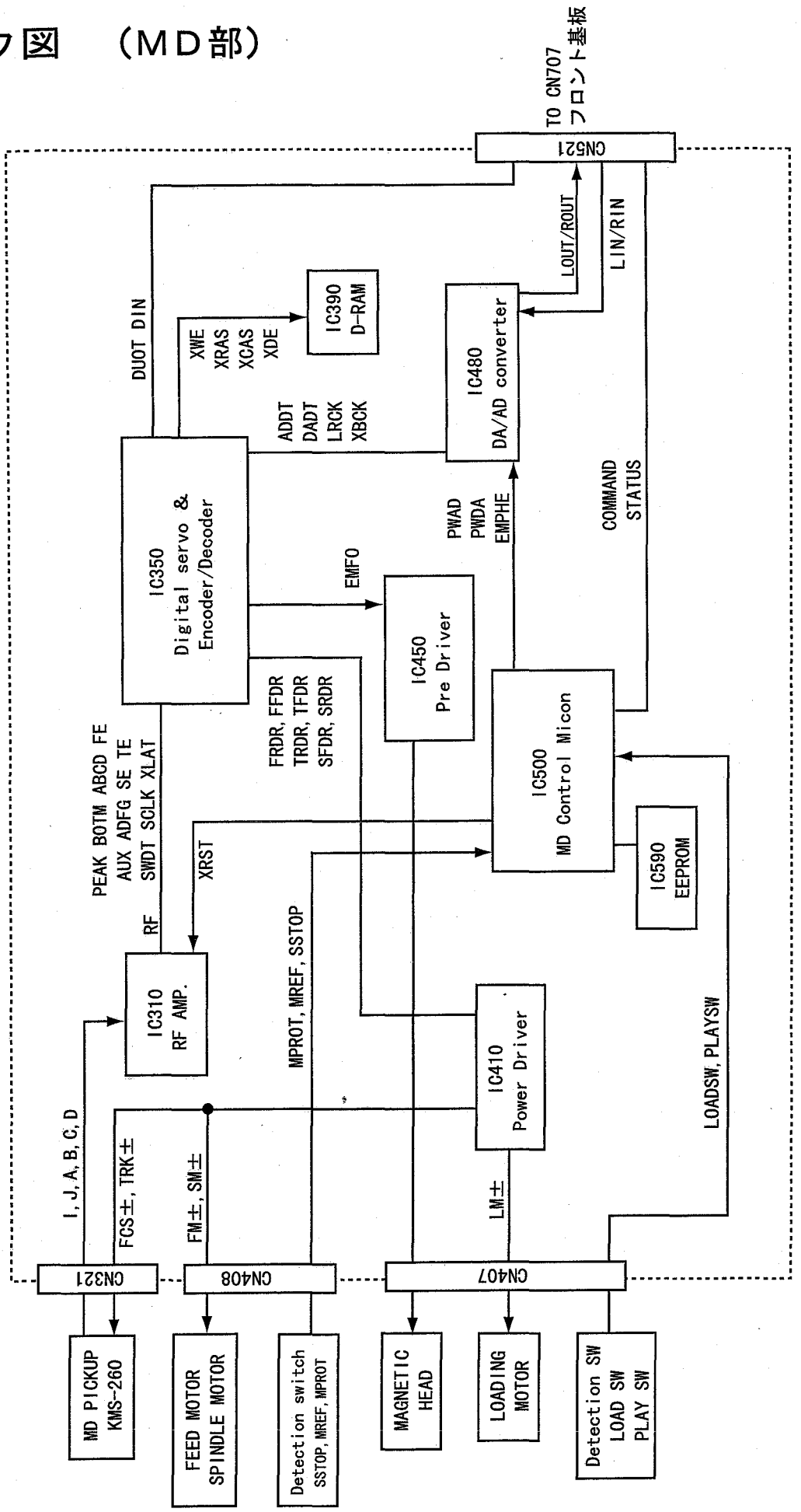
TO CN707
フロント基板
CN521
LOUT/ROUT
LIN/RIN
DUOT DIN
XWE
XRAS
XCAS
XDE
IC390
D-RAM
IC480
DA/AD converter
ADDT
DADT
LRCK
XBCK
IC350
Digital servo &
Encoder/Decoder
EMFO
PWAD
PWDA
EMPHE
COMMAND
STATUS
IC450
Pre Driver
FRDR, FFDR
TRDR, TFDR
SFDR, SRDR
IC500
MD Control Micon
IC590
EEPROM
PEAK BOTM ABCD FE
AUX ADFG SE TE
RF SWDT SCLK XLAT
XRST
IC310
RF AMP.
MPROT, MREF, SSTOP
IC410
Power Driver
LOADSW, PLAYSW
I, J, A, B, C, D
FCS±, TRK±
FM±, SM±
LM±
CN321
CN408
CN407
MD PICKUP
KMS-260
FEED MOTOR
SPINDLE MOTOR
Detection switch
SSTOP, MREF, MPROT
MAGNETIC
HEAD
LOADING
MOTOR
Detection SW
LOAD SW
PLAY SW

結線図

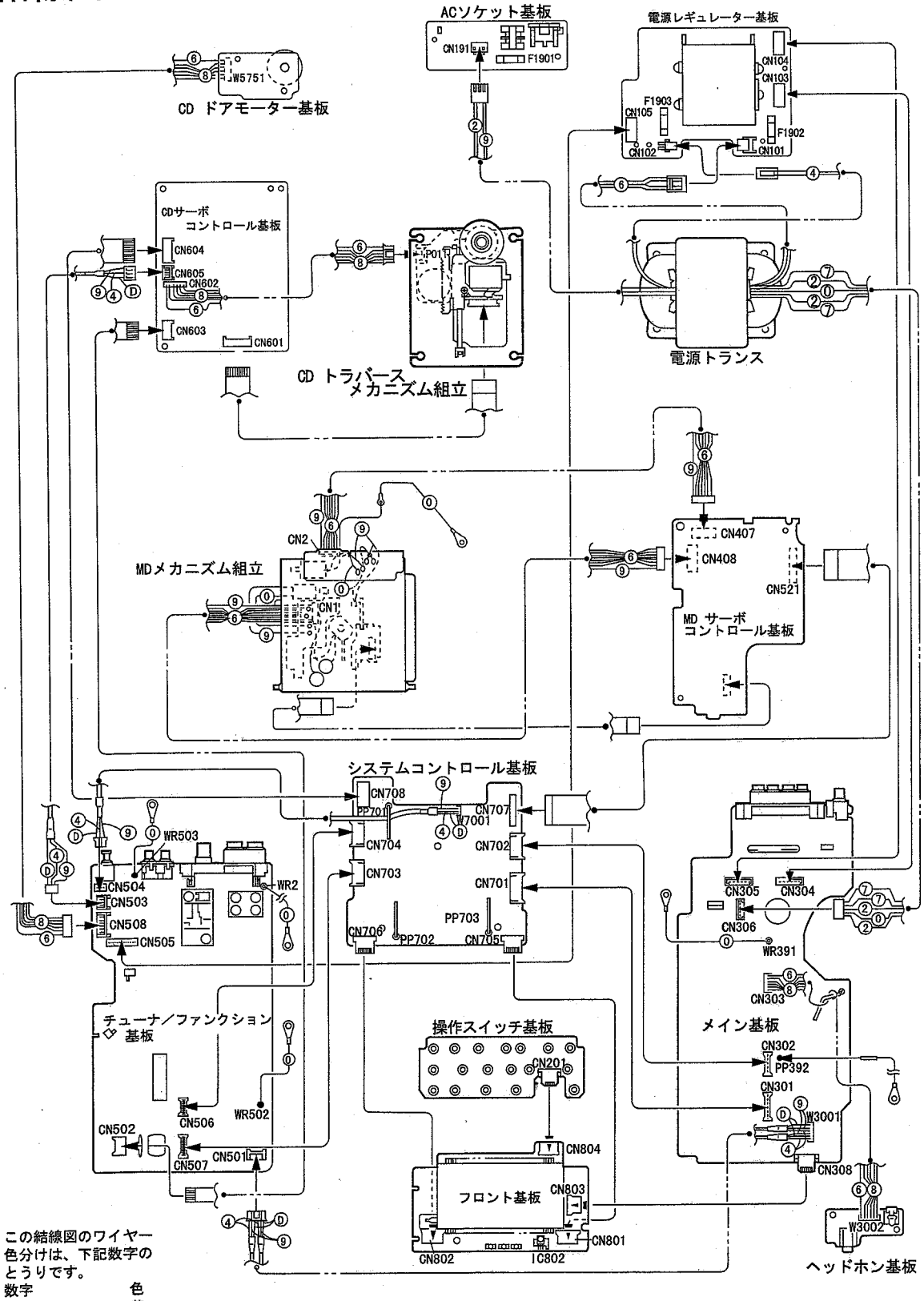

この結線図のワイヤー色分けは、下記数字のとうりです。

数字	色
1.	茶
2.	赤
3.	橙
4.	黄
5.	緑
6.	青
7.	紫
8.	灰
9.	白
0.	黒
P.	
D.	

基準回路図

■電源回路

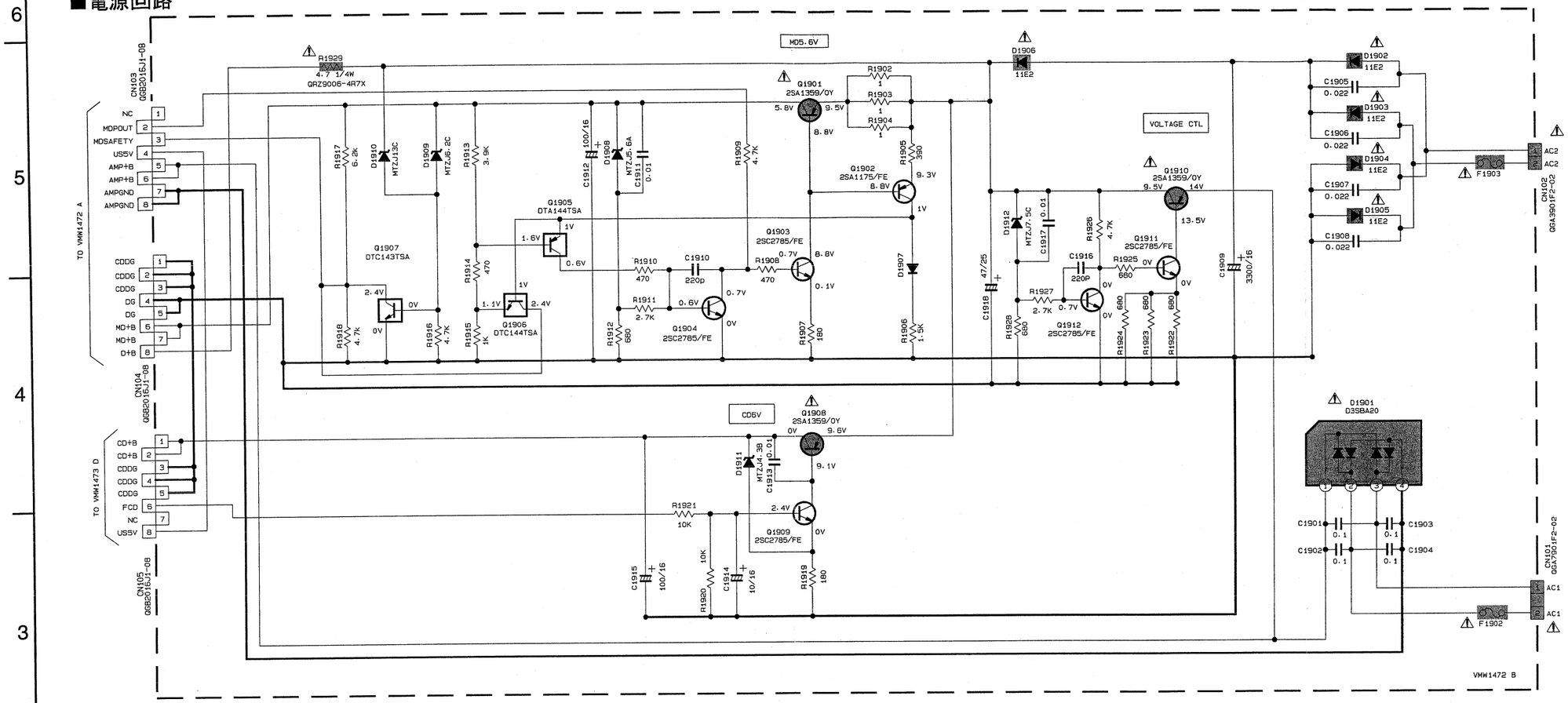

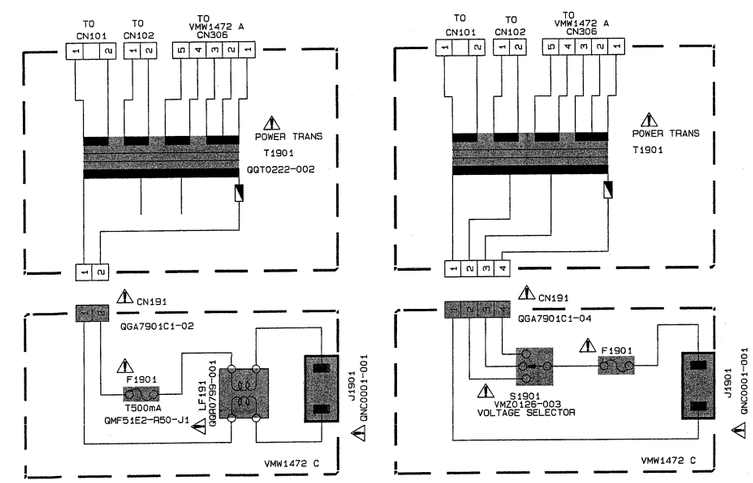

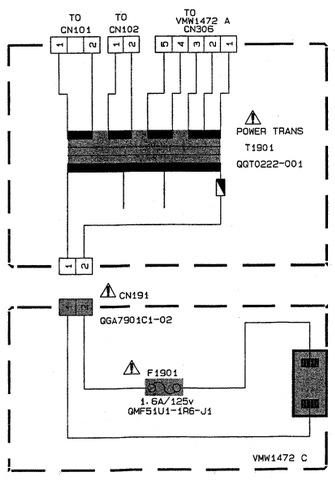

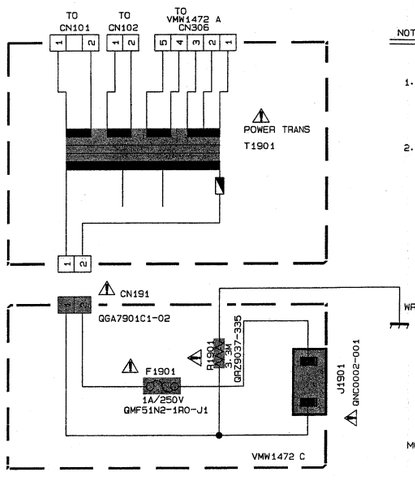

	E/EN/B/EE U/UB/US/UT	DOM	J
F1903	QMF51E2-2R0-J1	QMF51U1-2R0-J1	QMF51U1-2R0-J1
F1902	QMF51E2-6R3-J1	QMF51U1-6R3-J1	QMF51U1-6R3-J1

NOTES

1. VOLTAGES ARE DC-MEASURED WITH A DIGITAL VOLT METER OR OSCILLOSCOPE WITHOUT INPUT SIGNAL.
   CONDITION ---CD STOP MODE

2. UNLESS OTHERWISE SPECIFIED , RESISTORS ARE 1/6W ±5% CARBON RESISTOR.
   ALL RESISTANCE VALUES ARE IN OHM(Ω).
   ALL CAPACITORS ARE CERAMIC CAPACITOR OR MYLAR CAPACITOR.
   ALL CAPACITANCE VALUES ARE IN μF(P=pF).
   ALL INDUCTANCE VALUES ARE IN μH(m=mH).
   ALL E.CAPACITORS ARE SHOWN IN THE FORM OF CAPACITANCE (μF)/RATED VOLTAGE (V).
   ALL DIODES ARE 1SS254

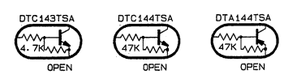

⚠ Parts are safety assurance parts. When replacing those parts make sure to use the specified one.

MODEL UX-MD9000R
FS-MD9000
FS-MD10 UX-MD9000

■システムコントロール及びＦＬディスプレイ

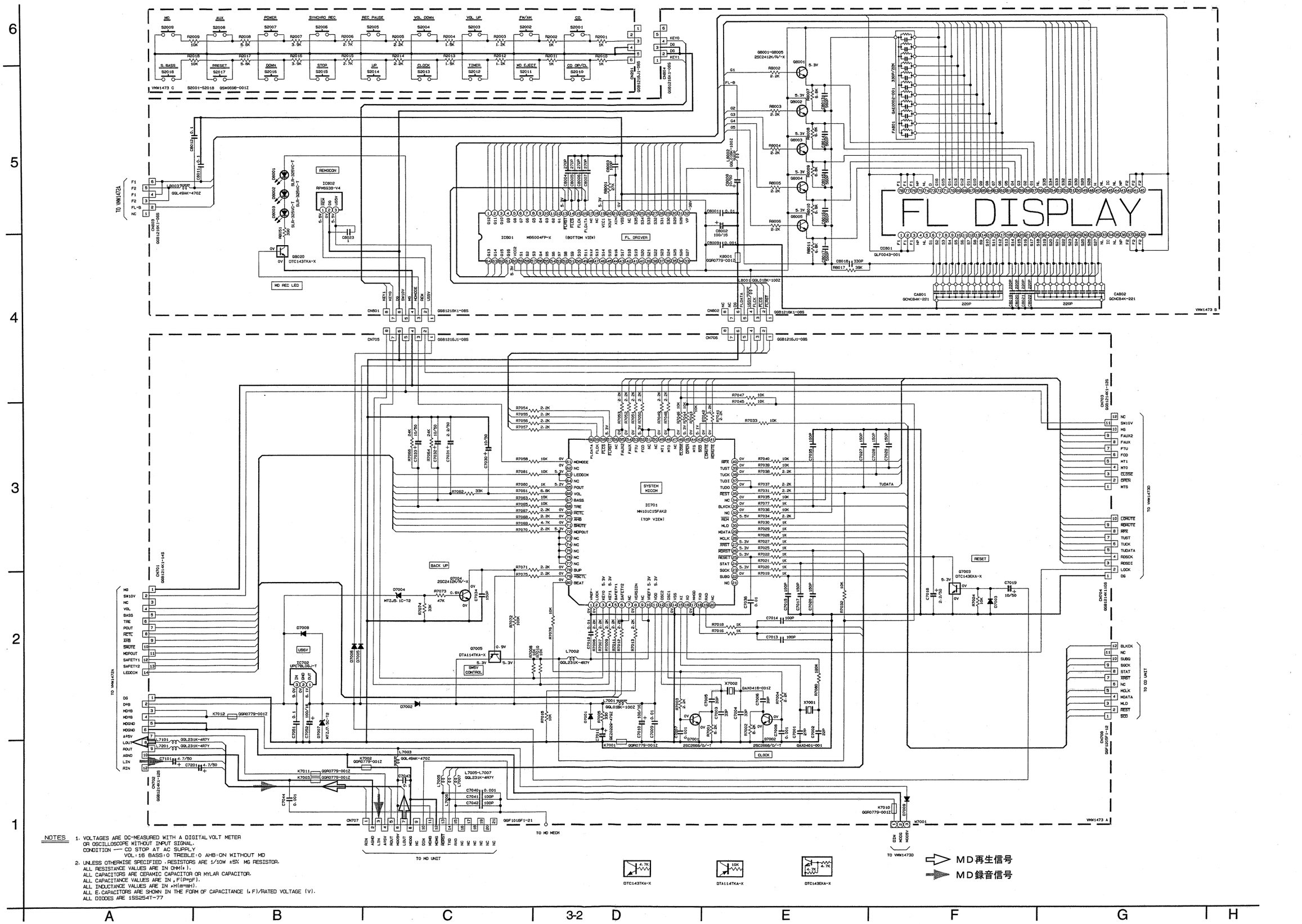

A B C 3-2 D E F G H

■メイン回路

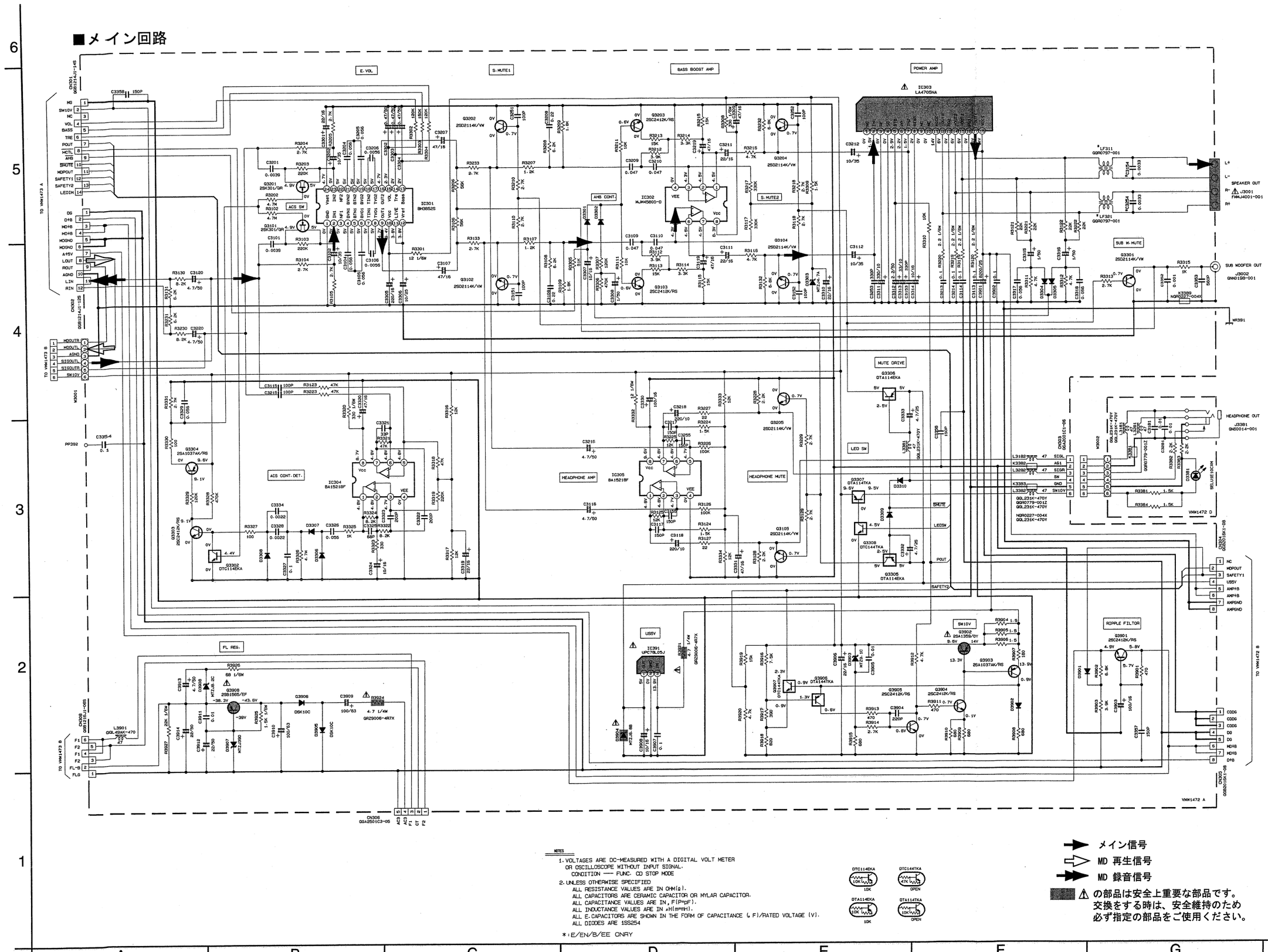
E-VOL
S-MUTE1
BASS BOOST AMP
POWER AMP
IC303 LA4705NA
IC301 BH3525
IC302 MJM4560-D
AHB CONT
S-MUTE2
SUB W-MUTE
SPEAKER OUT
SUB WOOFER OUT
HEADPHONE OUT
MUTE DRIVE
LED SW
HEADPHONE AMP
IC305 BA15218F
HEADPHONE MUTE
ACS CONT.DET.
IC304 BA15218F
ACS SW
FL REG.
IC391 UPC78L05J
US5V
SW10V
RIPPLE FILTOR
TO VWH1473 A
TO VWH1473 B
TO VWH1472 B
VWH1472 A
VWH1472 D
NOTES
1. VOLTAGES ARE DC-MEASURED WITH A DIGITAL VOLT METER OR AN OSCILLOSCOPE WITHOUT INPUT SIGNAL.
CONDITION —— FUNC: CD STOP MODE
2. UNLESS OTHERWISE SPECIFIED
ALL RESISTANCE VALUES ARE IN OHM(Ω).
ALL CAPACITORS ARE CERAMIC CAPACITOR OR MYLAR CAPACITOR.
ALL CAPACITANCE VALUES ARE IN , F(P=pF).
ALL INDUCTANCE VALUES ARE IN μH(m=mH).
ALL E.CAPACITORS ARE SHOWN IN THE FORM OF CAPACITANCE (μF)/RATED VOLTAGE (V).
ALL DIODES ARE 1SS254
*:E/EN/B/EE ONRY
DTC114EKA
DTC144TKA
DTA114EKA
DTA114TKA
メイン信号
MD 再生信号
MD 録音信号
⚠ の部品は安全上重要な部品です。
交換をする時は、安全維持のため
必ず指定の部品をご使用ください。

■ファンクション／ＣＤドアモータードライバー部

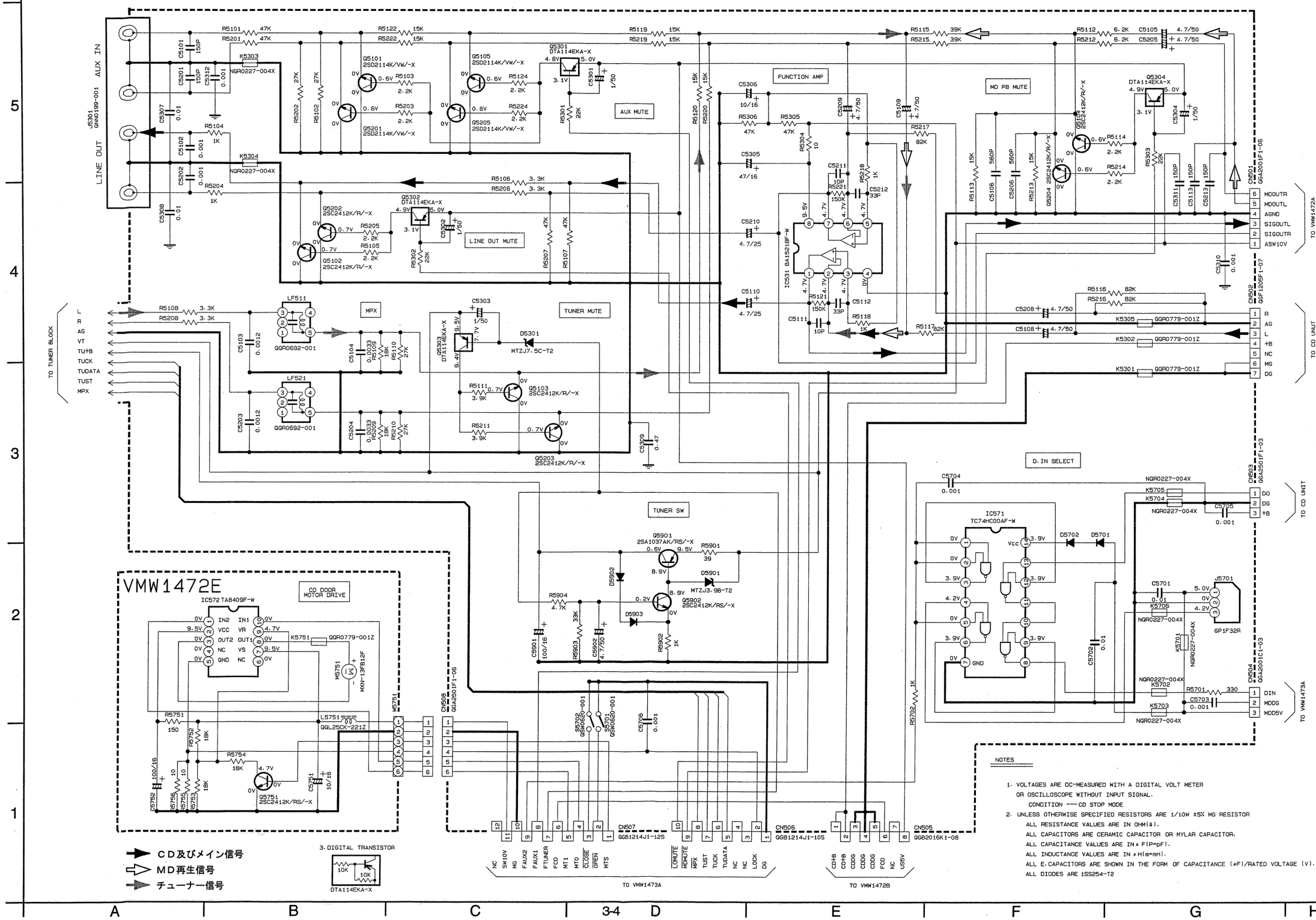

■CD回路

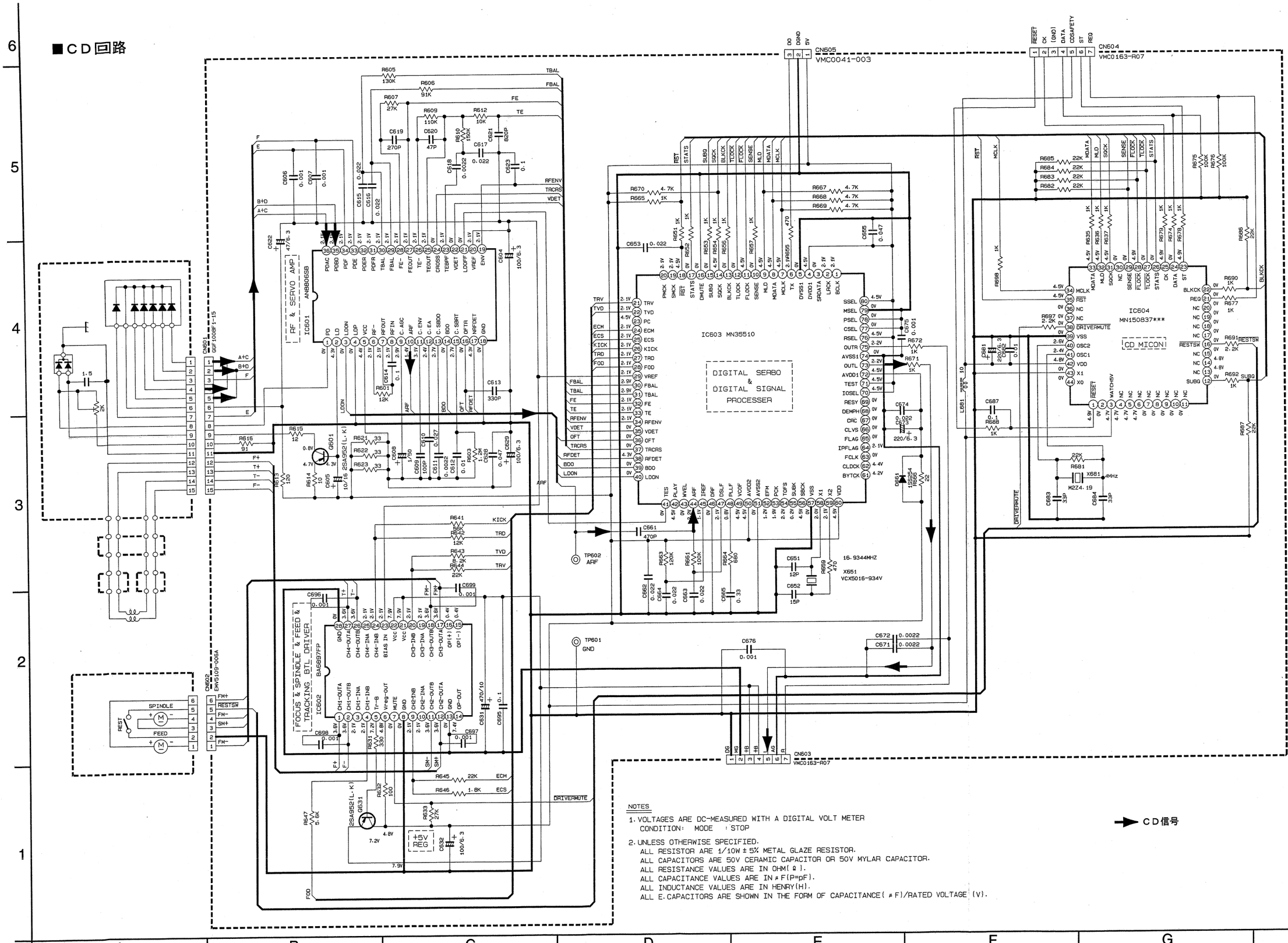

NOTES

1. VOLTAGES ARE DC-MEASURED WITH A DIGITAL VOLT METER
   CONDITION: MODE : STOP
2. UNLESS OTHERWISE SPECIFIED.
   ALL RESISTOR ARE 1/10W ± 5% METAL GLAZE RESISTOR.
   ALL CAPACITORS ARE 50V CERAMIC CAPACITOR OR 50V MYLAR CAPACITOR.
   ALL RESISTANCE VALUES ARE IN OHM(Ω).
   ALL CAPACITANCE VALUES ARE IN μF(P=pF).
   ALL INDUCTANCE VALUES ARE IN HENRY(H).
   ALL E.CAPACITORS ARE SHOWN IN THE FORM OF CAPACITANCE(μF)/RATED VOLTAGE (V).

→ CD信号

■MD回路

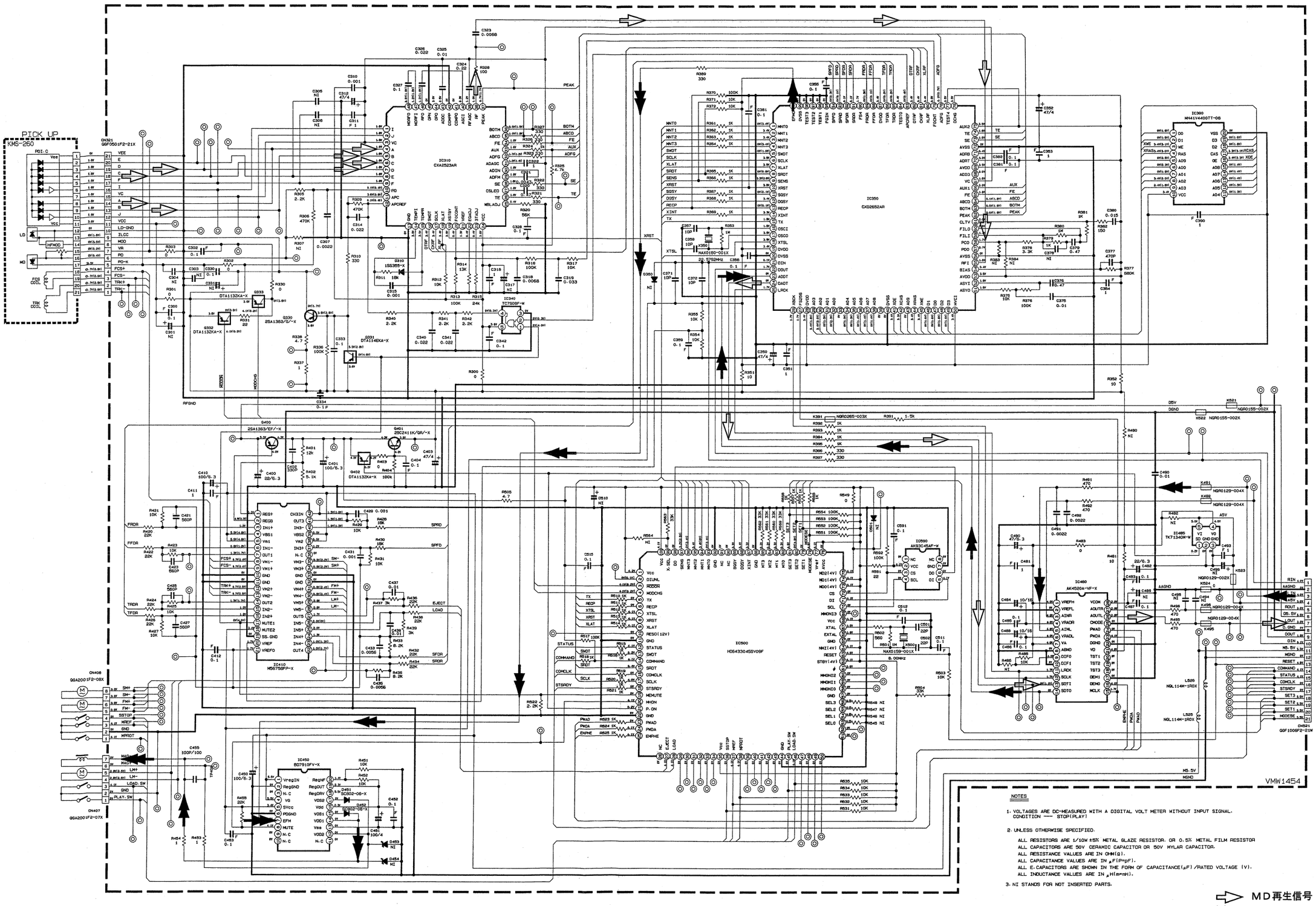

NOTES

1. VOLTAGES ARE DC-MEASURED WITH A DIGITAL VOLT METER WITHOUT INPUT SIGNAL.
   CONDITION ---- STOP(PLAY)
2. UNLESS OTHERWISE SPECIFIED.
   ALL RESISTORS ARE 1/10W ±5% METAL GLAZE RESISTOR. OR 0.5% METAL FILM RESISTOR
   ALL CAPACITORS ARE 50V CERAMIC CAPACITOR OR 50V MYLAR CAPACITOR.
   ALL RESISTANCE VALUES ARE IN OHM(Ω).
   ALL CAPACITANCE VALUES ARE IN μF(F=pF).
   ALL E.CAPACITORS ARE SHOWN IN THE FORM OF CAPACITANCE(μF)/RATED VOLTAGE (V).
   ALL INDUCTANCE VALUES ARE IN μH(m=mH).
3. NI STANDS FOR NOT INSERTED PARTS.

⇨ MD再生信号
➡ MD録音信号

■チューナー回路

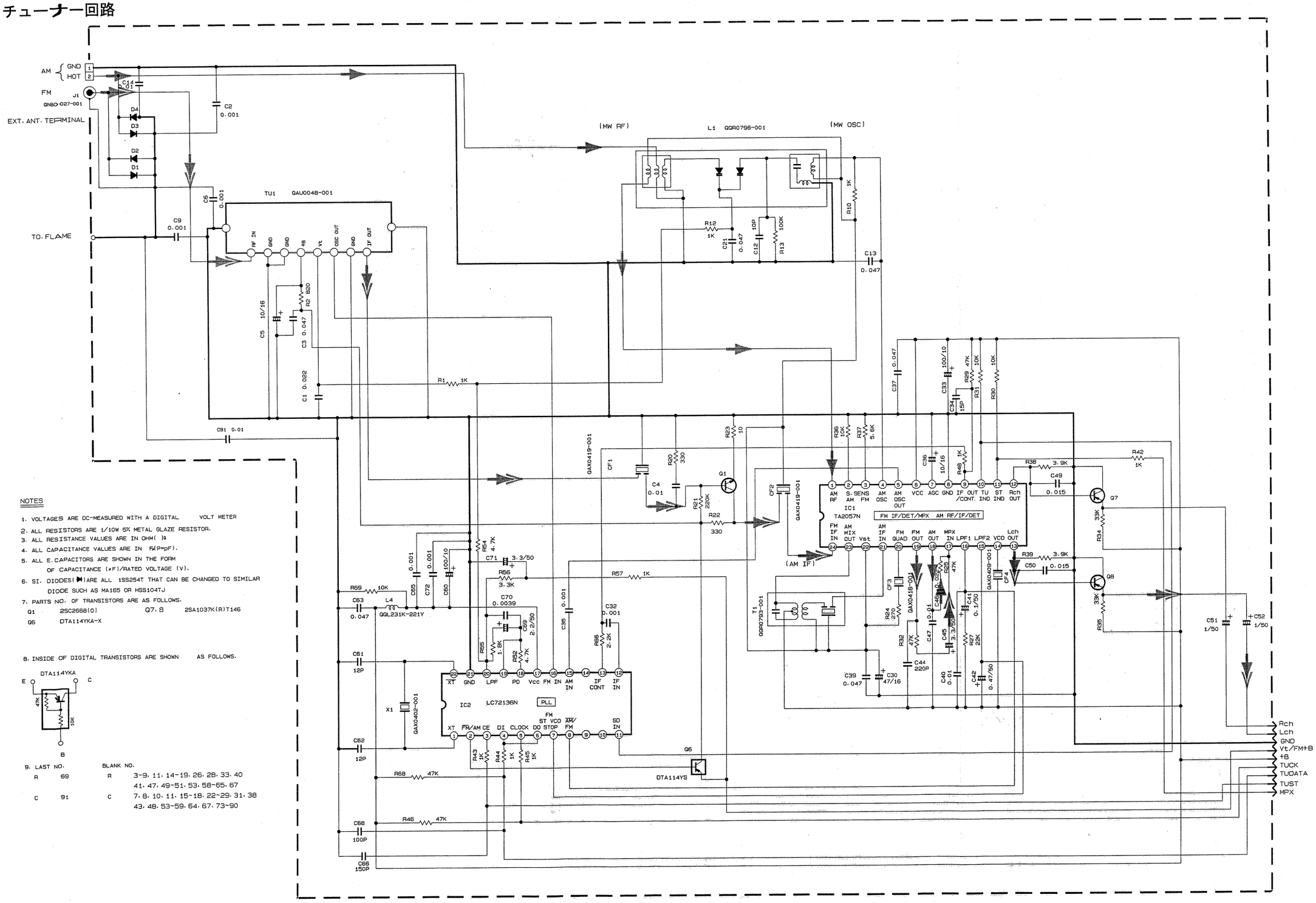

NOTES

1. VOLTAGES ARE DC-MEASURED WITH A DIGITAL VOLT METER
2. ALL RESISTORS ARE 1/10W 5% METAL GLAZE RESISTOR.
3. ALL RESISTANCE VALUES ARE IN OHM(Ω
4. ALL CAPACITANCE VALUES ARE IN μF(P=pF).
5. ALL E.CAPACITORS ARE SHOWN IN THE FORM OF CAPACITANCE (μF)/RATED VOLTAGE (V).
6. SI. DIODES(▶|)ARE ALL 1SS254T THAT CAN BE CHANGED TO SIMILAR DIODE SUCH AS MA165 OR HSS104TJ
7. PARTS NO. OF TRANSISTORS ARE AS FOLLOWS.

Q1	2SC2668(O)	Q7.8	2SA1037K(R)T146
Q6	DTA114YKA-X		

8. INSIDE OF DIGITAL TRANSISTORS ARE SHOWN AS FOLLOWS.

9. LAST NO. BLANK NO.

R	69	R	3-9. 11. 14-19. 26. 28. 33. 40 41. 47. 49-51. 53. 58-65. 67
C	91	C	7. 8. 10. 11. 15-18. 22-29. 31. 38 43. 48. 53-59. 64. 67. 73-90

	CONDITION PIN NO.	1	2	3	4	5	6	7	8	9	10	11	12	13	14	15	16	17	18	19	20	21	22	23	24
IC1	FM NO SIGNAL	2.0	0.5	0	2.0	5.1	5.1	0	0	0.3	5.1	5.1	1.1	1.1	4.4	3.7	3.7	1.4	0	1.3	1.1	2.0	2.0	5.1	2.0
	FM 60dB STEREO	2.0	0.5	0	2.0	5.1	5.1	1.1	0	0.3	0	0	1.1	1.1	4.3	4.1	3.7	1.4	0	1.4	1.1	2.0	2.0	5.1	2.0
	AM NO SIGNAL	2.0	0.5	0	2.0	5.1	5.1	0	0	0.3	5.1	5.1	1.1	1.1	4.5	0.1	0	1.4	1.4	1.5	1.6	2.0	2.0	5.1	2.0
IC2	FM NO SIGNAL	2.4	0	0	1.1	5.0	1.1	3.7	3.7	0	0	5.1	0	0	0	0	2.6	5.1	1.0	1.0	3.7	0	2.7		

Tr No.	Q1			Q6			Q7			Q8		
PIN NAME	E	C	B	E	C	B	E	C	B	E	C	B
FM 87.5MHz	0	7.5	0.7	8.8	8.8	0	1.6	0	1.1	1.8	0	1.1
AM 520KHz	0	0	0	8.8	0	8.7	1.6	0	1.1	1.8	0	1.1

AMラジオ信号
FMラジオ信号

基板図

■メイン基板

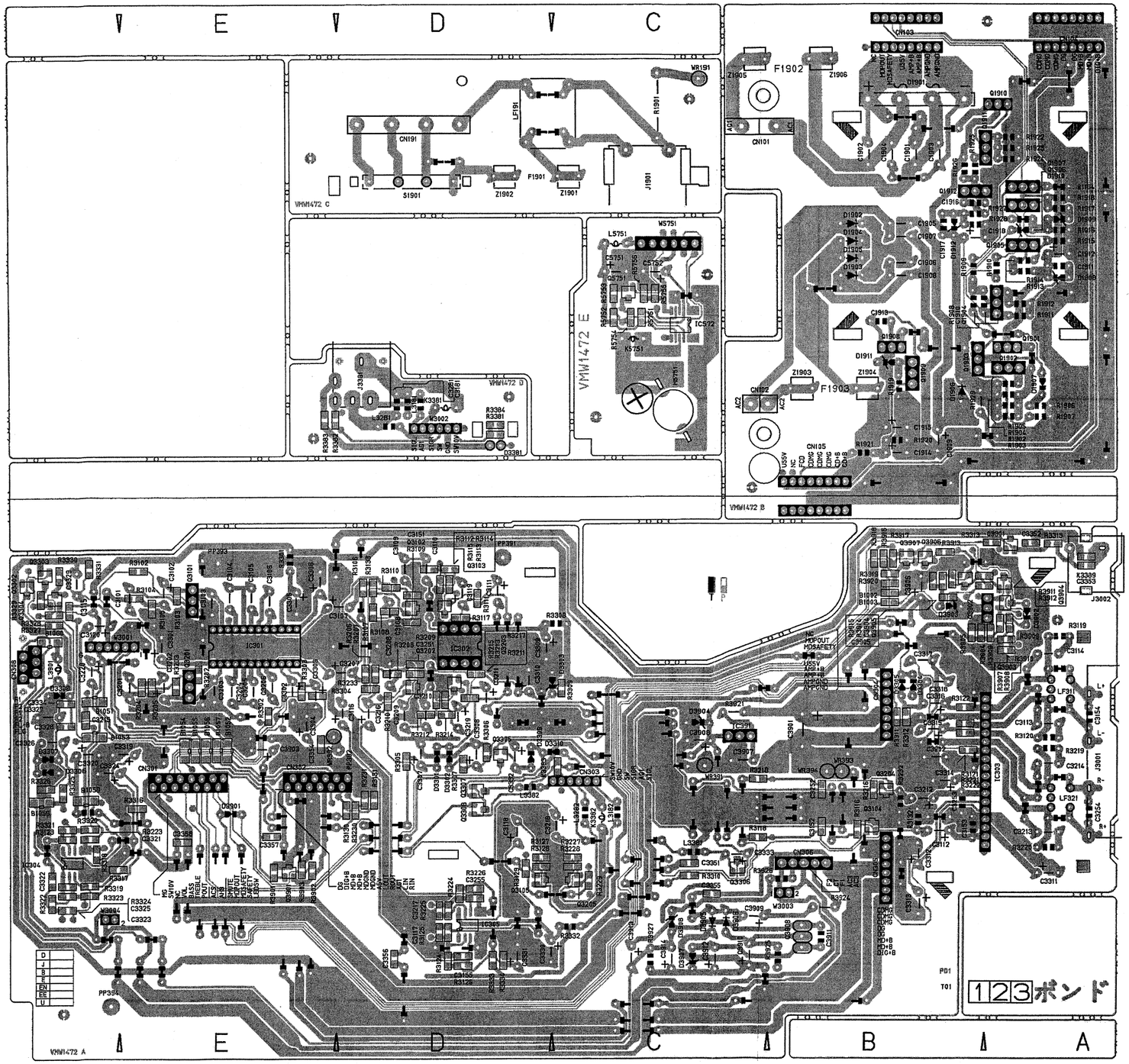

■システムコントロール/ファンクション及びチューナー基板

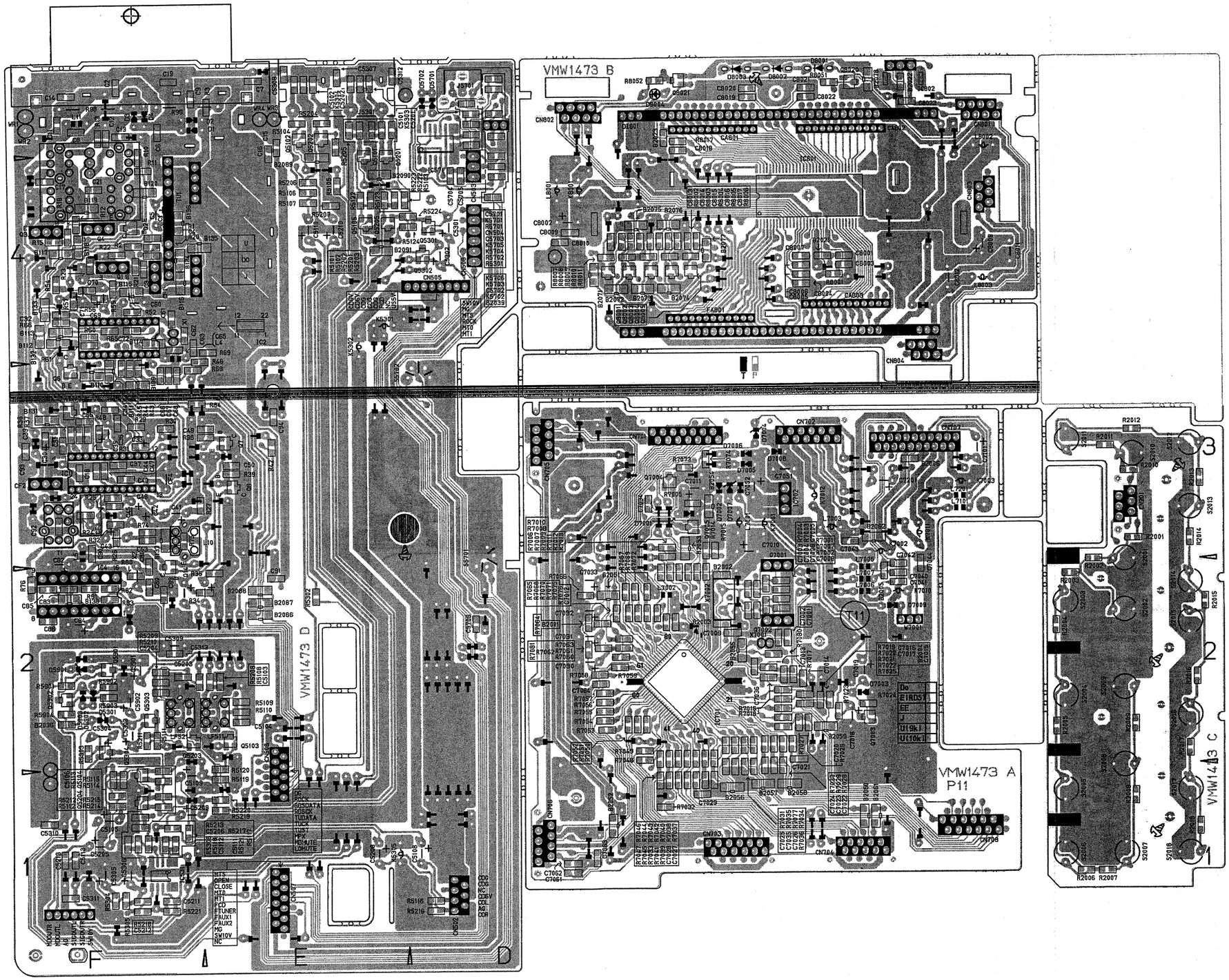

■ MD サーボ コントロール基板（裏）

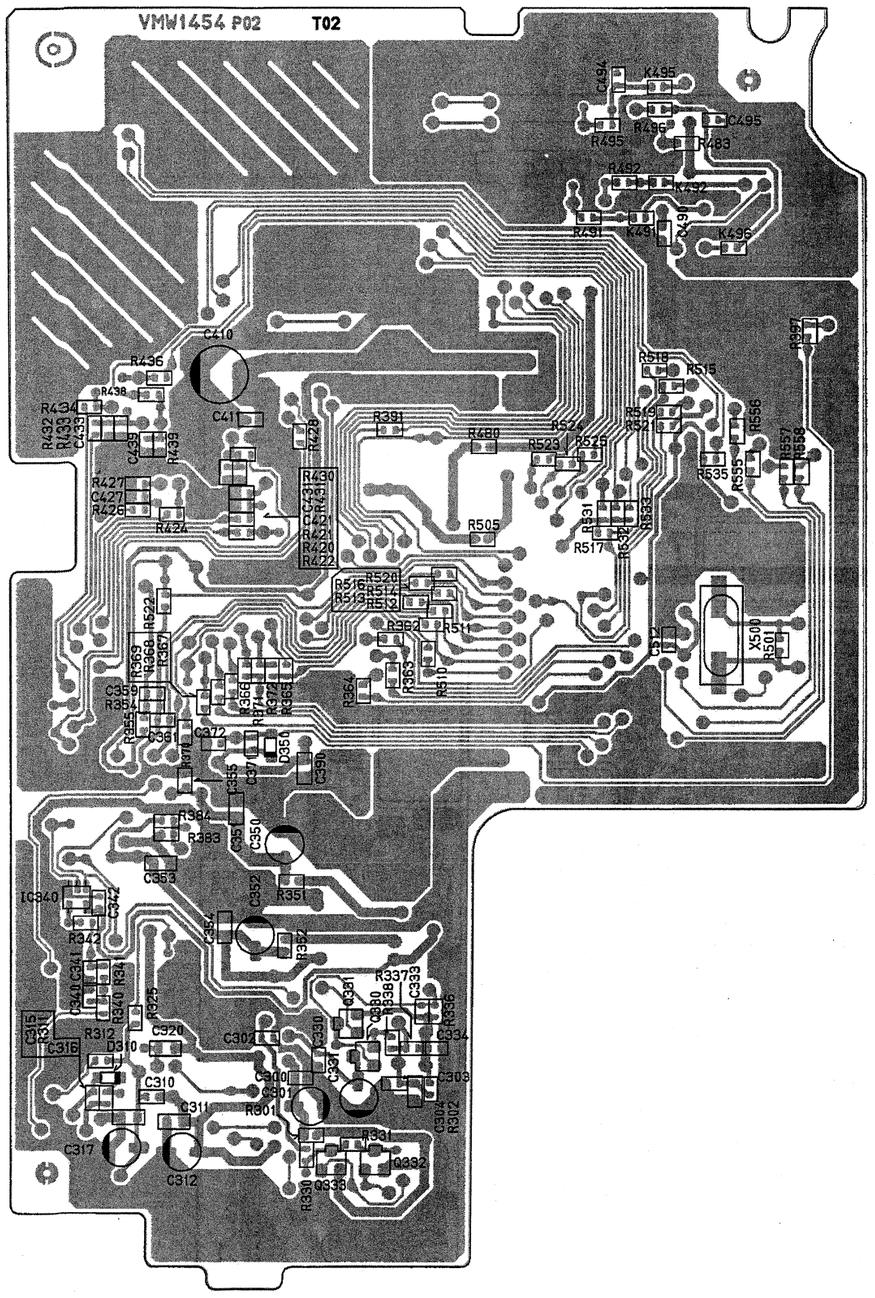

■ MD サーボコントロール基板（表）

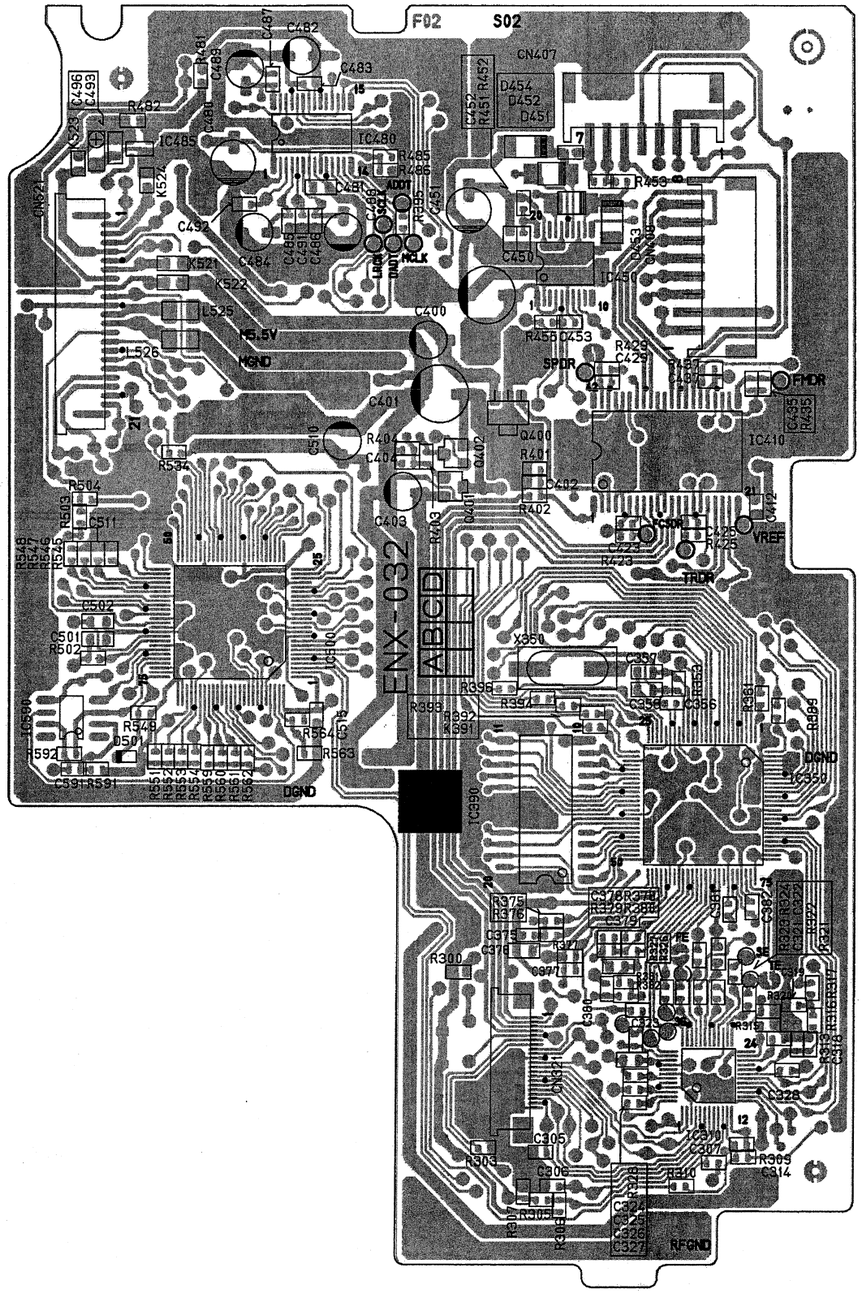

■ CDサーボコントロール基板

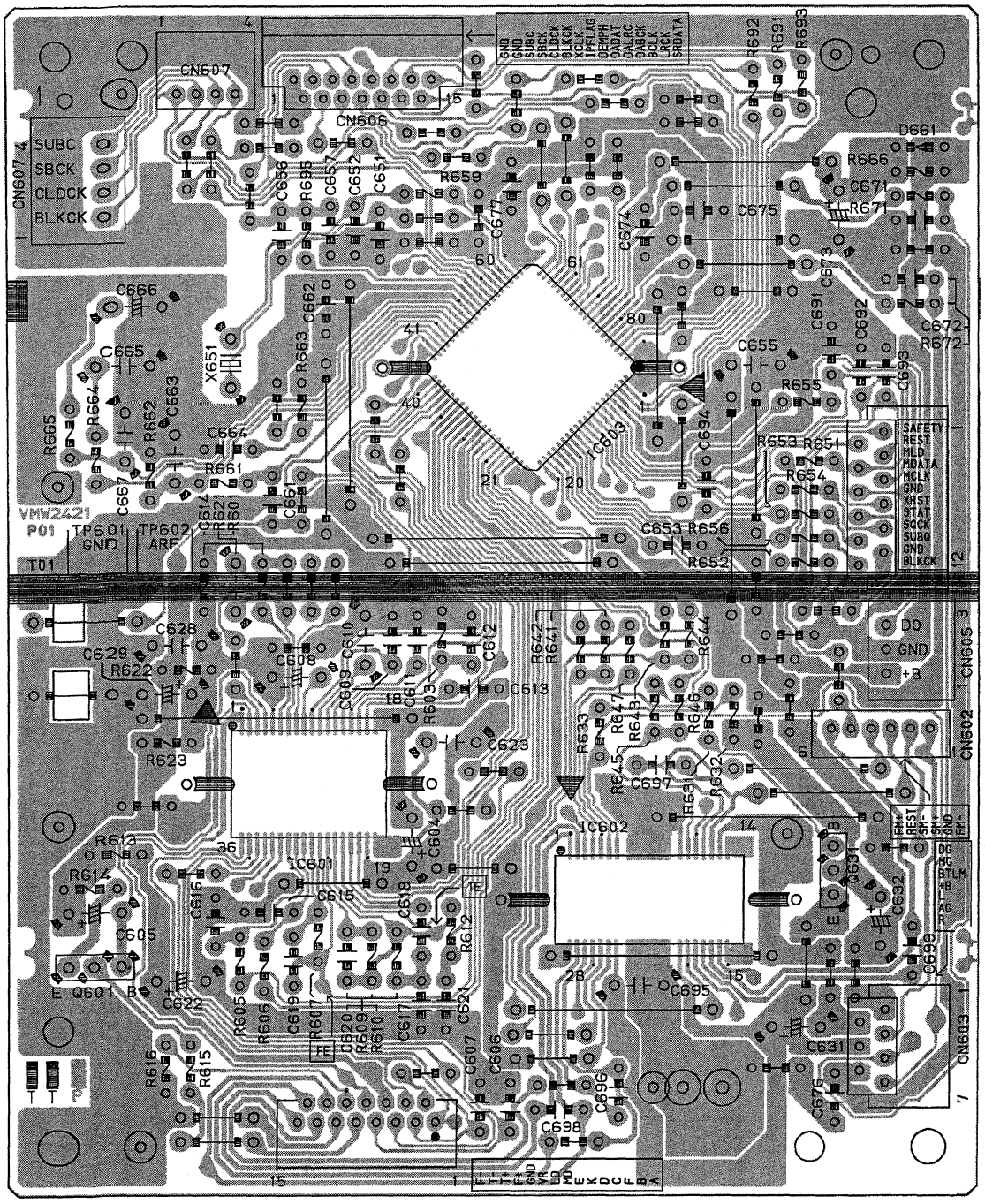

-MEMO-

部 品 リ ス ト

< FS-MD10 >

ご 注 意

1．この部品リストに記載されていない部品、部品番号に一先表示のある部品は原則として供給しません。
2．本機では、基板組立の供給は原則として致しません。
3．⚠ 印が付いている部品は、安全上特別な規格で作られたものです。
これらの部品を交換する際には、注意をよく読み、指定された部品番号以外の部品は使わないようにして下さい。
4．サービス部品の価格は、標準価格（税別）です。市価の変動に伴って予告なく変更する場合があります。
5．この部品リストに掲載されている表示価格は消費税抜きです。

目 次

総合分解図及び部品リスト 4-3
ＭＤメカニズム分解図及び部品リスト 4-6
ＣＤメカニズム分解図及び部品リスト 4-9
基板部品リスト 4-10
梱包要領図及び部品リスト 4-24

-MEMO-

総合分解図及び部品リスト

ブロック番号 M 1 M M

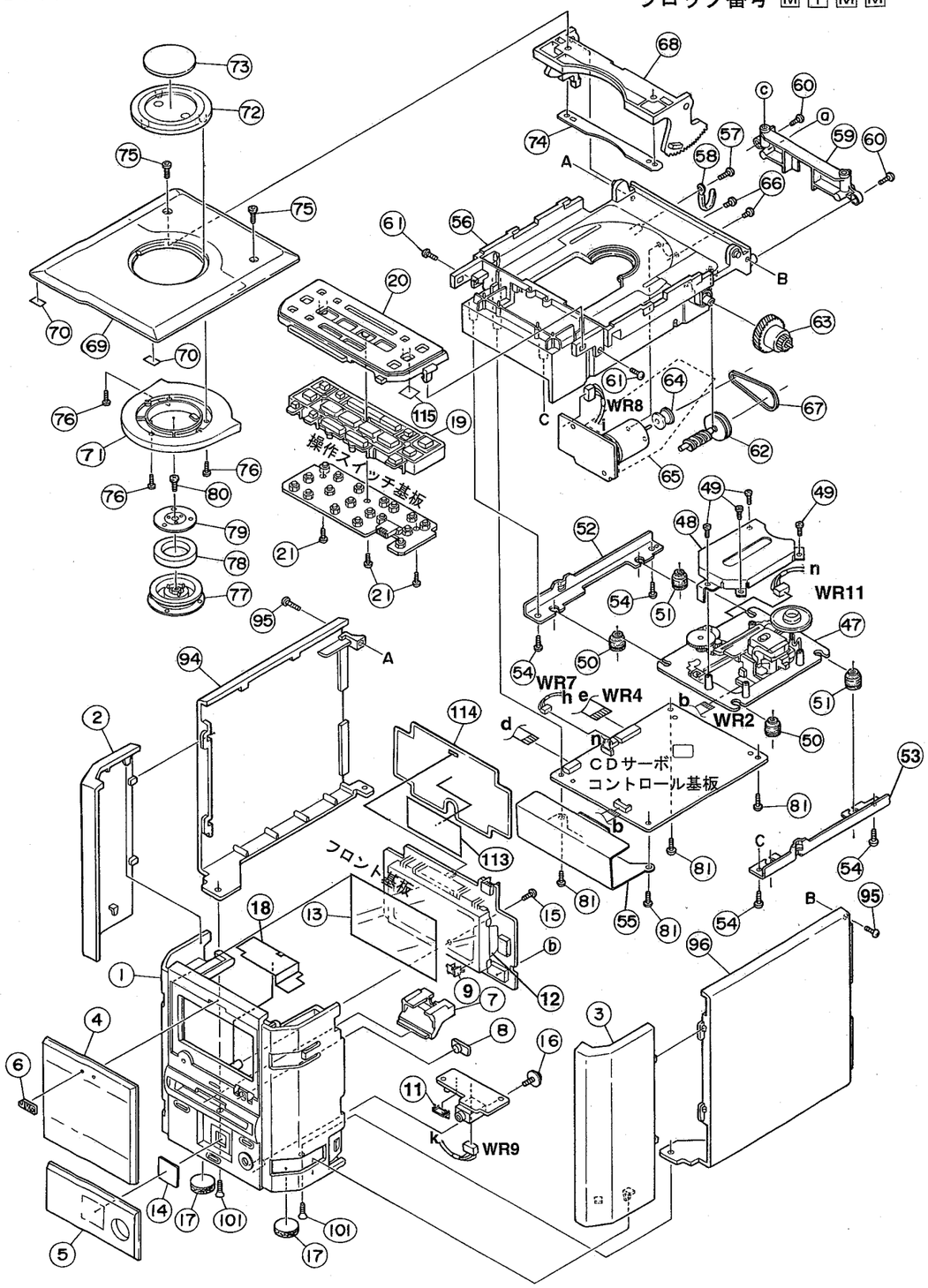

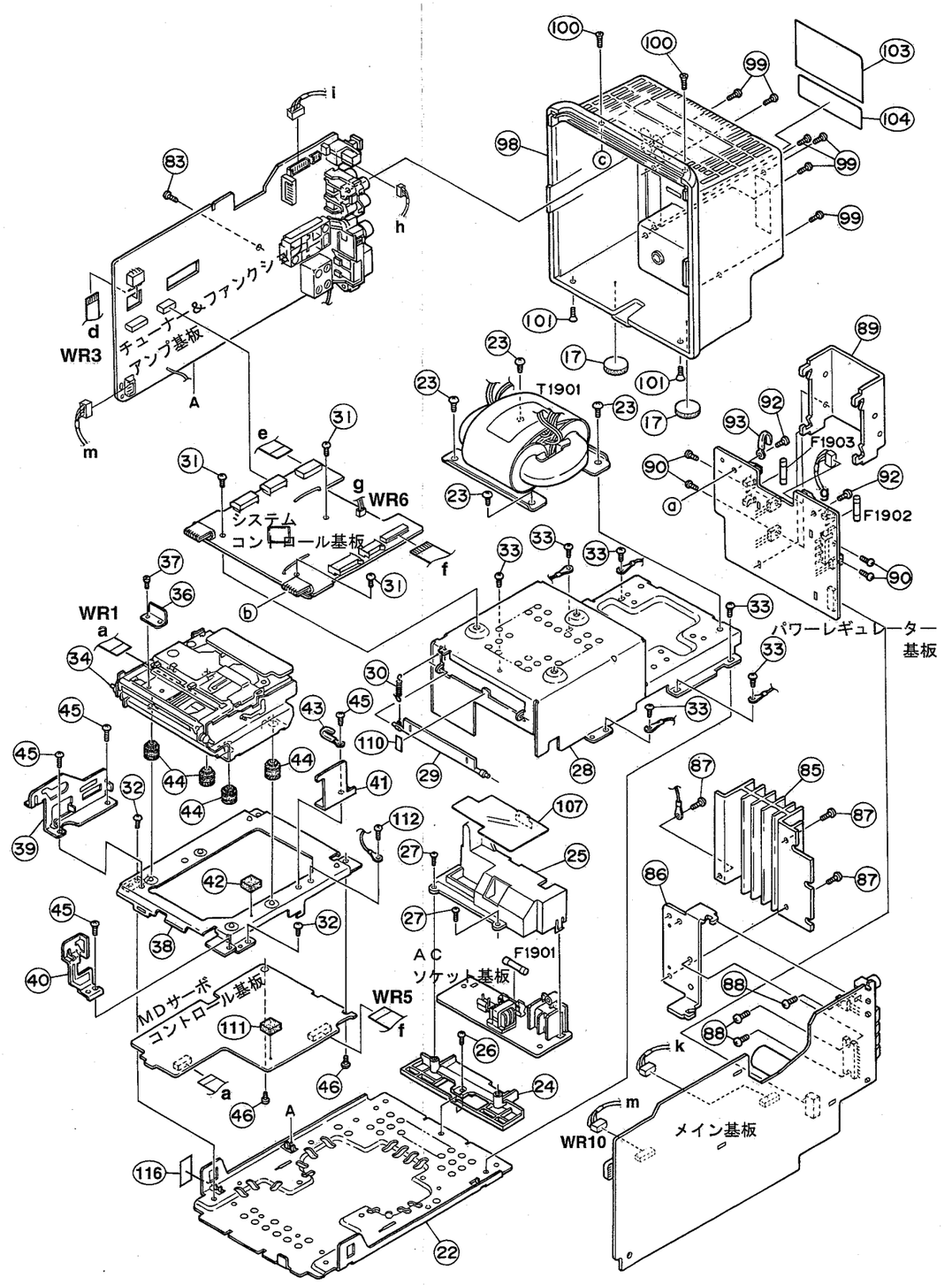

■部品リスト

この部品表に掲載されている表示価格は消費税抜きです。　　ブロックNo.M1MM

⚠	シンボル	部品番号	部品名	価格	個数	備考	色
	1	LV10042-004A	ﾌﾛﾝﾄﾊﾟﾈﾙ	800	1		
	2	LV30182-001A	ｻｲﾄﾞ ﾋﾂﾃｲﾝｸﾞ	900	1		
	3	LV30183-001A	ｻｲﾄﾞ ﾋﾂﾃｲﾝｸﾞ	900	1		
	4	LV40192-001A	ﾚﾝｽﾞ	700	1		
	5	LV40193-001A	ﾚﾝｽﾞ	600	1		
	6	E4072 11-002	ﾋﾞｸﾀｰﾏｰｸ	100	1		
	7	LV30159-001A	MDﾚﾝｽﾞ	300	1		
	8	E4081 31-001	ﾘﾓｺﾝ ﾚﾝｽﾞ	100	1		
	9	VYH8184-001	IC ﾎﾙﾀﾞｰ	100	1		
	11	LV40195-001A	LED ﾎﾙﾀﾞｰ	300	1		
	12	LV30160-001A	FL ﾎﾙﾀﾞｰ	300	1		
	13	LV40220-003A	ﾌｲﾙﾀｰ	300	1		
	14	LV40197-001A	ﾏｰｸ ﾄｳﾒｲﾊﾞﾝ	300	1		
	15	SBSF3010Z	ﾈｼﾞ	20	1	PWB+F.PANEL	
	16	E65923-003	ﾀｯﾋﾟﾝｸﾞ ﾈｼﾞ	50	1	HP JACK+F.PANEL	
	17	VJF4003-001	ｱｼ	100	2	FOR R.COVER	
		VJF4003-001	ｱｼ	100	2		
	18	LV40545-001A	ﾌﾞﾗｲﾝﾄﾞ ｽｸﾘｰﾝ	300	1		
	19	LV30161-001A	ﾎﾞﾀﾝ	500	1		
	20	LV30162-001A	ﾄｯﾌﾟﾊﾟﾈﾙ	700	1		
	21	SBSF2608Z	ﾈｼﾞ	20	3	SW PWB + T.PANE	
	22	LV10036-002A	ﾎﾞﾄﾑ ｼｬｰｼ	700	1		
	23	SBST4006Z	ﾈｼﾞ	50	4	TRANS+S.CASE	
	24	LV30164-001A	PWB ﾎﾞﾙﾀﾞｰ	300	1		
	25	LV30165-001A	ｼﾞｬﾂｸ ﾎﾙﾀﾞｰ	300	1		
	26	SBST3006Z	ﾀｯﾌﾟ ﾈｼﾞ	50	1	BTM.+PWB.HOL	
	27	SBSF3008Z	ﾈｼﾞ	50	2		
	28	LV10043-001A	ｼｰﾙﾄﾞ ｹｰｽ	1400	1		
	29	LV30166-002A	ｼｬｯﾀｰ	300	1		
	30	LV40644-002A	ﾊﾞﾈ	300	1		
	31	SBST3006Z	ﾀｯﾌﾟ ﾈｼﾞ	50	3	S.CASE+MICOM PW	
	32	SBST3004Z	ﾈｼﾞ	20	2	M.CHAS+BTM.CHAS	
	33	SBST3004Z	ﾈｼﾞ	20	6	S.CASE+BTM.CHAS	
	34	----------	MD ﾛｰﾃﾞｲﾝｸﾞﾕﾆｯﾄ		1	E20436	
	36	LV40544-001A	ｽﾄｯﾊﾟｰ	300	1		
	37	SPST2003Z	ﾈｼﾞ(M2 X 3)	20	1	FOR STOPPER	
	38	LV20075-001A	ｼｬｰｼ ﾍﾞｰｽ	500	1		
	39	LV30167-001A	ﾒｶ ﾌﾞﾗｹｯﾄ	300	1		
	40	LV30168-001A	ﾒｶ ﾌﾞﾗｹｯﾄ	300	1		
	41	LV40534-001A	ﾒｶ ﾌﾞﾗｹｯﾄ	300	1		
	42	VYSR105-004	ｽﾍﾟｰｻ	100	1		
	43	VKZ4001-007	ﾜｲﾔ ﾎﾙﾀﾞｰ	100	1		
	44	E75609-002	ｲﾝｼｭﾚｰﾀ	100	4		
	45	SBST3004Z	ﾈｼﾞ	20	4	M.CHASSIS+M.BKT	
	46	SBST3004Z	ﾈｼﾞ	20	2		
	47	----------	CD ﾒｶ		1		
	48	VJD5410-005	ﾋﾟｯｱｯﾌﾟ ｶﾊﾞｰ	300	1		
	49	SDSF2006M	ﾈｼﾞ	20	4	FOR PICK COVER	
	50	E75609-001	ｲﾝｼｭﾚｰﾀ	100	2		
	51	E75609-002	ｲﾝｼｭﾚｰﾀ	100	2		
	52	VYH8089-001SC	CD ﾒｶ ﾎﾙﾀﾞｰ	100	1		
	53	VYH8089-002SC	CD ﾒｶ ﾎﾙﾀﾞｰ	100	1		
	54	SBSF3010Z	ﾈｼﾞ	20	4	CD CASE+CD M.HO	
	55	VMA4692-002SC	ｼｰﾙﾄﾞ	200	1		
	56	SBST3004Z	ﾈｼﾞ	20	2	M.CHASSIS+MD PW	

この部品表に掲載されている表示価格は消費税抜きです。　　ブロックNo.M1MM

⚠	シンボル	部品番号	部品名	価格	個数	備考	色
		VJD1210-010UL	CD ｹｰｽ	400	1		
	57	SBSF3010Z	ﾈｼﾞ	20	1		
	58	VKZ4001-110	ﾜｲﾔ ﾎﾙﾀﾞｰ	100	1		
	59	LV30163-001A	ﾘﾔｰ ﾎﾙﾀﾞｰ	300	1	CD.CASE+REAR	
	60	SBSF3010Z	ﾈｼﾞ	20	2	CD CASE+R.HOL.	
	61	SBSF3010Z	ﾈｼﾞ	20	2	CD CASE+F.PANEL	
	62	VYH8090-001SC	ｷﾞﾔｰ	100	1		
	63	VYH8091-002SC	ｷﾞﾔｰ	100	1		
	64	YH7699-001SS	ﾌﾟｰﾘｰ		1		
	65	MXN-13FB12F	D.C ﾓｰﾀ ｸﾐﾀﾃ	700	1		
	66	SPSP3004Z	ﾈｼﾞ	20	2		
	67	VKB3000-170	ﾍﾞﾙﾄ	100	1		
	68	VJE3014-001SC	CD ﾄﾋﾞﾗ	200	1		
	69	LV30085-003A	CD ﾄｳﾒｲﾊﾞﾝ	1400	1		
	70	VYSS1R1-108	ｽﾍﾟｰｻｰ	100	2		
	71	LV30080-009A	ﾄﾞｱ ﾌﾟﾚｰﾄ		1		
	72	LV30086-003A	ｵｰﾅﾒﾝﾄ ﾊﾟﾈﾙ	700	1		
	73	LV40104-003A	ﾚﾝｽﾞ (CD)	300	1		
	74	VJD5490-002	ﾌﾟﾚｰﾄ	300	1		
	75	VKZ4765-001	S.ﾎﾞﾙﾄ(DIN)	20	2		
	76	SDSF2006M	ﾈｼﾞ	20	3	D.PLATE+ORNAMEN	
	77	VYH3726-002SS	IC	100	1		
	78	VYH7313-003	ﾏｸﾞﾈｯﾄ	200	1		
	79	VYH7677-201	ﾖｰｸ	100	1		
	80	SDSF2606Z	ﾈｼﾞ	20	1		
	81	SBSF3010Z	ﾈｼﾞ	20	4	CD CASE+CD PWB	
	83	SBSF3010Z	ﾈｼﾞ	20	1	PWB+CD CASE	
	85	LV40334-001A	ﾎｳﾈﾂﾊﾞﾝ	600	1		
	86	LV40336-001A	IC ﾎﾙﾀﾞｰ	300	1		
	87	SBSF3010Z	ﾈｼﾞ	20	2	H.SINK(1)+IC HO	
		SBSF3010Z	ﾈｼﾞ	20	1	H.S(1)+JACK HOL	
	88	SBSF3010Z	ﾈｼﾞ	20	3	IC HOL+IC	
	89	LV40335-001A	ﾎｳﾈﾂﾊﾞﾝ	400	1		
	90	SBSF3010Z	ﾈｼﾞ	20	4	H.SINK(2)+IC	
	92	SBSF3010Z	ﾈｼﾞ	20	2	R.HOL+REG PWB	
	93	VKZ4001-110	ﾜｲﾔ ｸﾗﾝﾌﾟ	100	1		
	94	LV20044-001A	ｻｲﾄﾞﾊﾟﾈﾙ	700	1		
	95	SBSF3010Z	ﾈｼﾞ	20	2		
	96	LV20045-001A	ｻｲﾄﾞﾊﾟﾈﾙ	700	1		
	98	LV10044-001A	ﾘﾔｰ ｶﾊﾞｰ	1000	1		
	99	SBSF3008M	ﾈｼﾞ	20	6	REAR	
	100	SSSF3008M	ﾈｼﾞ	20	2	REAR+R.HOLDER	
	101	SSST3010Z	ﾈｼﾞ	20	4	BTM+SIDE+REAR	
	104	LV30676-008A	ﾈｰﾑ ﾌﾟﾚｰﾄ	300	1		
	107	LV40480-001A	ｳｲﾝﾄﾞｳ ｽｸﾘｰﾝ	300	1		
	110	VYSA1R4-116	ｽﾍﾟｰｻｰ	100	1		
	111	VYSR103-038	ｽﾍﾟｰｻ	300	1	FOR MD PWB	
	112	SBST3004Z	ﾈｼﾞ	20	1	FOR LUG WIRE	
	113	LV40461-001A	ｼｰﾙﾄﾞ ｼｰﾄ	300	1		
	114	LV40464-001A	ｼｰﾙﾄﾞ ｼｰﾄ	400	1		
	115	VYSR103-038	ｽﾍﾟｰｻｰ	300	1		
	116	LV30064-026A	ﾌｪﾙﾄ ｽﾍﾟｰｻｰ	300	2		
	WR 1	EMW40008-001	ﾌﾗｯﾄ ﾜｲﾔ	300	1		
⚠	F1901	QMF0007-1R6J1	ﾋｭｰｽﾞ	100	1		

この部品表に掲載されている表示価格は消費税抜きです。　　ブロックNo.M1MM

⚠	シンボル	部品番号	部品名	価格	個数	備考	色
⚠	F1902	QMF0007-8R0J1	ヒューズ	100	1		
⚠	F1903	QMF51U1-2R0-J1	ヒューズ	100	1		
⚠	T1901	QQT0222-001	パワートランス	3600	1		
	WR 2	QUQ110-1507AJ	FFC ワイヤー	200	1	CD - PICK	
	WR 3	QUQ412-0707CJ	FFC ワイヤー	300	1	CD - FUNCTION	
	WR 4	QUQ412-1206DJ	FFC ワイヤー	300	1	CD - MICOM	
	WR 5	QUQ110-2109AJ	FFC ワイヤー	300	1	MD - MICOM	
	WR 6	VDM9342-001B-A	コネクタ ワイヤ クミタテ		1	MICOM - FUNC	
	WR 7	VDM9342-001C-A	コネクタ ワイヤ クミタテ		1	CD - FUNC	
	WR 8	JC-P-6-18-EH-06	コネクタ ワイヤ クミタテ	500	1	W5751	
		JC-P-6-18-EH-06	コネクタ ワイヤ クミタテ	500	1	MOTOR - FUNC	
	WR 9	AT-Y-6-32-PH-06	コネクタ ワイヤ クミタテ	400	1	W3002	
		AT-Y-6-32-PH-06	コネクタ ワイヤ クミタテ	400	1	H.P - MAIN	
	WR 10	VDM9342-001A-A	コネクタ ワイヤ クミタテ		1	MAIN - FUNC	
	WR 11	AT-Y-6-06-PH-06	コネクタ	300	1	TO MOTOR	

MD メカニズム分解図及び部品リスト

ブロック No. M 2 M M

ELM-D2D

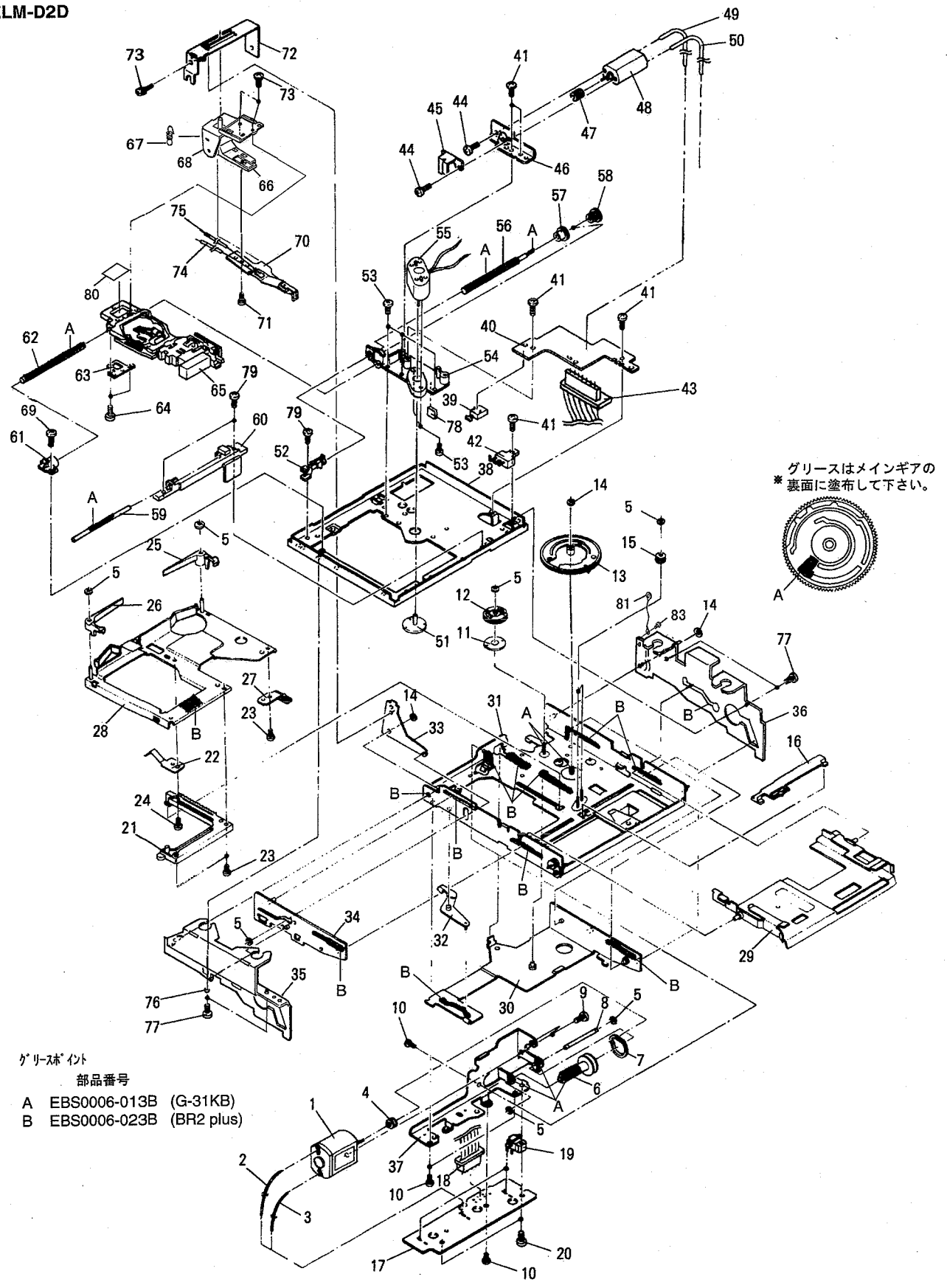

■部品リスト

この部品表に掲載されている表示価格は消費税抜きです。　　ブロックNo.M2MM□□□

⚠	シンボル	部品番号	部品名	価格	個数	備考	色
	1	E407851-001	DC モーター	900	1		
	2	QWE310-06BB	ﾋﾞﾆｰﾙ ﾜｲﾔ	100	1		
	3	QWE319-06BB	ﾋﾞﾆｰﾙ ﾜｲﾔ	100	1		
	4	E407493-001	ﾓｰﾀ ﾌﾟｰﾘ	100	1		
	5	WDM123025	ﾜｯｼｬｰ	20	8		
	6	E407497-001	ｳｵｰﾑ ｷﾞﾔｰ	100	1		
	7	E407504-001	ﾛｰﾃﾞｨﾝｸﾞ ﾍﾞﾙﾄ	100	1		
	8	E407492-001	ｶﾞｲﾄﾞ ｼｬﾌﾄ	100	1		
	9	SPSK2020N	ﾈｼﾞ	20	2		
	10	E407595-001	ｽﾍﾟｼｬﾙ ﾈｼﾞ	20	4		
	11	E407498-001	ｶﾑ ｷﾞﾔｰ	100	1		
	12	E407500-001	ｳｵｰﾑ ﾎｲﾙ	100	1		
	13	E308475-001	ﾒｲﾝ ｷﾞﾔｰ	100	1		
	14	WDM165025	ﾜｯｼｬｰ	50	3		
	15	E407499-001	ｶﾑ ｷﾞﾔｰ	100	2		
	16	E308490-002	ﾗｯｸ ｷﾞﾔｰ	100	1		
	17	EMW30020-101	ｷﾊﾞﾝ	300	1		
	18	EWS267-A913	ｿｹｯﾄ ﾜｲﾔ ｸﾐﾀﾃ	300	1		
	19	QSP2003-E01A	ﾌﾟｯｼｭ ｽｲｯﾁ	200	2		
	20	E407596-002	ｽﾍﾟｼｬﾙ ﾈｼﾞ	20	2		
	21	E308482-002	ｷﾞﾔｰ ﾌﾟﾚｰﾄ	100	1		
	22	E407502-001	ｽﾌﾟﾘﾝｸﾞ ﾌﾟﾚｰﾄ	100	1		
	23	SPSK1720M	ﾈｼﾞ	50	3		
	24	SPSH1730Z	ﾈｼﾞ	20	1		
	25	E408257-001	ﾌｯｸ	100	1		
	26	E408258-001	ﾌｯｸ	100	1		
	27	E407496-001	ｶﾞｲﾄﾞ ﾌﾟﾚｰﾄ	100	1		
	28	E308484-004	ﾒｶ ﾌﾟﾚｰﾄ	500	1		
	29	E308488-005	ﾒｶ ﾌﾟﾚｰﾄ	600	1		
	30	E308485-003	ﾒｶ ﾌﾟﾚｰﾄ	500	1		
	31	E207828-005	ﾒｶ ﾍﾞｰｽ	1200	1		
	32	E407589-001	ｽｲｯﾁ ﾚﾊﾞｰ	200	1		
	33	E407503-001	ﾒｶ ﾌﾟﾚｰﾄ	200	1		
	34	E308486-002	ｽﾗｲﾄﾞ ｶﾑ ｸﾐﾀﾃ	400	1		
	35	E309058-002	ﾒｶ ﾌﾟﾚｰﾄ	300	1		
	36	LV30370-001A	ﾒｶ ﾌﾟﾚｰﾄ	300	1		
	37	E308473-001	ﾓｰﾀ ﾌﾞﾗｹｯﾄ	200	1		
	38	E208225-002	ｼｬｰｼ ﾍﾞｰｽ	400	1		
	39	QSW0104-001	ﾌﾟｯｼｭ ｽｲｯﾁ	200	1		
	40	EMW30022-101	ｷﾊﾞﾝ	300	1		
	41	SPSN2035N	ﾈｼﾞ	20	5		
	42	QSW0738-001	ﾌﾟｯｼｭ ｽｲｯﾁ	500	1		
	43	EWS268-F924	ｿｹｯﾄ ﾜｲﾔ ｸﾐﾀﾃ	400	1		
	44	SPSK1416M	ﾈｼﾞ	20	2		
	45	E408253-001	ﾊﾞﾈ	100	1		
	46	E408252-001	ﾓｰﾀ ﾌﾞﾗｹｯﾄ	100	1		
	47	VKS5392-001	ﾌｧｰﾄﾞﾓｰﾀｰ ｷﾞﾔ	100	1		
	48	FF-N30VA-09210	DC モーター	900	1		
	49	QWE419-05BB	ﾋﾞﾆｰﾙ ﾜｲﾔ	100	1		
	50	QWE410-05BB	ﾋﾞﾆｰﾙ ﾜｲﾔ	100	1		
	51	E408429-003	ﾀｰﾝﾃｰﾌﾞﾙ	400	1		
	52	E408254-001	ｼｬﾌﾄ ﾎﾙﾀﾞ	100	1		
	53	SPSK1725Z	ﾈｼﾞ	20	5		
	54	E309049-001	ｷﾞﾔｰ ﾍﾞｰｽ ｸﾐﾀﾃ	200	1		

この部品表に掲載されている表示価格は消費税抜きです。　　ブロックNo.M2MM

⚠	シンボル	部品番号	部品名	価格	個数	備考	色
	55	FF-110PH-08280S	SP.モタ	1200	1		
	56	E408256-003	リート" シャフト	400	1		
	57	VKR4726-001	コネクト キ"ヤー	100	1		
	58	VKR4725-001	コネクト キ"ヤー	100	2		
	59	E408263-001	カ"イト" シャフト	100	1		
	60	E309050-002	シャフト ホルタ"	300	1		
	61	E408265-001	シャフト ホルタ"	100	1		
	62	E408262-001	カ"イト" シャフト	100	1		
	63	E408255-003	ハ"ネ	100	1		
	64	SPSK1414Z	ネシ"	20	2		
	65	KMS-260C	ヒカリ ヒ°ックアップ°	6000	1		
	66	LV20097-001A	ヘット" ヘ"ース	300	1		
	67	E409158-004	ハ"ネ	100	1		
	68	LV30368-001A	シ"ョイント フ°レート	300	1		
	69	QYSPSPU1722Z	ネシ"	20	1		
	70	QAH0021-001	ヘット" マウント	1200	1		
	71	SPSJ1725N	ネシ"	20	1		
	72	E407489-002	ヘット" カ"イト"	300	1		
	73	SPSK1720M	ネシ"	50	3		
	74	EWE300-08BB	ヒ"ニール ワイヤ	100	1		
	75	EWE309-08BB	ヒ"ニール ワイヤ	100	1		
	76	E407873-002	ハ"ネ	300	1		
	77	SPSH1730Z	ネシ"	20	4		
	78	E406760-001PU	マク"ネット	100	1		
	79	SPSH1725M	ネシ"	50	3		
	80	LE30001-008A	スヘ°ーサ	100	1		
	81	EWPZ01-011	ターミナル ワイヤ	100	1		
	83	E407595-001	スヘ°シャル ネシ"	20	1		

CD メカニズム分解図及び部品リスト

ブロック No. M 3 M M

No. EXL-M6

■ グリース ポイント

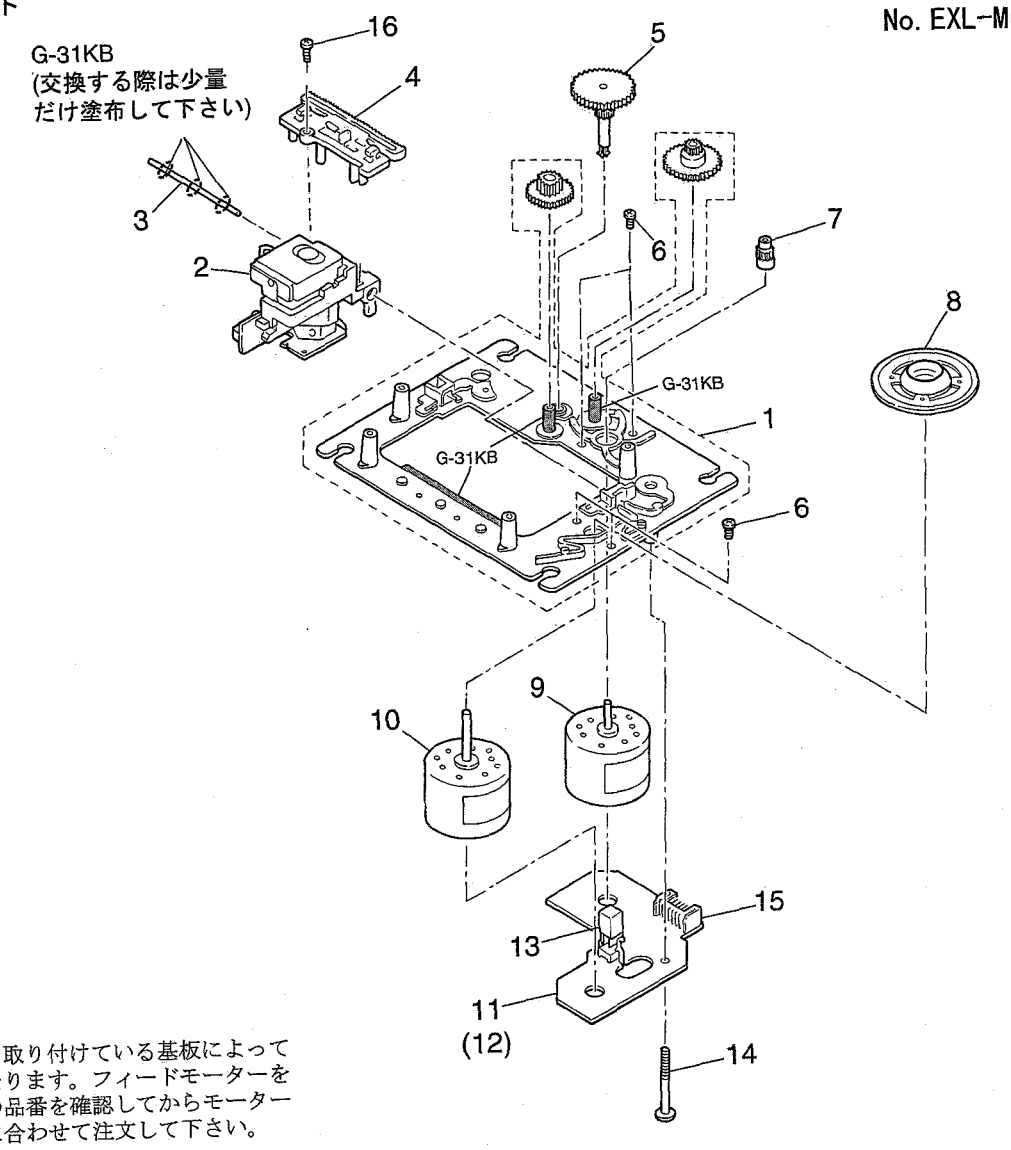

注意
フィードモーターを取り付けている基板によってモーターの品番が異なります。フィードモーターを注文するときは基板の品番を確認してからモーターを組み合わせの品番に合わせて注文して下さい。

■ 部品リスト（CDﾒｶﾆｽﾞﾑ組立）

⚠	番号	部品番号	部品名	個数	備考	価格
	1	EPB-002PK	ﾒｶﾍﾞｰｽ組立	1		200
	2	OPTIMA-150S	光ﾋﾟｯｸｱｯﾌﾟ	1		4,800
	3	E407782-001	ｶﾞｲﾄﾞｼｬﾌﾄ	1		100
	4	E307746-001	CDﾗｯｸ	1		100
	5	EPB-003A	ｶﾑｷﾞﾔｰ	1		100
	6	SDSP2003N	ﾈｼﾞ	4		20
	7	E406750-001	ﾋﾟﾆｵﾝｷﾞﾔｰ	1		100
	8	EPB309173A	ﾀｰﾝﾃｰﾌﾞﾙ	1		100
	9	E406784-001	ﾌｨｰﾄﾞﾓｰﾀｰ	1	番号11の基板用	700
		MDN-4RA3ETA-1	ﾌｨｰﾄﾞﾓｰﾀｰ	1	番号12の基板用	700
	10	E406783-001	ｽﾋﾟﾝﾄﾞﾙﾓｰﾀｰ	1		700
	11	EMW10190-001(S)	基板	1		200
	12	EMW10190-221(S)	基板	1		200
	13	ESB1100-005	ﾘｰﾌｽｲｯﾁ	1		100
	14	E75832-001	ﾈｼﾞ	1		50
	15	EMV5109-006B	ｺﾈｸﾀｰﾐﾅﾙ	1		100
	16	SDSF2006Z	ﾈｼﾞ	1		20

■メイン基板

⚠ この部品は安全上重要な部品です。交換をする時は、安全および性能維持のため必ず指定の部品をご使用ください。

この部品表に掲載されている表示価格は消費税抜きです。　ブロックNo.01

⚠	シンボル	部品番号	部品名称	価格	備考
	CN101	VMZ0076-002A	ｺﾈｸﾀ	100	
	CN102	VMC0076-002	ｺﾈｸﾀ		
	CN103	VMC0289-S08	ｺﾈｸﾀ	200	
	CN104	VMC0289-S08	ｺﾈｸﾀ	200	
	CN105	VMC0289-S08	ｺﾈｸﾀ	200	
	CN191	VMZ0049-B02	ｺﾈｸﾀ	100	
	CN301	QGB1214J1-14S	ｺﾈｸﾄ ﾀﾝｼ	200	
	CN302	QGB1214J1-12S	ｺﾈｸﾄ ﾀﾝｼ	100	
	CN303	VMC0075-006	6P ﾌﾟﾗｸﾞｸﾐﾀﾃ	100	
	CN304	VMC0289-P08	ｺﾈｸﾀ	100	
	CN305	VMC0289-P08	ｺﾈｸﾄ ﾀﾝｼ	100	
	CN306	QGA2501C3-05Z	ｺﾈｸﾄ ﾀﾝｼ	100	
	CN308	QGB1216J1-06S	ｺﾈｸﾄ ﾀﾝｼ	300	
⚠	C1901	QFV41HJ-104ZM	ｼﾝﾌｨﾙﾑ ｺﾝﾃﾞﾝｻ	100	.10MF 5% 50V
⚠	C1902	QFV41HJ-104ZM	ｼﾝﾌｨﾙﾑ ｺﾝﾃﾞﾝｻ	100	.10MF 5% 50V
⚠	C1903	QFV41HJ-104ZM	ｼﾝﾌｨﾙﾑ ｺﾝﾃﾞﾝｻ	100	.10MF 5% 50V
⚠	C1904	QFV41HJ-104ZM	ｼﾝﾌｨﾙﾑ ｺﾝﾃﾞﾝｻ	100	.10MF 5% 50V
⚠	C1905	QCF21HP-223A	ｾﾗﾐｯｸ ｺﾝﾃﾞﾝｻ	100	.022MF +80:-20%
⚠	C1906	QCF21HP-223A	ｾﾗﾐｯｸ ｺﾝﾃﾞﾝｻ	100	.022MF +80:-20%
⚠	C1907	QCF21HP-223A	ｾﾗﾐｯｸ ｺﾝﾃﾞﾝｻ	100	.022MF +80:-20%
⚠	C1908	QCF21HP-223A	ｾﾗﾐｯｸ ｺﾝﾃﾞﾝｻ	100	.022MF +80:-20%
⚠	C1909	QETB1CM-338EE	ﾃﾞﾝｶｲ ｺﾝﾃﾞﾝｻ	500	3300MF 20% 16V
	C1910	QCBB1HK-221Y	ｾﾗﾐｯｸ ｺﾝﾃﾞﾝｻ	100	220PF 10% 50V
	C1911	QCVB1CN-103Y	ｾﾗﾐｯｸ ｺﾝﾃﾞﾝｻ	100	.010MF 30% 16V
	C1912	QET41CM-107	ﾃﾞﾝｶｲ ｺﾝﾃﾞﾝｻ	200	100MF 20% 16V
	C1913	QCVB1CN-103Y	ｾﾗﾐｯｸ ｺﾝﾃﾞﾝｻ	100	.010MF 30% 16V
	C1914	QET41CM-106	ﾃﾞﾝｶｲ ｺﾝﾃﾞﾝｻ	100	10MF 20% 16V
	C1915	QET41CM-107	ﾃﾞﾝｶｲ ｺﾝﾃﾞﾝｻ	200	100MF 20% 16V
	C1916	QCBB1HK-221Y	ﾃﾞﾝｶｲ ｺﾝﾃﾞﾝｻ	100	220PF 10% 50V
	C1917	QCVB1CN-103Y	ｾﾗﾐｯｸ ｺﾝﾃﾞﾝｻ	100	.010MF 30% 16V
⚠	C1918	QET41EM-476	ﾃﾞﾝｶｲ ｺﾝﾃﾞﾝｻ	200	47MF 20% 25V
	C3101	EFZ0101-392S	P.P.ｺﾝﾃﾞﾝｻ	100	3900PF
	C3102	QTE1V06-106Z	ﾃﾞﾝｶｲ ｺﾝﾃﾞﾝｻ	100	
	C3104	QFN31HJ-563Z	ﾏｲﾗ ｺﾝﾃﾞﾝｻ	100	.056MF 5% 50V
	C3105	QFN31HJ-563Z	ﾏｲﾗ ｺﾝﾃﾞﾝｻ	100	.056MF 5% 50V
	C3106	QFN81HJ-562	ﾏｲﾗ ｺﾝﾃﾞﾝｻ	100	5600PF 5% 50V
	C3107	QTE1C06-476Z	ﾃﾞﾝｶｲ ｺﾝﾃﾞﾝｻ	100	
	C3108	QFV41HJ-224	ｼﾝﾌｨﾙﾑ ｺﾝﾃﾞﾝｻ	200	.22MF 5% 50V
	C3109	QFN41HJ-473	ﾏｲﾗ ｺﾝﾃﾞﾝｻ	100	.047MF 5% 50V
	C3110	QFN41HJ-473	ﾏｲﾗ ｺﾝﾃﾞﾝｻ	100	.047MF 5% 50V
	C3111	QTE1C06-226Z	ﾃﾞﾝｶｲ ｺﾝﾃﾞﾝｻ	100	
	C3112	QTE1V06-106Z	ﾃﾞﾝｶｲ ｺﾝﾃﾞﾝｻ	100	
	C3113	QCC31EM-104ZV	ｾﾗﾐｯｸ ｺﾝﾃﾞﾝｻ	100	.10MF 20% 25V
	C3114	QCC31EM-104ZV	ｾﾗﾐｯｸ ｺﾝﾃﾞﾝｻ	100	.10MF 20% 25V
	C3115	NCT21CH-101AY	ｾﾗﾐｯｸ ｺﾝﾃﾞﾝｻ	100	100PF +50:-10% 16V
	C3116	QEK61HM-475Z	ﾃﾞﾝｶｲ ｺﾝﾃﾞﾝｻ	100	4.7MF 20% 50V
	C3117	NCT21CH-151AY	ｾﾗﾐｯｸ ｺﾝﾃﾞﾝｻ	100	150PF +50:-10% 16V
	C3118	QEK61AM-227ZM	ﾃﾞﾝｶｲ ｺﾝﾃﾞﾝｻ	200	220MF 20% 10V
	C3119	QTE1C06-476Z	ﾃﾞﾝｶｲ ｺﾝﾃﾞﾝｻ	100	
	C3120	QEK61HM-475Z	ﾃﾞﾝｶｲ ｺﾝﾃﾞﾝｻ	100	4.7MF 20% 50V
	C3151	NCT21CH-101AY	ｾﾗﾐｯｸ ｺﾝﾃﾞﾝｻ	100	FTZ
	C3152	NCT21CH-101AY	ｾﾗﾐｯｸ ｺﾝﾃﾞﾝｻ	100	FTZ
	C3153	QCBB1HK-331Y	ｾﾗﾐｯｸ ｺﾝﾃﾞﾝｻ	100	FTZ
	C3155	NCT21CH-151AY	ｾﾗﾐｯｸ ｺﾝﾃﾞﾝｻ	100	FTZ
	C3181	QCVB1CN-103Y	ｾﾗﾐｯｸ ｺﾝﾃﾞﾝｻ	100	FTZ

⚠ この部品は安全上重要な部品です。交換をする時は、安全および性能維持のため必ず指定の部品をご使用ください。

この部品表に掲載されている表示価格は消費税抜きです。　ブロックNo.01

⚠	シンボル	部品番号	部品名称	価格	備考
	C3201	EFZ0101-392S	P.P.ｺﾝﾃﾞﾝｻ	100	3900PF
	C3202	QTE1V06-106Z	ﾃﾞﾝｶｲ ｺﾝﾃﾞﾝｻ	100	
	C3204	QFN31HJ-563Z	ﾏｲﾗ ｺﾝﾃﾞﾝｻ	100	.056MF 5% 50V
	C3205	QFN31HJ-563Z	ﾏｲﾗ ｺﾝﾃﾞﾝｻ	100	.056MF 5% 50V
	C3206	QFN81HJ-562	ﾏｲﾗ ｺﾝﾃﾞﾝｻ	100	5600PF 5% 50V
	C3207	QTE1C06-476Z	ﾃﾞﾝｶｲ ｺﾝﾃﾞﾝｻ	100	
	C3208	QFV41HJ-224	ｼﾝﾌｨﾙﾑ ｺﾝﾃﾞﾝｻ	200	.22MF 5% 50V
	C3209	QFN41HJ-473	ﾏｲﾗ ｺﾝﾃﾞﾝｻ	100	.047MF 5% 50V
	C3210	QFN41HJ-473	ﾏｲﾗ ｺﾝﾃﾞﾝｻ	100	.047MF 5% 50V
	C3211	QTE1C06-226Z	ﾃﾞﾝｶｲ ｺﾝﾃﾞﾝｻ	100	
	C3212	QTE1V06-106Z	ﾃﾞﾝｶｲ ｺﾝﾃﾞﾝｻ	100	
	C3213	QCC31EM-104ZV	ｾﾗﾐｯｸ ｺﾝﾃﾞﾝｻ	100	.10MF 20% 25V
	C3214	QCC31EM-104ZV	ｾﾗﾐｯｸ ｺﾝﾃﾞﾝｻ	100	.10MF 20% 25V
	C3215	NCT21CH-101AY	ｾﾗﾐｯｸ ｺﾝﾃﾞﾝｻ	100	100PF +50:-10% 16V
	C3216	QEK61HM-475Z	ﾃﾞﾝｶｲ ｺﾝﾃﾞﾝｻ	100	4.7MF 20% 50V
	C3217	NCT21CH-151AY	ｾﾗﾐｯｸ ｺﾝﾃﾞﾝｻ	100	150PF +50:-10% 16V
	C3218	QEK61AM-227ZM	ﾃﾞﾝｶｲ ｺﾝﾃﾞﾝｻ	200	220MF 20% 10V
	C3219	QTE1C06-476Z	ﾃﾞﾝｶｲ ｺﾝﾃﾞﾝｻ	100	
	C3220	QEK61HM-475Z	ﾃﾞﾝｶｲ ｺﾝﾃﾞﾝｻ	100	4.7MF 20% 50V
	C3251	NCT21CH-101AY	ｾﾗﾐｯｸ ｺﾝﾃﾞﾝｻ	100	FTZ
	C3252	NCT21CH-101AY	ｾﾗﾐｯｸ ｺﾝﾃﾞﾝｻ	100	FTZ
	C3253	QCBB1HK-331Y	ｾﾗﾐｯｸ ｺﾝﾃﾞﾝｻ	100	FTZ
	C3255	NCT21CH-151AY	ｾﾗﾐｯｸ ｺﾝﾃﾞﾝｻ	100	FTZ
	C3281	QCVB1CN-103Y	ｾﾗﾐｯｸ ｺﾝﾃﾞﾝｻ	100	FTZ
	C3301	QTE1C06-226Z	ﾃﾞﾝｶｲ ｺﾝﾃﾞﾝｻ	100	
	C3302	QEK41HM-474	ﾃﾞﾝｶｲ ｺﾝﾃﾞﾝｻ	100	.47MF 20% 50V
	C3303	QEK41HM-474	ﾃﾞﾝｶｲ ｺﾝﾃﾞﾝｻ	100	.47MF 20% 50V
	C3304	QEK41HM-474	ﾃﾞﾝｶｲ ｺﾝﾃﾞﾝｻ	100	.47MF 20% 50V
	C3305	QEKC1CM-227Z	ﾃﾞﾝｶｲ ｺﾝﾃﾞﾝｻ	200	220MF 20% 16V
	C3306	QEK41CM-106	ﾃﾞﾝｶｲ ｺﾝﾃﾞﾝｻ	100	10MF 20% 16V
	C3307	QEK41CM-106	ﾃﾞﾝｶｲ ｺﾝﾃﾞﾝｻ	100	10MF 20% 16V
	C3308	QEK41HM-105	ﾃﾞﾝｶｲ ｺﾝﾃﾞﾝｻ	100	1.0MF 20% 50V
	C3309	QEK41CM-476	ﾃﾞﾝｶｲ ｺﾝﾃﾞﾝｻ	100	47MF 20% 16V
	C3310	QTE1C06-226Z	ﾃﾞﾝｶｲ ｺﾝﾃﾞﾝｻ	100	
	C3311	EETC1AM-337ZE	ﾃﾞﾝｶｲ ｺﾝﾃﾞﾝｻ	100	
	C3312	QEK41HM-225	ﾃﾞﾝｶｲ ｺﾝﾃﾞﾝｻ	100	2.2MF 20% 50V
	C3313	QEK61AM-336ZN	ﾃﾞﾝｶｲ ｺﾝﾃﾞﾝｻ	100	33MF 20% 10V
	C3314	QEK41CM-106	ﾃﾞﾝｶｲ ｺﾝﾃﾞﾝｻ	100	10MF 20% 16V
	C3315	QEK41HM-105	ﾃﾞﾝｶｲ ｺﾝﾃﾞﾝｻ	100	1.0MF 20% 50V
	C3316	QEK41HM-105	ﾃﾞﾝｶｲ ｺﾝﾃﾞﾝｻ	100	1.0MF 20% 50V
	C3317	QFN31HJ-563Z	ﾏｲﾗ ｺﾝﾃﾞﾝｻ	100	.056MF 5% 50V
	C3318	QFN31HJ-563Z	ﾏｲﾗ ｺﾝﾃﾞﾝｻ	100	.056MF 5% 50V
	C3319	QEK41CM-226	ﾏｲﾗ ｺﾝﾃﾞﾝｻ	100	22MF 20% 16V
	C3320	QEK41CM-476	ﾃﾞﾝｶｲ ｺﾝﾃﾞﾝｻ	100	47MF 20% 16V
	C3321	NCT21CH-330AY	ｾﾗﾐｯｸ ｺﾝﾃﾞﾝｻ	100	33PF +50:-10% 16V
	C3322	NCT21CH-201AY	ｾﾗﾐｯｸ ｺﾝﾃﾞﾝｻ	100	200PF +50:-10% 16V
	C3323	NCT21CH-201AY	ｾﾗﾐｯｸ ｺﾝﾃﾞﾝｻ	100	200PF +50:-10% 16V
	C3324	QEK41CM-106	ﾃﾞﾝｶｲ ｺﾝﾃﾞﾝｻ	100	10MF 20% 16V
	C3325	NDC21HJ-680X	ｾﾗﾐｯｸ ｺﾝﾃﾞﾝｻ	100	
	C3326	QFN31HJ-563Z	ﾏｲﾗ ｺﾝﾃﾞﾝｻ	100	.056MF 5% 50V
	C3327	QFN41HJ-104	ﾏｲﾗ ｺﾝﾃﾞﾝｻ	100	.10MF 5% 50V
	C3328	NCB21HK-222AY	ｾﾗﾐｯｸ ｺﾝﾃﾞﾝｻ	100	2200PF 10% 50V
	C3329	QFN31HJ-563Z	ﾏｲﾗ ｺﾝﾃﾞﾝｻ	100	.056MF 5% 50V
	C3330	QEK61CM-107	ﾃﾞﾝｶｲ ｺﾝﾃﾞﾝｻ	200	100MF 20% 16V
	C3331	QEK41CM-476	ﾃﾞﾝｶｲ ｺﾝﾃﾞﾝｻ	100	47MF 20% 16V

⚠ この部品は安全上重要な部品です。交換をする時は、安全および性能維持のため必ず指定の部品をご使用ください。

この部品表に掲載されている表示価格は消費税抜きです。　ブロックNo.01

⚠	シンボル	部品番号	部品名称	価格	備考
	C3332	QEK41EM-475	ﾃﾝｶｲ ｺﾝﾃﾝｻ	100	4.7MF 20% 25V
	C3333	QEK41EM-475	ﾃﾝｶｲ ｺﾝﾃﾝｻ	100	4.7MF 20% 25V
	C3334	NCB21HK-222AY	ｾﾗﾐｯｸ ｺﾝﾃﾝｻ	100	2200PF 10% 50V
	C3352	NCT21CH-102AY	ｾﾗﾐｯｸ ｺﾝﾃﾝｻ	100	FTZ
	C3353	NDC21HJ-561X	ｾﾗﾐｯｸ ｺﾝﾃﾝｻ	100	FTZ
	C3354	NCF21HZ-104AY	ｾﾗﾐｯｸ ｺﾝﾃﾝｻ	100	.10MF +80:-20%
	C3356	NCT21CH-151AY	ｾﾗﾐｯｸ ｺﾝﾃﾝｻ	100	150PF +50:-10% 16V
	C3357	NCT21CH-151AY	ｾﾗﾐｯｸ ｺﾝﾃﾝｻ	100	150PF +50:-10% 16V
	C3358	NCT21CH-151AY	ｾﾗﾐｯｸ ｺﾝﾃﾝｻ	100	150PF +50:-10% 16V
⚠	C3901	QEZ0437-828	ﾃﾝｶｲ ｺﾝﾃﾝｻ	600	8200MF
⚠	C3902	QFV41HJ-104ZM	ｼﾝﾌｨﾙﾑｺﾝﾃﾝｻ	100	.10MF 5% 50V
	C3903	QEK61CM-107	ﾃﾝｶｲ ｺﾝﾃﾝｻ	200	100MF 20% 16V
	C3904	NCT21CH-221AY	ｾﾗﾐｯｸ ｺﾝﾃﾝｻ	100	220PF +50:-10% 16V
	C3905	NCB21HK-103AY	ｾﾗﾐｯｸ ｺﾝﾃﾝｻ	100	.010MF 10% 50V
	C3906	QEK41CM-226	ﾃﾝｶｲ ｺﾝﾃﾝｻ	100	22MF 20% 16V
	C3907	QFV41HJ-104ZM	ｼﾝﾌｨﾙﾑｺﾝﾃﾝｻ	100	.10MF 5% 50V
	C3908	QEK41CM-106	ﾃﾝｶｲ ｺﾝﾃﾝｻ	100	10MF 20% 16V
	C3909	QETB1JM-107	ﾃﾝｶｲ ｺﾝﾃﾝｻ	200	100MF 20% 63V
	C3910	QETB1JM-107	ﾃﾝｶｲ ｺﾝﾃﾝｻ	200	100MF 20% 63V
	C3911	QCVB1CN-103Y	ｾﾗﾐｯｸ ｺﾝﾃﾝｻ	100	.010MF 30% 16V
	C3912	QEK51HM-226	ﾃﾝｶｲ ｺﾝﾃﾝｻ	100	22MF 20% 50V
	C3913	QEK61HM-475Z	ﾃﾝｶｲ ｺﾝﾃﾝｻ	100	4.7MF 20% 50V
	C3914	QEK51HM-226	ﾃﾝｶｲ ｺﾝﾃﾝｻ	100	22MF 20% 50V
	C5751	QEK41CM-106	ﾃﾝｶｲ ｺﾝﾃﾝｻ	100	10MF 20% 16V
	C5752	QEK61CM-107	ﾃﾝｶｲ ｺﾝﾃﾝｻ	200	100MF 20% 16V
⚠	D1901	D3SBA20-S1	ﾀﾞｲｵｰﾄﾞ	300	
⚠	D1902	11ES2	ﾀﾞｲｵｰﾄﾞ	200	
⚠	D1903	11ES2	ﾀﾞｲｵｰﾄﾞ	200	
⚠	D1904	11ES2	ﾀﾞｲｵｰﾄﾞ	200	
⚠	D1905	11ES2	ﾀﾞｲｵｰﾄﾞ	200	
⚠	D1906	11ES2	ﾀﾞｲｵｰﾄﾞ	200	
	D1907	1SS133	SI ﾀﾞｲｵｰﾄﾞ	200	
	D1908	MTZ5.6JA	ﾂｴﾅｰ ﾀﾞｲｵｰﾄﾞ	300	
	D1909	MTZ6.2JC	ﾂｴﾅｰ ﾀﾞｲｵｰﾄﾞ	300	
	D1910	MTZJ13C-T2	ﾂｴﾅｰ ﾀﾞｲｵｰﾄﾞ	300	
	D1911	MTZ4.3JB	ﾂｴﾅｰ ﾀﾞｲｵｰﾄﾞ	300	
	D1912	MTZJ7.5C-T2	ﾂｴﾅｰ ﾀﾞｲｵｰﾄﾞ	300	
	D3301	1SS133	SI ﾀﾞｲｵｰﾄﾞ	200	
	D3302	1SS133	SI ﾀﾞｲｵｰﾄﾞ	200	
	D3303	MTZJ4.7A-T2	ﾂｴﾅｰ ﾀﾞｲｵｰﾄﾞ	100	
	D3304	1SS133	SI ﾀﾞｲｵｰﾄﾞ	200	
	D3305	1SS133	SI ﾀﾞｲｵｰﾄﾞ	200	
	D3306	1SS133	SI ﾀﾞｲｵｰﾄﾞ	200	
	D3307	1SS133	SI ﾀﾞｲｵｰﾄﾞ	200	
	D3308	1SS133	SI ﾀﾞｲｵｰﾄﾞ	200	
	D3309	1SS133	SI ﾀﾞｲｵｰﾄﾞ	200	
	D3310	1SS133	SI ﾀﾞｲｵｰﾄﾞ	200	
	D3381	SELU1E10CXM	LED	700	
	D3901	1SS133	SI ﾀﾞｲｵｰﾄﾞ	200	
	D3902	1SS133	SI ﾀﾞｲｵｰﾄﾞ	200	
	D3903	MTZ9.1JC	ﾂｴﾅｰ ﾀﾞｲｵｰﾄﾞ	300	
	D3904	MTZ6.8JB	ﾂｴﾅｰ ﾀﾞｲｵｰﾄﾞ	300	
	D3905	DSK10C-T1	ﾀﾞｲｵｰﾄﾞ	200	
	D3906	DSK10C-T1	ﾀﾞｲｵｰﾄﾞ	200	
	D3907	MTZ39JDT-77	ﾂｴﾅｰ ﾀﾞｲｵｰﾄﾞ	100	

⚠ この部品は安全上重要な部品です。交換をする時は、安全および性能維持のため必ず指定の部品をご使用ください。

この部品表に掲載されている表示価格は消費税抜きです。　ブロックNo.01

⚠	シンボル	部品番号	部品名称	価格	備考
	D3908	MTZ8.2JC	ﾂｴﾅｰ ﾀﾞｲｵｰﾄﾞ	300	
	IC301	BH3852S	IC	600	
	IC302	NJM4580DD	IC	200	
⚠	IC303	LA4705NA	IC	900	
	IC304	BA15218F	IC	300	
	IC305	BA15218F	IC	300	
⚠	IC391	UPC78L05J-T	IC	400	
	IC572	TA8409FTP1	IC	500	
⚠	J1901	QNC0001-001	AC ｿｹｯﾄ	200	
	J3001	FMMJ4001-001	ｽﾋﾟｰｶｰﾀﾝｼ	200	
	J3002	VMJ3020-101	1PIN ﾋﾟﾝｼﾞｬｯｸ	200	
	J3381	QNS0014-001	ｼﾞｬｯｸ	300	
	K3381	VQZ0048-009	ｲﾝﾀﾞｸﾀ	100	
	K3382	VQZ0048-009	ｲﾝﾀﾞｸﾀ	100	
	K3383	ENZ8102-N102AY	ﾌｪﾗｲﾄ ﾋﾞｰｽﾞ	100	
	K3389	ENZ8102-N102AY	ﾌｪﾗｲﾄ ﾋﾞｰｽﾞ	100	
	K5751	VQZ0048-009	ｲﾝﾀﾞｸﾀ	100	
	L3181	VQP0018-470	ｲﾝﾀﾞｸﾀ	100	FTZ
	L3182	VQP0018-470	ｲﾝﾀﾞｸﾀ	100	
	L3281	VQP0018-470	ｲﾝﾀﾞｸﾀ	100	FTZ
	L3282	VQP0018-470	ｲﾝﾀﾞｸﾀ	100	
	L3381	VQP0018-470	ｲﾝﾀﾞｸﾀ	100	FTZ
	L3382	VQP0018-470	ｲﾝﾀﾞｸﾀ	100	
	L3901	QQL49AK-470Z	ｲﾝﾀﾞｸﾀ	300	
	L5751	VQP0028-221Z	ｲﾝﾀﾞｸﾀ	100	
	PP391	QZW0007-001	ﾀﾌﾞ	100	WR C.
	PP392	VMZ0015-002	ﾀﾌﾞ	100	
	PP393	QZW0007-001	ﾀﾌﾞ	100	
⚠	Q1901	2SA1359/OY/	ﾄﾗﾝｼﾞｽﾀ(SI)	200	
	Q1902	2SA1175	ﾄﾗﾝｼﾞｽﾀ	200	
	Q1903	2SC2785	ﾄﾗﾝｼﾞｽﾀ	200	
	Q1904	2SC2785	ﾄﾗﾝｼﾞｽﾀ	200	
	Q1905	DTA144TSA-T	ﾃﾞｼﾞﾀﾙ ﾄﾗﾝｼﾞｽﾀ	200	
	Q1906	DTC144TSA-T	ﾃﾞｼﾞﾀﾙ ﾄﾗﾝｼﾞｽﾀ	200	
	Q1907	DTC143TS	ﾄﾗﾝｼﾞｽﾀ	200	
⚠	Q1908	2SA1359/OY/	ﾄﾗﾝｼﾞｽﾀ(SI)	200	
	Q1909	2SC2785	ﾄﾗﾝｼﾞｽﾀ(SI)	200	
⚠	Q1910	2SA1359/OY/	ﾄﾗﾝｼﾞｽﾀ(SI)	200	
	Q1911	2SC2785	ﾄﾗﾝｼﾞｽﾀ	200	
	Q1912	2SC2785	ﾄﾗﾝｼﾞｽﾀ	200	
	Q3101	2SK301(P,Q)	FET I.M	200	
	Q3102	2SD2114K(VW)T2	ﾄﾗﾝｼﾞｽﾀ	200	
	Q3103	2SC2412K/RS/-X	ﾄﾗﾝｼﾞｽﾀ	200	
	Q3104	2SD2114K(VW)T2	ﾄﾗﾝｼﾞｽﾀ(SI)	200	
	Q3105	2SD2114K(VW)T2	ﾄﾗﾝｼﾞｽﾀ(SI)	200	
	Q3201	2SK301(P,Q)	FET I.M	200	
	Q3202	2SD2114K(VW)T2	ﾄﾗﾝｼﾞｽﾀ	200	
	Q3203	2SC2412K/RS/-X	ﾄﾗﾝｼﾞｽﾀ	200	
	Q3204	2SD2114K(VW)T2	ﾄﾗﾝｼﾞｽﾀ(SI)	200	
	Q3205	2SD2114K(VW)T2	ﾄﾗﾝｼﾞｽﾀ(SI)	200	
	Q3301	2SD2114K(VW)T2	ﾄﾗﾝｼﾞｽﾀ(SI)	200	
	Q3302	DTC114EKA-X	ﾃﾞｼﾞﾀﾙ ﾄﾗﾝｼﾞｽﾀ	200	
	Q3303	2SC2412K/RS/-X	ﾄﾗﾝｼﾞｽﾀ(SI)	200	
	Q3304	2SA1037AKT146	ﾄﾗﾝｼﾞｽﾀ(SI)	200	
	Q3305	DTA114EKA-X	ﾃﾞｼﾞﾀﾙ ﾄﾗﾝｼﾞｽﾀ	200	

⚠ この部品は安全上重要な部品です。交換をする時は、安全および性能維持のため必ず指定の部品をご使用ください。

この部品表に掲載されている表示価格は消費税抜きです。

ブロックNo.01

⚠	シンボル	部品番号	部品名称	価格	備考
	Q3306	DTA114EKA-X	ﾃﾞｼﾞﾀﾙ ﾄﾗﾝｼﾞｽﾀ	200	
	Q3307	DTA114TKAT146	ﾃﾞｼﾞﾀﾙ ﾄﾗﾝｼﾞｽﾀ	100	
	Q3308	DTC144TKA-X	ﾃﾞｼﾞﾀﾙ ﾄﾗﾝｼﾞｽﾀ	200	
	Q3901	2SC2412K/RS/-X	ﾄﾗﾝｼﾞｽﾀ(SI)	200	
⚠	Q3902	2SA1359/OY/	ﾄﾗﾝｼﾞｽﾀ(SI)	200	
	Q3903	2SA1037AKT146	ﾄﾗﾝｼﾞｽﾀ(SI)	200	
	Q3904	2SC2412K/RS/-X	ﾄﾗﾝｼﾞｽﾀ(SI)	200	
	Q3905	2SC2412K/RS/-X	ﾄﾗﾝｼﾞｽﾀ(SI)	200	
	Q3906	DTA144TKAT146	ﾃﾞｼﾞﾀﾙ ﾄﾗﾝｼﾞｽﾀ	200	
	Q3907	DTC144TKA-X	ﾃﾞｼﾞﾀﾙ ﾄﾗﾝｼﾞｽﾀ	200	
⚠	Q3908	2SB1565(E,F)	ﾄﾗﾝｼﾞｽﾀ	200	
	Q5751	2SC2412K/RS/-X	ﾄﾗﾝｼﾞｽﾀ(SI)	200	
	R1902	QRD161J-1RO	ﾁｯﾌﾟﾃｲｺｳｷ	100	1.0 5% 1/4W
	R1903	QRD161J-1RO	ﾁｯﾌﾟﾃｲｺｳｷ	100	1.0 5% 1/4W
	R1904	QRD161J-1RO	ﾁｯﾌﾟﾃｲｺｳｷ	100	1.0 5% 1/4W
	R1905	QRD161J-391	ﾁｯﾌﾟﾃｲｺｳｷ	100	390 5% 1/4W
	R1906	QRD161J-152	ﾁｯﾌﾟﾃｲｺｳｷ	100	1.5K 5% 1/4W
	R1907	QRD161J-181	ﾁｯﾌﾟﾃｲｺｳｷ	100	180 5% 1/4W
	R1908	QRD161J-471	ﾁｯﾌﾟﾃｲｺｳｷ	100	470 5% 1/4W
	R1909	QRD161J-472	ﾁｯﾌﾟﾃｲｺｳｷ	100	4.7K 5% 1/4W
	R1910	QRD161J-471	ﾁｯﾌﾟﾃｲｺｳｷ	100	470 5% 1/4W
	R1911	QRD161J-272	ﾁｯﾌﾟﾃｲｺｳｷ	100	2.7K 5% 1/4W
	R1912	QRD161J-681	ﾁｯﾌﾟﾃｲｺｳｷ	100	680 5% 1/4W
	R1913	QRD161J-392	ﾁｯﾌﾟﾃｲｺｳｷ	100	3.9K 5% 1/4W
	R1914	QRD161J-471	ﾁｯﾌﾟﾃｲｺｳｷ	100	470 5% 1/4W
	R1915	QRD161J-102	ﾁｯﾌﾟﾃｲｺｳｷ	100	1.0K 5% 1/4W
	R1916	QRD161J-472	ﾁｯﾌﾟﾃｲｺｳｷ	100	4.7K 5% 1/4W
	R1917	QRE141J-622Y	ﾁｯﾌﾟﾃｲｺｳｷ	100	6.2K 5% 1/4W
	R1918	QRD161J-472	ﾁｯﾌﾟﾃｲｺｳｷ	100	4.7K 5% 1/4W
	R1919	QRD161J-181	ﾁｯﾌﾟﾃｲｺｳｷ	100	180 5% 1/4W
	R1920	QRE141J-103Y	ﾁｯﾌﾟﾃｲｺｳｷ	100	10K 5% 1/4W
	R1921	QRE141J-103Y	ﾁｯﾌﾟﾃｲｺｳｷ	100	10K 5% 1/4W
	R1922	QRD161J-681	ﾁｯﾌﾟﾃｲｺｳｷ	100	680 5% 1/4W
	R1923	QRD161J-681	ﾁｯﾌﾟﾃｲｺｳｷ	100	680 5% 1/4W
	R1924	QRD161J-681	ﾁｯﾌﾟﾃｲｺｳｷ	100	680 5% 1/4W
	R1925	QRD161J-681	ﾁｯﾌﾟﾃｲｺｳｷ	100	680 5% 1/4W
	R1926	QRD161J-472	ﾁｯﾌﾟﾃｲｺｳｷ	100	4.7K 5% 1/4W
	R1927	QRD161J-272	ﾁｯﾌﾟﾃｲｺｳｷ	100	2.7K 5% 1/4W
	R1928	QRD161J-681	ﾁｯﾌﾟﾃｲｺｳｷ	100	680 5% 1/4W
	R1929	QRZ0077-4R7X	ﾃｲｺｳｷ	100	4.7 1/0W
	R3102	NRSA02J-475NY	ﾁｯﾌﾟﾃｲｺｳｷ	100	4.7M 5% 1/10W
	R3103	NRSA02J-224NY	ﾁｯﾌﾟﾃｲｺｳｷ	100	220K 5% 1/10W
	R3104	NRSA02J-272NY	ﾁｯﾌﾟﾃｲｺｳｷ	100	2.7K 5% 1/10W
	R3105	NRSA02J-272NY	ﾁｯﾌﾟﾃｲｺｳｷ	100	2.7K 5% 1/10W
	R3106	NRSA02J-563NY	ﾁｯﾌﾟﾃｲｺｳｷ	100	56K 5% 1/10W
	R3107	NRSA02J-122NY	ﾁｯﾌﾟﾃｲｺｳｷ	100	1.2K 5% 1/10W
	R3108	NRSA02J-622NY	ﾁｯﾌﾟﾃｲｺｳｷ	100	6.2K 5% 1/10W
	R3109	NRSA02J-182NY	ﾁｯﾌﾟﾃｲｺｳｷ	100	1.8K 5% 1/10W
	R3110	NRSA02J-272NY	ﾁｯﾌﾟﾃｲｺｳｷ	100	2.7K 5% 1/10W
	R3111	NRSA02J-103NY	ﾁｯﾌﾟﾃｲｺｳｷ	100	10K 5% 1/10W
	R3112	NRSA02J-392NY	ﾁｯﾌﾟﾃｲｺｳｷ	100	3.9K 5% 1/10W
	R3113	NRSA02J-153NY	ﾁｯﾌﾟﾃｲｺｳｷ	100	15K 5% 1/10W
	R3114	NRSA02J-332NY	ﾁｯﾌﾟﾃｲｺｳｷ	100	3.3K 5% 1/10W
	R3115	NRSA02J-153NY	ﾁｯﾌﾟﾃｲｺｳｷ	100	15K 5% 1/10W
	R3116	NRSA02J-472NY	ﾁｯﾌﾟﾃｲｺｳｷ	100	4.7K 5% 1/10W

⚠ この部品は安全上重要な部品です。交換をする時は、安全および性能維持のため必ず指定の部品をご使用ください。

この部品表に掲載されている表示価格は消費税抜きです。

ブロックNo.01

⚠	シンボル	部品番号	部品名称	価格	備考
	R3117	NRSA02J-334NY	ﾁｯﾌﾟﾃｲｺｳｷ	100	330K 5% 1/10W
	R3118	NRSA02J-272NY	ﾁｯﾌﾟﾃｲｺｳｷ	100	2.7K 5% 1/10W
	R3119	QRD161J-2R2	ﾁｯﾌﾟﾃｲｺｳｷ	100	2.2 5% 1/4W
	R3120	QRD161J-2R2	ﾁｯﾌﾟﾃｲｺｳｷ	100	2.2 5% 1/4W
	R3121	NRSA02J-223NY	ﾁｯﾌﾟﾃｲｺｳｷ	100	22K 5% 1/10W
	R3122	NRSA02J-223NY	ﾁｯﾌﾟﾃｲｺｳｷ	100	22K 5% 1/10W
	R3123	NRSA02J-473NY	ﾁｯﾌﾟﾃｲｺｳｷ	100	47K 5% 1/10W
	R3124	NRSA02J-152NY	ﾁｯﾌﾟﾃｲｺｳｷ	100	1.5K 5% 1/10W
	R3125	NRSA02J-123NY	ﾁｯﾌﾟﾃｲｺｳｷ	100	12K 5% 1/10W
	R3126	NRSA02J-104X	ﾁｯﾌﾟﾃｲｺｳｷ	100	100K 5% 1/10W
	R3127	NRSA02J-220NY	ﾁｯﾌﾟﾃｲｺｳｷ	100	22 5% 1/10W
	R3128	NRSA02J-222NY	ﾁｯﾌﾟﾃｲｺｳｷ	100	2.2K 5% 1/10W
	R3129	NRSA02J-272NY	ﾁｯﾌﾟﾃｲｺｳｷ	100	2.7K 5% 1/10W
	R3130	NRSA02J-822NY	ﾁｯﾌﾟﾃｲｺｳｷ	100	8.2K 5% 1/10W
	R3131	NRSA02J-622NY	ﾁｯﾌﾟﾃｲｺｳｷ	100	6.2K 5% 1/10W
	R3132	QRD167J-682	ﾁｯﾌﾟﾃｲｺｳｷ	100	6.8K 5% 1/4W
	R3133	NRSA02J-272NY	ﾁｯﾌﾟﾃｲｺｳｷ	100	2.7K 5% 1/10W
	R3202	NRSA02J-475NY	ﾁｯﾌﾟﾃｲｺｳｷ	100	4.7M 5% 1/10W
	R3203	NRSA02J-224NY	ﾁｯﾌﾟﾃｲｺｳｷ	100	220K 5% 1/10W
	R3204	NRSA02J-272NY	ﾁｯﾌﾟﾃｲｺｳｷ	100	2.7K 5% 1/10W
	R3205	NRSA02J-272NY	ﾁｯﾌﾟﾃｲｺｳｷ	100	2.7K 5% 1/10W
	R3206	NRSA02J-563NY	ﾁｯﾌﾟﾃｲｺｳｷ	100	56K 5% 1/10W
	R3207	NRSA02J-122NY	ﾁｯﾌﾟﾃｲｺｳｷ	100	1.2K 5% 1/10W
	R3208	NRSA02J-622NY	ﾁｯﾌﾟﾃｲｺｳｷ	100	6.2K 5% 1/10W
	R3209	NRSA02J-182NY	ﾁｯﾌﾟﾃｲｺｳｷ	100	1.8K 5% 1/10W
	R3210	NRSA02J-272NY	ﾁｯﾌﾟﾃｲｺｳｷ	100	2.7K 5% 1/10W
	R3211	NRSA02J-103NY	ﾁｯﾌﾟﾃｲｺｳｷ	100	10K 5% 1/10W
	R3212	NRSA02J-392NY	ﾁｯﾌﾟﾃｲｺｳｷ	100	3.9K 5% 1/10W
	R3213	NRSA02J-153NY	ﾁｯﾌﾟﾃｲｺｳｷ	100	15K 5% 1/10W
	R3214	NRSA02J-332NY	ﾁｯﾌﾟﾃｲｺｳｷ	100	3.3K 5% 1/10W
	R3215	NRSA02J-153NY	ﾁｯﾌﾟﾃｲｺｳｷ	100	15K 5% 1/10W
	R3216	NRSA02J-472NY	ﾁｯﾌﾟﾃｲｺｳｷ	100	4.7K 5% 1/10W
	R3217	NRSA02J-334NY	ﾁｯﾌﾟﾃｲｺｳｷ	100	330K 5% 1/10W
	R3218	NRSA02J-272NY	ﾁｯﾌﾟﾃｲｺｳｷ	100	2.7K 5% 1/10W
	R3219	QRD161J-2R2	ﾁｯﾌﾟﾃｲｺｳｷ	100	2.2 5% 1/4W
	R3220	QRD161J-2R2	ﾁｯﾌﾟﾃｲｺｳｷ	100	2.2 5% 1/4W
	R3221	NRSA02J-223NY	ﾁｯﾌﾟﾃｲｺｳｷ	100	22K 5% 1/10W
	R3222	NRSA02J-223NY	ﾁｯﾌﾟﾃｲｺｳｷ	100	22K 5% 1/10W
	R3223	NRSA02J-473NY	ﾁｯﾌﾟﾃｲｺｳｷ	100	47K 5% 1/10W
	R3224	NRSA02J-152NY	ﾁｯﾌﾟﾃｲｺｳｷ	100	1.5K 5% 1/10W
	R3225	NRSA02J-123NY	ﾁｯﾌﾟﾃｲｺｳｷ	100	12K 5% 1/10W
	R3226	NRSA02J-104X	ﾁｯﾌﾟﾃｲｺｳｷ	100	100K 5% 1/10W
	R3227	NRSA02J-220NY	ﾁｯﾌﾟﾃｲｺｳｷ	100	22 5% 1/10W
	R3228	NRSA02J-222NY	ﾁｯﾌﾟﾃｲｺｳｷ	100	2.2K 5% 1/10W
	R3229	NRSA02J-272NY	ﾁｯﾌﾟﾃｲｺｳｷ	100	2.7K 5% 1/10W
	R3230	NRSA02J-822NY	ﾁｯﾌﾟﾃｲｺｳｷ	100	8.2K 5% 1/10W
	R3231	NRSA02J-622NY	ﾁｯﾌﾟﾃｲｺｳｷ	100	6.2K 5% 1/10W
	R3232	QRD167J-682	ﾁｯﾌﾟﾃｲｺｳｷ	100	6.8K 5% 1/4W
	R3233	NRSA02J-272NY	ﾁｯﾌﾟﾃｲｺｳｷ	100	2.7K 5% 1/10W
	R3301	QRD161J-120	ﾁｯﾌﾟﾃｲｺｳｷ	100	12 5% 1/4W
	R3302	NRSA02J-124NY	ﾁｯﾌﾟﾃｲｺｳｷ	100	120K 5% 1/10W
	R3303	NRSA02J-154NY	ﾁｯﾌﾟﾃｲｺｳｷ	100	150K 5% 1/10W
	R3304	NRSA02J-124NY	ﾁｯﾌﾟﾃｲｺｳｷ	100	120K 5% 1/10W
	R3305	NRSA02J-513NY	ﾁｯﾌﾟﾃｲｺｳｷ	100	51K 5% 1/10W
	R3306	NRSA02J-474NY	ﾁｯﾌﾟﾃｲｺｳｷ	100	470K 5% 1/10W

⚠ この部品は安全上重要な部品です。交換をする時は、安全および性能維持のため必ず指定の部品をご使用ください。

この部品表に掲載されている表示価格は消費税抜きです。　ブロックNo.01

⚠	シンボル	部品番号	部品名称	価格	備考
	R3307	NRSA02J-124NY	チップ　テイコウキ	100	120K 5% 1/10W
	R3308	QRD161J-331	チップ　テイコウキ	100	330 5% 1/4W
	R3309	NRSA02J-152NY	チップ　テイコウキ	100	1.5K 5% 1/10W
	R3310	NRSA02J-103NY	チップ　テイコウキ	100	10K 5% 1/10W
	R3311	NRSA02J-472NY	チップ　テイコウキ	100	4.7K 5% 1/10W
	R3312	NRSA02J-472NY	チップ　テイコウキ	100	4.7K 5% 1/10W
	R3313	NRSA02J-272NY	チップ　テイコウキ	100	2.7K 5% 1/10W
	R3315	NRSA02J-102NY	チップ　テイコウキ	100	1.0K 5% 1/10W
	R3316	NRSA02J-123NY	チップ　テイコウキ	100	12K 5% 1/10W
	R3317	NRSA02J-123NY	チップ　テイコウキ	100	12K 5% 1/10W
	R3318	NRSA02J-473NY	チップ　テイコウキ	100	47K 5% 1/10W
	R3319	NRSA02J-224NY	チップ　テイコウキ	100	220K 5% 1/10W
	R3320	QRD161J-331	チップ　テイコウキ	100	330 5% 1/4W
	R3321	NRSA02J-473NY	チップ　テイコウキ	100	47K 5% 1/10W
	R3322	NRSA02J-822NY	チップ　テイコウキ	100	8.2K 5% 1/10W
	R3323	NRSA02J-331NY	チップ　テイコウキ	100	330 5% 1/10W
	R3324	NRSA02J-822NY	チップ　テイコウキ	100	8.2K 5% 1/10W
	R3325	NRSA02J-102NY	チップ　テイコウキ	100	1.0K 5% 1/10W
	R3326	NRSA02J-475NY	チップ　テイコウキ	100	4.7M 5% 1/10W
	R3327	NRSA02J-101NY	チップ　テイコウキ	100	100 5% 1/10W
	R3328	NRSA02J-474NY	チップ　テイコウキ	100	470K 5% 1/10W
	R3329	NRSA02J-124NY	チップ　テイコウキ	100	120K 5% 1/10W
	R3330	NRSA02J-101NY	チップ　テイコウキ	100	100 5% 1/10W
	R3331	NRSA02J-275X	チップ　テイコウキ	100	2.7M 5% 1/10W
	R3332	QRD161J-120	チップ　テイコウキ	100	12 5% 1/4W
	R3333	NRSA02J-123NY	チップ　テイコウキ	100	12K 5% 1/10W
	R3334	NRSA02J-123NY	チップ　テイコウキ	100	12K 5% 1/10W
	R3381	NRSA02J-152NY	チップ　テイコウキ	100	1.5K 5% 1/10W
	R3382	NRSA02J-222NY	チップ　テイコウキ	100	2.2K 5% 1/10W
	R3383	NRSA02J-222NY	チップ　テイコウキ	100	2.2K 5% 1/10W
	R3384	NRSA02J-152NY	チップ　テイコウキ	100	1.5K 5% 1/10W
	R3901	NRSA02J-471NY	チップ　テイコウキ	100	470 5% 1/10W
	R3902	NRSA02J-682X	チップ　テイコウキ	100	6.8K 5% 1/10W
	R3903	NRSA02J-392NY	チップ　テイコウキ	100	3.9K 5% 1/10W
	R3904	NRSA02J-1R5NY	チップ　テイコウキ	100	1.5 5% 1/10W
	R3905	NRSA02J-1R5NY	チップ　テイコウキ	100	1.5 5% 1/10W
	R3906	NRSA02J-1R5NY	チップ　テイコウキ	100	1.5 5% 1/10W
	R3907	NRSA02J-181NY	チップ　テイコウキ	100	180 5% 1/10W
	R3908	NRSA02J-681NY	チップ　テイコウキ	100	680 5% 1/10W
	R3909	NRSA02J-681NY	チップ　テイコウキ	100	680 5% 1/10W
	R3910	NRSA02J-681NY	チップ　テイコウキ	100	680 5% 1/10W
	R3911	NRSA02J-471NY	チップ　テイコウキ	100	470 5% 1/10W
	R3912	NRSA02J-472NY	チップ　テイコウキ	100	4.7K 5% 1/10W
	R3913	NRSA02J-471NY	チップ　テイコウキ	100	470 5% 1/10W
	R3914	NRSA02J-272NY	チップ　テイコウキ	100	2.7K 5% 1/10W
	R3915	NRSA02J-681NY	チップ　テイコウキ	100	680 5% 1/10W
	R3916	NRSA02J-752NY	チップ　テイコウキ	100	7.5K 5% 1/10W
	R3917	NRSA02J-391X	チップ　テイコウキ	100	390 5% 1/10W
	R3918	NRSA02J-821NY	チップ　テイコウキ	100	820 5% 1/10W
	R3919	NRSA02J-153NY	チップ　テイコウキ	100	15K 5% 1/10W
	R3920	NRSA02J-472NY	チップ　テイコウキ	100	4.7K 5% 1/10W
⚠	R3921	QRZ0077-4R7X	テイコウキ	100	4.7 1/0W
	R3924	QRZ0077-4R7X	テイコウキ	100	4.7 1/0W
	R3925	QRD161J-152	チップ　テイコウキ	100	1.5K 5% 1/4W
	R3926	QRD161J-680	チップ　テイコウキ	100	68 5% 1/4W

⚠ この部品は安全上重要な部品です。交換をする時は、安全および性能維持のため必ず指定の部品をご使用ください。

この部品表に掲載されている表示価格は消費税抜きです。　ブロックNo.01

⚠	シンボル	部品番号	部品名称	価格	備考
	R3927	QRD161J-223	チップ　テイコウキ	100	22K 5% 1/4W
	R5751	NRSA02J-151NY	チップ　テイコウキ	100	150 5% 1/10W
	R5752	NRSA02J-183NY	チップ　テイコウキ	100	18K 5% 1/10W
	R5753	NRSA02J-183NY	チップ　テイコウキ	100	18K 5% 1/10W
	R5754	NRSA02J-183NY	チップ　テイコウキ	100	18K 5% 1/10W
	R5755	NRSA02J-100NY	チップ　テイコウキ	100	10 5% 1/10W
	R5756	NRSA02J-100NY	チップ　テイコウキ	100	10 5% 1/10W
⚠	Z1901	EMG7331-003Z	ヒューズ　クリップ	100	FOR F1901
⚠	Z1902	EMG7331-003Z	ヒューズ　クリップ	100	FOR F1901
⚠	Z1903	EMG7331-003Z	ヒューズ　クリップ	100	FOR F1902
⚠	Z1904	EMG7331-003Z	ヒューズ　クリップ	100	FOR F1902
⚠	Z1905	EMG7331-003Z	ヒューズ　クリップ	100	FOR F1903
⚠	Z1906	EMG7331-003Z	ヒューズ　クリップ	100	FOR F1903

■システムコントロール及びFLディスプレイ基板

⚠ この部品は安全上重要な部品です。交換をする時は、安全および性能維持のため必ず指定の部品をご使用ください。

この部品表に掲載されている表示価格は消費税抜きです。

ブロックNo.02

⚠	シンボル	部品番号	部品名称	価格	備考
	B2056	NRS181J-ORONY	ﾁｿﾌﾟ ﾃｲｺｳｷ	100	5% 1/8W
	B2057	NRS181J-ORONY	ﾁｿﾌﾟ ﾃｲｺｳｷ	100	5% 1/8W
	B2058	NRS181J-ORONY	ﾁｿﾌﾟ ﾃｲｺｳｷ	100	5% 1/8W
	B2059	NRS181J-ORONY	ﾁｿﾌﾟ ﾃｲｺｳｷ	100	5% 1/8W
	B2062	NRS181J-ORONY	ﾁｿﾌﾟ ﾃｲｺｳｷ	100	5% 1/8W
	C 1	NCB21HK-223AY	ｾﾗﾐｯｸ ｺﾝﾃﾞﾝｻ	100	.022MF 10% 50V
	C 2	NCB21HK-102AY	ｾﾗﾐｯｸ ｺﾝﾃﾞﾝｻ	100	1000PF 10% 50V
	C 3	NCB21HK-473AY	ｾﾗﾐｯｸ ｺﾝﾃﾞﾝｻ	100	.047MF 10% 25V
	C 4	NCB21HK-103AY	ｾﾗﾐｯｸ ｺﾝﾃﾞﾝｻ	100	.010MF 10% 50V
	C 5	QEK41CM-106	ﾃﾞﾝｶｲ ｺﾝﾃﾞﾝｻ	100	10MF 20% 16V
	C 6	NCB21HK-102AY	ｾﾗﾐｯｸ ｺﾝﾃﾞﾝｻ	100	1000PF 10% 50V
	C 9	NCB21HK-102AY	ｾﾗﾐｯｸ ｺﾝﾃﾞﾝｻ	100	1000PF 10% 50V
	C 12	NDU21HJ-100X	ｾﾗﾐｯｸ ｺﾝﾃﾞﾝｻ	100	
	C 13	NCB21HK-473AY	ｾﾗﾐｯｸ ｺﾝﾃﾞﾝｻ	100	.047MF 10% 25V
	C 14	NCB21HK-103AY	ｾﾗﾐｯｸ ｺﾝﾃﾞﾝｻ	100	.010MF 10% 50V
	C 21	NCB21HK-473AY	ｾﾗﾐｯｸ ｺﾝﾃﾞﾝｻ	100	.047MF 10% 25V
	C 30	QEK41CM-476	ﾃﾞﾝｶｲ ｺﾝﾃﾞﾝｻ	100	47MF 20% 16V
	C 32	NCB21HK-102AY	ｾﾗﾐｯｸ ｺﾝﾃﾞﾝｻ	100	1000PF 10% 50V
	C 33	QEK61AM-107ZM	ﾃﾞﾝｶｲ ｺﾝﾃﾞﾝｻ	100	100MF 20% 10V
	C 34	NCS21HJ-150AY	ｾﾗﾐｯｸ ｺﾝﾃﾞﾝｻ	100	15PF 5% 50V
	C 35	NCB21HK-102AY	ｾﾗﾐｯｸ ｺﾝﾃﾞﾝｻ	100	1000PF 10% 50V
	C 36	QEK41CM-106	ﾃﾞﾝｶｲ ｺﾝﾃﾞﾝｻ	100	10MF 20% 16V
	C 37	NCB21HK-473AY	ｾﾗﾐｯｸ ｺﾝﾃﾞﾝｻ	100	.047MF 10% 25V
	C 39	NCB21HK-473AY	ｾﾗﾐｯｸ ｺﾝﾃﾞﾝｻ	100	.047MF 10% 25V
	C 40	NCB21HK-103AY	ｾﾗﾐｯｸ ｺﾝﾃﾞﾝｻ	100	.010MF 10% 50V
	C 41	QEK41HM-104	ﾃﾞﾝｶｲ ｺﾝﾃﾞﾝｻ	100	.10MF 20% 50V
	C 42	QEK41HM-474	ﾃﾞﾝｶｲ ｺﾝﾃﾞﾝｻ	100	.47MF 20% 50V
	C 44	NCS21HJ-221AY	ｾﾗﾐｯｸ ｺﾝﾃﾞﾝｻ	100	220PF 5% 50V
	C 45	QEK61HM-335ZN	ﾃﾞﾝｶｲ ｺﾝﾃﾞﾝｻ	100	3.3MF 20% 50V
	C 46	NCB21HK-223AY	ｾﾗﾐｯｸ ｺﾝﾃﾞﾝｻ	100	.022MF 10% 50V
	C 47	NCB21HK-103AY	ｾﾗﾐｯｸ ｺﾝﾃﾞﾝｻ	100	.010MF 10% 50V
	C 49	NCB21HK-153AY	ｾﾗﾐｯｸ ｺﾝﾃﾞﾝｻ	100	.015MF 10% 50V
	C 50	NCB21HK-153AY	ｾﾗﾐｯｸ ｺﾝﾃﾞﾝｻ	100	.015MF 10% 50V
	C 51	QEK41HM-105	ﾃﾞﾝｶｲ ｺﾝﾃﾞﾝｻ	100	1.0MF 20% 50V
	C 52	QEK41HM-105	ﾃﾞﾝｶｲ ｺﾝﾃﾞﾝｻ	100	1.0MF 20% 50V
	C 60	QEK61AM-107ZM	ﾃﾞﾝｶｲ ｺﾝﾃﾞﾝｻ	100	100MF 20% 10V
	C 61	NCS21HJ-120AY	ｾﾗﾐｯｸ ｺﾝﾃﾞﾝｻ	100	12PF 5% 50V
	C 62	NCS21HJ-120AY	ｾﾗﾐｯｸ ｺﾝﾃﾞﾝｻ	100	12PF 5% 50V
	C 63	NCB21HK-473AY	ｾﾗﾐｯｸ ｺﾝﾃﾞﾝｻ	100	.047MF 10% 25V
	C 65	NCB21HK-102AY	ｾﾗﾐｯｸ ｺﾝﾃﾞﾝｻ	100	1000PF 10% 50V
	C 66	NCS21HJ-151X	ｾﾗﾐｯｸ ｺﾝﾃﾞﾝｻ	100	150PF 5% 50V
	C 68	NCS21HJ-101AY	ｾﾗﾐｯｸ ｺﾝﾃﾞﾝｻ	100	100PF 5% 50V
	C 69	QEK41HM-225	ﾃﾞﾝｶｲ ｺﾝﾃﾞﾝｻ	100	2.2MF 20% 50V
	C 70	NCB21HK-392AY	ｾﾗﾐｯｸ ｺﾝﾃﾞﾝｻ	100	3900PF 10% 50V
	C 71	QEK61HM-335ZN	ﾃﾞﾝｶｲ ｺﾝﾃﾞﾝｻ	100	3.3MF 20% 50V
	C 72	NCB21HK-102AY	ｾﾗﾐｯｸ ｺﾝﾃﾞﾝｻ	100	1000PF 10% 50V
	C 91	NCB21HK-103AY	ｾﾗﾐｯｸ ｺﾝﾃﾞﾝｻ	100	.010MF 10% 50V
	CA801	QCNCB4K-221	CR ﾌｸｺﾞｳｳﾌﾟﾋﾝ	400	220PF 10%
	CA802	QCNCB4K-221	CR ﾌｸｺﾞｳｳﾌﾟﾋﾝ	400	220PF 10%
	CF 1	VCF2L3B-108Z	ﾌｨﾙﾀｰ	100	FM IF
	CF 2	VCF2L3B-108Z	ﾌｨﾙﾀｰ	100	FM IF
	CF 3	VCF1Z2Z-115Z	ﾌｨﾙﾀｰ	200	
	CF 4	QAX0409-001	ｾﾗﾐｯｸ ﾛｯｸ	200	
	CN201	QGB1216J1-06S	ｺﾈｸﾄ ﾀﾝｼ	300	TO FL
	CN501	EMV5109-006B	6P ﾌﾟﾗｸﾞ ｸﾐﾀﾃ	100	

⚠ この部品は安全上重要な部品です。交換をする時は、安全および性能維持のため必ず指定の部品をご使用ください。

この部品表に掲載されている表示価格は消費税抜きです。

ブロックNo.02

⚠	シンボル	部品番号	部品名称	価格	備考
	CN502	QGF1205F1-07	ｺﾈｸﾄ ﾀﾝｼ	100	
	CN503	VMC0041-003	ｺﾈｸﾄ ﾀﾝｼ	100	
	CN504	VMC0075-003	3P ﾌﾟﾗｸﾞ ｸﾐﾀﾃ	100	
	CN505	VMC0289-P08	ｺﾈｸﾄ ﾀﾝｼ	100	
	CN506	VMC0314-S10	ｺﾈｸﾄ ﾀﾝｼ	200	
	CN507	QGB1214J1-12S	ｺﾈｸﾄ ﾀﾝｼ	100	
	CN508	VMC0041-006	ｺﾈｸﾄ ﾀﾝｼ	100	
	CN701	QGB1214K1-14S	ｺﾈｸﾄ ﾀﾝｼ	200	TO MAIN PWB
	CN702	QGB1214K1-12S	ｺﾈｸﾄ ﾀﾝｼ	100	TO MAIN PWB
	CN703	QGB1214K1-12S	ｺﾈｸﾄ ﾀﾝｼ	100	TO FUNC PWB
	CN704	QGB1214K1-10S	ｺﾈｸﾄ ﾀﾝｼ	100	TO FUNC PWB
	CN705	QGB1216J1-08S	ｺﾈｸﾄ ﾀﾝｼ	100	TO FL PWB
	CN706	QGB1216J1-08S	ｺﾈｸﾄ ﾀﾝｼ	100	TO FL PWB
	CN707	EMV7171-121R	ｺﾈｸﾄ ﾀﾝｼ	200	TO MD PWB
	CN708	EMV7123-012R	ｺﾈｸﾄ ﾀﾝｼ	100	TO CD PWB
	CN801	QGB1216K1-08S	ｺﾈｸﾄ ﾀﾝｼ	100	TO MICOM
	CN802	QGB1216K1-08S	ｺﾈｸﾄ ﾀﾝｼ	100	TO MICOM
	CN803	QGB1216K1-06S	ｺﾈｸﾄ ﾀﾝｼ	300	TO MAIN
	CN804	QGB1216K1-06S	ｺﾈｸﾄ ﾀﾝｼ	300	TO KEY
	C5101	NCS21HJ-151X	ｾﾗﾐｯｸ ｺﾝﾃﾞﾝｻ	100	150PF 5% 50V
	C5102	NCB21HK-102AY	ｾﾗﾐｯｸ ｺﾝﾃﾞﾝｻ	100	1000PF 10% 50V
	C5103	NCB21HK-122AY	ｾﾗﾐｯｸ ｺﾝﾃﾞﾝｻ	100	1200PF 10% 50V
	C5104	NCB21HK-332AY	ｾﾗﾐｯｸ ｺﾝﾃﾞﾝｻ	100	3300PF 10% 50V
	C5105	QER41HM-475MM	ﾃﾞﾝｶｲ ｺﾝﾃﾞﾝｻ	100	4.7MF 20% 50V
	C5106	NCS21HJ-561AY	ｾﾗﾐｯｸ ｺﾝﾃﾞﾝｻ	100	560PF 5% 50V
	C5108	QTE1H06-475Z	ﾃﾞﾝｶｲ ｺﾝﾃﾞﾝｻ	100	
	C5109	QER41HM-475MM	ﾃﾞﾝｶｲ ｺﾝﾃﾞﾝｻ	100	4.7MF 20% 50V
	C5110	QEK41EM-475	ﾃﾞﾝｶｲ ｺﾝﾃﾞﾝｻ	100	4.7MF 20% 25V
	C5111	NCS21HJ-100AY	ｾﾗﾐｯｸ ｺﾝﾃﾞﾝｻ	100	10PF 5% 50V
	C5112	NCS21HJ-330AY	ｾﾗﾐｯｸ ｺﾝﾃﾞﾝｻ	100	33PF 5% 50V
	C5113	NCS21HJ-151X	ｾﾗﾐｯｸ ｺﾝﾃﾞﾝｻ	100	150PF 5% 50V
	C5201	NCS21HJ-151X	ｾﾗﾐｯｸ ｺﾝﾃﾞﾝｻ	100	150PF 5% 50V
	C5202	NCB21HK-102AY	ｾﾗﾐｯｸ ｺﾝﾃﾞﾝｻ	100	1000PF 10% 50V
	C5203	NCB21HK-122AY	ｾﾗﾐｯｸ ｺﾝﾃﾞﾝｻ	100	1200PF 10% 50V
	C5204	NCB21HK-332AY	ｾﾗﾐｯｸ ｺﾝﾃﾞﾝｻ	100	3300PF 10% 50V
	C5205	QER41HM-475MM	ﾃﾞﾝｶｲ ｺﾝﾃﾞﾝｻ	100	4.7MF 20% 50V
	C5206	NCS21HJ-561AY	ｾﾗﾐｯｸ ｺﾝﾃﾞﾝｻ	100	560PF 5% 50V
	C5208	QTE1H06-475Z	ﾃﾞﾝｶｲ ｺﾝﾃﾞﾝｻ	100	
	C5209	QER41HM-475MM	ﾃﾞﾝｶｲ ｺﾝﾃﾞﾝｻ	100	4.7MF 20% 50V
	C5210	QEK41EM-475	ﾃﾞﾝｶｲ ｺﾝﾃﾞﾝｻ	100	4.7MF 20% 25V
	C5211	NCS21HJ-100AY	ｾﾗﾐｯｸ ｺﾝﾃﾞﾝｻ	100	10PF 5% 50V
	C5212	NCS21HJ-330AY	ｾﾗﾐｯｸ ｺﾝﾃﾞﾝｻ	100	33PF 5% 50V
	C5213	NCS21HJ-151X	ｾﾗﾐｯｸ ｺﾝﾃﾞﾝｻ	100	150PF 5% 50V
	C5301	QEK41HM-105	ﾃﾞﾝｶｲ ｺﾝﾃﾞﾝｻ	100	1.0MF 20% 50V
	C5302	QEK41HM-105	ﾃﾞﾝｶｲ ｺﾝﾃﾞﾝｻ	100	1.0MF 20% 50V
	C5303	QEK41HM-105	ﾃﾞﾝｶｲ ｺﾝﾃﾞﾝｻ	100	1.0MF 20% 50V
	C5304	QEK41HM-105	ﾃﾞﾝｶｲ ｺﾝﾃﾞﾝｻ	100	1.0MF 20% 50V
	C5305	QER41CM-476	ﾃﾞﾝｶｲ ｺﾝﾃﾞﾝｻ	200	47MF 20% 16V
	C5306	QER41CM-106	ﾃﾞﾝｶｲ ｺﾝﾃﾞﾝｻ	100	10MF 20% 16V
	C5307	NCB21HK-103AY	ｾﾗﾐｯｸ ｺﾝﾃﾞﾝｻ	100	.010MF 10% 50V
	C5308	NCB21HK-103AY	ｾﾗﾐｯｸ ｺﾝﾃﾞﾝｻ	100	.010MF 10% 50V
	C5309	QFV41HJ-474	ｼﾝﾌｨﾙﾑ ｺﾝﾃﾞﾝｻ	300	.47MF 5% 50V
	C5310	NCB21HK-102AY	ｾﾗﾐｯｸ ｺﾝﾃﾞﾝｻ	100	1000PF 10% 50V
	C5311	NCS21HJ-151X	ｾﾗﾐｯｸ ｺﾝﾃﾞﾝｻ	100	150PF 5% 50V
	C5312	NCB21HK-102AY	ｾﾗﾐｯｸ ｺﾝﾃﾞﾝｻ	100	1000PF 10% 50V

⚠ この部品は安全上重要な部品です。交換をする時は、安全および性能維持のため必ず指定の部品をご使用ください。

この部品表に掲載されている表示価格は消費税抜きです。　ブロックNo.02

⚠	シンボル	部品番号	部品名称	価格	備考
	C5701	NCB21HK-103AY	セラミック コンデンサ	100	.010MF 10% 50V
	C5702	NCB21HK-103AY	セラミック コンデンサ	100	.010MF 10% 50V
	C5703	NCB21HK-102AY	セラミック コンデンサ	100	1000PF 10% 50V
	C5704	NCB21HK-102AY	セラミック コンデンサ	100	1000PF 10% 50V
	C5705	NCB21HK-102AY	セラミック コンデンサ	100	1000PF 10% 50V
	C5706	NCB21HK-102AY	セラミック コンデンサ	100	1000PF 10% 50V
	C5901	QEK61CM-107	デンカイ コンデンサ	200	100MF 20% 16V
	C5902	QEK61HM-475Z	デンカイ コンデンサ	100	4.7MF 20% 50V
	C7001	NCS21HJ-270AY	セラミック コンデンサ	100	27PF 5% 50V
	C7002	NCS21HJ-220AY	セラミック コンデンサ	100	22PF 5% 50V
	C7003	NCS21HJ-330AY	セラミック コンデンサ	100	33PF 5% 50V
	C7004	NCS21HJ-330AY	セラミック コンデンサ	100	33PF 5% 50V
	C7005	NCS21HJ-390AY	セラミック コンデンサ	100	39PF 5% 50V
	C7006	NCS21HJ-390AY	セラミック コンデンサ	100	39PF 5% 50V
	C7007	NCB21HK-102AY	セラミック コンデンサ	100	1000PF 10% 50V
	C7008	NCB21HK-102AY	セラミック コンデンサ	100	1000PF 10% 50V
	C7009	NCB21HK-103AY	セラミック コンデンサ	100	.010MF 10% 50V
	C7010	QEK61CM-107	デンカイ コンデンサ	200	100MF 20% 16V
	C7011	QEZ0229-479Z	デンカイ コンデンサ	200	47000MF
	C7012	NCB21HK-103AY	セラミック コンデンサ	100	.010MF 10% 50V
	C7013	NCS21HJ-101AY	セラミック コンデンサ	100	100PF 5% 50V
	C7014	NCS21HJ-101AY	セラミック コンデンサ	100	100PF 5% 50V
	C7015	NCS21HJ-101AY	セラミック コンデンサ	100	100PF 5% 50V
	C7017	NCS21HJ-151X	セラミック コンデンサ	100	150PF 5% 50V
	C7018	QEK41HM-225	デンカイ コンデンサ	100	2.2MF 20% 50V
	C7019	QEK51HM-106	デンカイ コンデンサ	100	10MF 20% 50V
	C7020	NCS21HJ-151X	セラミック コンデンサ	100	150PF 5% 50V
	C7027	NCS21HJ-151X	セラミック コンデンサ	100	150PF 5% 50V
	C7028	NCS21HJ-151X	セラミック コンデンサ	100	150PF 5% 50V
	C7029	NCS21HJ-151X	セラミック コンデンサ	100	150PF 5% 50V
	C7030	QEK51HM-106	デンカイ コンデンサ	100	10MF 20% 50V
	C7031	QEK41HM-225	デンカイ コンデンサ	100	2.2MF 20% 50V
	C7032	QEK51HM-106	デンカイ コンデンサ	100	10MF 20% 50V
	C7033	QEK51HM-106	デンカイ コンデンサ	100	10MF 20% 50V
	C7034	NCS21HJ-151X	セラミック コンデンサ	100	150PF 5% 50V
	C7035	NCS21HJ-101AY	セラミック コンデンサ	100	100PF 5% 50V
	C7036	NCB21HK-103AY	セラミック コンデンサ	100	.010MF 10% 50V
	C7040	NCS21HJ-102AY	セラミック コンデンサ	100	1000PF 5% 50V
	C7041	NCS21HJ-101AY	セラミック コンデンサ	100	100PF 5% 50V
	C7042	NCS21HJ-101AY	セラミック コンデンサ	100	100PF 5% 50V
	C7043	NCF21HZ-104AY	セラミック コンデンサ	100	.10MF +80:-20%
	C7044	NCS21HJ-102AY	セラミック コンデンサ	100	1000PF 5% 50V
	C7051	QFLC1HJ-104ZM	マイラ コンデンサ	100	.10MF 5% 50V
	C7052	QEK61CM-107	デンカイ コンデンサ	200	100MF 20% 16V
	C7101	QEK61HM-475Z	デンカイ コンデンサ	100	4.7MF 20% 50V
	C7201	QEK61HM-475Z	デンカイ コンデンサ	100	4.7MF 20% 50V
	C8001	NCB21HK-103AY	セラミック コンデンサ	100	.010MF 10% 50V
	C8002	QEK61CM-107	デンカイ コンデンサ	200	100MF 20% 16V
	C8003	NCS21HJ-101AY	セラミック コンデンサ	100	100PF 5% 50V
	C8004	NCS21HJ-271AY	セラミック コンデンサ	100	270PF 5% 50V
	C8005	NCS21HJ-271AY	セラミック コンデンサ	100	270PF 5% 50V
	C8006	NCS21HJ-271AY	セラミック コンデンサ	100	270PF 5% 50V
	C8007	NCS21HJ-271AY	セラミック コンデンサ	100	270PF 5% 50V
	C8008	QEK51HM-106	デンカイ コンデンサ	100	10MF 20% 50V
	C8009	NCS21HJ-102AY	セラミック コンデンサ	100	1000PF 5% 50V

⚠ この部品は安全上重要な部品です。交換をする時は、安全および性能維持のため必ず指定の部品をご使用ください。

この部品表に掲載されている表示価格は消費税抜きです。　ブロックNo.02

⚠	シンボル	部品番号	部品名称	価格	備考
	C8011	QFV41HJ-104ZM	シンフイルム コンデンサ	100	.10MF 5% 50V
	C8012	QFV41HJ-104ZM	シンフイルム コンデンサ	100	.10MF 5% 50V
	C8013	NCB21HK-561	セラミック コンデンサ	100	560PF 10% 50V
	C8014	NCB21HK-561	セラミック コンデンサ	100	560PF 10% 50V
	C8015	NCB21HK-561	セラミック コンデンサ	100	560PF 10% 50V
	C8016	NCB21HK-561	セラミック コンデンサ	100	560PF 10% 50V
	C8017	NCB21HK-561	セラミック コンデンサ	100	560PF 10% 50V
	C8018	NCS21HJ-331AY	セラミック コンデンサ	100	330PF 5% 50V
	C8019	NCS21HJ-221AY	セラミック コンデンサ	100	220PF 5% 50V
	C8020	NCS21HJ-221AY	セラミック コンデンサ	100	220PF 5% 50V
	C8021	NCS21HJ-221AY	セラミック コンデンサ	100	220PF 5% 50V
	C8022	NCS21HJ-221AY	セラミック コンデンサ	100	220PF 5% 50V
	C8023	NCF21CZ-105AY	セラミック コンデンサ	100	1.0MF +80:-20%
	D 1	1SS133	SI ダイオード	200	
	D 2	1SS133	SI ダイオード	200	
	D 3	1SS133	SI ダイオード	200	
	D 4	1SS133	SI ダイオード	200	
	DI801	QLF0043-001	ケイコウ ヒョウジカン	2800	FL DISPLAY
	D5301	MTZJ7.5C-T2	ツエナー ダイオード	300	
	D5701	1SS133	SI ダイオード	200	
	D5702	1SS133	SI ダイオード	200	
	D5901	MTZ3.9JB	ダイオード I/M	300	
	D5902	1SS133	SI ダイオード	200	
	D5903	1SS133	SI ダイオード	200	
	D7001	1SS133	SI ダイオード	200	
	D7002	1SS133	SI ダイオード	200	
	D7003	1SS133	SI ダイオード	200	
	D7004	MTZ5.1JC	ツエナー ダイオード	300	
	D7005	1SS133	SI ダイオード	200	
	D7006	1SS133	SI ダイオード	200	
	D7007	MTZJ7.5C-T2	ツエナー ダイオード	300	
	D7008	1SS133	SI ダイオード	200	
	D7009	1SS133	SI ダイオード	200	
	D8001	SLR-325VCT31	LED I/M	200	MD MODE (RED)
	D8002	SLR-325VCT31	LED I/M	200	MD MODE (RED)
	D8003	SLR-325VCT31	LED I/M	200	MD MODE (RED)
	FA801	QAE0002-001	CR フクコウブヒン	500	
	IC 1	TA2057N	IC	600	
	IC 2	LC72136N	IC	500	
	IC531	BA15218F	IC	300	
	IC571	TC74HC00AF	IC	300	
	IC701	MN101C15FAK2	IC	2000	
	IC702	UPC78L06J	IC	300	
	IC801	M66004FP-X	IC	1600	FL DRIVER
	IC802	RPM6938-V4	IC	400	REMOCON SENSER
	J 1	EMB41YV-302K	アンテナ ターミナル	400	AM/FM ANT COAX
	J5301	VMJ3025-001	4PIN ジャック クミタテ	300	
	J5701	GP1F32R	オプテイカル ジャック	1400	
	K5301	VQZ0048-009	インダクタ	100	
	K5302	VQZ0048-009	インダクタ	100	
	K5303	ENZ8102-N102AY	フエライト ビーズ	100	
	K5304	ENZ8102-N102AY	フエライト ビーズ	100	
	K5305	VQZ0048-009	インダクタ	100	
	K5701	ENZ8102-N102AY	フエライト ビーズ	100	
	K5702	ENZ8102-N102AY	フエライト ビーズ	100	

⚠ この部品は安全上重要な部品です。交換をする時は、安全および性能維持のため必ず指定の部品をご使用ください。

この部品表に掲載されている表示価格は消費税抜きです。　ブロックNo.02

⚠	シンボル	部品番号	部品名称	価格	備考
	K5703	ENZ8102-N102AY	ﾌｪﾗｲﾄ ﾋﾞｰｽﾞ	100	
	K5704	ENZ8102-N102AY	ﾌｪﾗｲﾄ ﾋﾞｰｽﾞ	100	
	K5705	ENZ8102-N102AY	ﾌｪﾗｲﾄ ﾋﾞｰｽﾞ	100	
	K5706	ENZ8102-N102AY	ﾌｪﾗｲﾄ ﾋﾞｰｽﾞ	100	
	K7001	VQZ0048-009	ｲﾝﾀﾞｸﾀ	100	
	K7002	VQZ0048-009	ｲﾝﾀﾞｸﾀ	100	
	K7003	VQZ0048-009	ｲﾝﾀﾞｸﾀ	100	
	K7010	VQZ0048-009	ｲﾝﾀﾞｸﾀ	100	
	K7011	VQZ0048-009	ｲﾝﾀﾞｸﾀ	100	
	K7012	VQZ0048-009	ｲﾝﾀﾞｸﾀ	100	
	K8001	VQZ0048-009	ｲﾝﾀﾞｸﾀ	100	
	L 1	VQZ0098-202	ｺｲﾙ ﾌﾞﾛｯｸ	700	MW RF/OSC
	L 4	VQP0018-221	ｲﾝﾀﾞｸﾀ	100	
	LF511	EQF0101-010	ﾌｨﾙﾀｰ	200	
	LF521	EQF0101-010	ﾌｨﾙﾀｰ	200	
	L7001	VQP0033-100Z	ｲﾝﾀﾞｸﾀ	100	
	L7002	VQP0018-4R7	ｲﾝﾀﾞｸﾀ	100	
	L7003	QQL49AK-470Z	ｲﾝﾀﾞｸﾀ	300	
	L7005	VQP0018-4R7	ｲﾝﾀﾞｸﾀ	100	
	L7006	VQP0018-4R7	ｲﾝﾀﾞｸﾀ	100	
	L7007	VQP0018-4R7	ｲﾝﾀﾞｸﾀ	100	
	L7101	VQP0018-4R7	ｲﾝﾀﾞｸﾀ	100	
	L7201	VQP0018-4R7	ｲﾝﾀﾞｸﾀ	100	
	L8001	VQP0033-100Z	ｲﾝﾀﾞｸﾀ	100	
	L8002	VQP0033-100Z	ｲﾝﾀﾞｸﾀ	100	
	L8003	QQL49AK-470Z	ｲﾝﾀﾞｸﾀ	300	
	PP701	QZW0007-001	ﾀﾌﾞ	100	
	PP702	QZW0007-001	ﾀﾌﾞ	100	
	PP703	QZW0007-001	ﾀﾌﾞ	100	
	PP704	QZW0007-001	ﾀﾌﾞ	100	
	Q 1	2SC2668(O)	ﾃｰﾌﾟ	200	
	Q 6	DTA114YKA-X	ﾃﾞｼﾞﾀﾙ ﾄﾗﾝｼﾞｽﾀ	200	
	Q 7	2SA1037K(R)-X	ﾄﾗﾝｼﾞｽﾀ	200	
	Q 8	2SA1037K(R)-X	ﾄﾗﾝｼﾞｽﾀ	200	
	Q5101	2SD2114K(VW)T2	ﾄﾗﾝｼﾞｽﾀ	200	
	Q5102	2SC2412K/R/-X	ﾄﾗﾝｼﾞｽﾀ(SI)	200	
	Q5103	2SC2412K/R/-X	ﾄﾗﾝｼﾞｽﾀ(SI)	200	
	Q5104	2SC2412K/R/-X	ﾄﾗﾝｼﾞｽﾀ(SI)	200	
	Q5105	2SD2114K(VW)T2	ﾄﾗﾝｼﾞｽﾀ	200	
	Q5201	2SD2114K(VW)T2	ﾄﾗﾝｼﾞｽﾀ	200	
	Q5202	2SC2412K/R/-X	ﾄﾗﾝｼﾞｽﾀ(SI)	200	
	Q5203	2SC2412K/R/-X	ﾄﾗﾝｼﾞｽﾀ(SI)	200	
	Q5204	2SC2412K/R/-X	ﾄﾗﾝｼﾞｽﾀ(SI)	200	
	Q5205	2SD2114K(VW)T2	ﾄﾗﾝｼﾞｽﾀ	200	
	Q5301	DTA114EKA-X	ﾃﾞｼﾞﾀﾙ ﾄﾗﾝｼﾞｽﾀ	200	
	Q5302	DTA114EKA-X	ﾃﾞｼﾞﾀﾙ ﾄﾗﾝｼﾞｽﾀ	200	
	Q5303	DTA114EKA-X	ﾃﾞｼﾞﾀﾙ ﾄﾗﾝｼﾞｽﾀ	200	
	Q5304	DTA114EKA-X	ﾃﾞｼﾞﾀﾙ ﾄﾗﾝｼﾞｽﾀ	200	
	Q5901	2SA1037AKT146	ﾄﾗﾝｼﾞｽﾀ	200	
	Q5902	2SC2412K/RS/-X	ﾄﾗﾝｼﾞｽﾀ	200	
	Q7001	2SC2668(O)	ﾃｰﾌﾟ	200	
	Q7002	2SC2668(O)	ﾃｰﾌﾟ	200	
	Q7003	DTC143EKA-X	ﾃﾞｼﾞﾀﾙ ﾄﾗﾝｼﾞｽﾀ	200	
	Q7004	2SC2412K/R/-X	ﾄﾗﾝｼﾞｽﾀ	200	
	Q7005	DTA114TKAT146	ﾄﾗﾝｼﾞｽﾀ	100	

⚠ この部品は安全上重要な部品です。交換をする時は、安全および性能維持のため必ず指定の部品をご使用ください。

この部品表に掲載されている表示価格は消費税抜きです。　ブロックNo.02

⚠	シンボル	部品番号	部品名称	価格	備考
	Q8001	2SC2412K/R/-X	ﾄﾗﾝｼﾞｽﾀ(SI)	200	
	Q8002	2SC2412K/R/-X	ﾄﾗﾝｼﾞｽﾀ(SI)	200	
	Q8003	2SC2412K/R/-X	ﾄﾗﾝｼﾞｽﾀ(SI)	200	
	Q8004	2SC2412K/R/-X	ﾄﾗﾝｼﾞｽﾀ(SI)	200	
	Q8005	2SC2412K/R/-X	ﾄﾗﾝｼﾞｽﾀ(SI)	200	
	Q8020	DTC143TKA-X	ﾃﾞｼﾞﾀﾙ ﾄﾗﾝｼﾞｽﾀ	100	
	R 1	NRSA02J-102NY	ﾁｯﾌﾟ ﾃｲｺｳｷ	100	1.0K 5% 1/10W
	R 2	NRSA02J-821NY	ﾁｯﾌﾟ ﾃｲｺｳｷ	100	820 5% 1/10W
	R 3	NRSA02J-0R0NY	ﾁｯﾌﾟ ﾃｲｺｳｷ	100	5% 1/10W
	R 10	NRSA02J-102NY	ﾁｯﾌﾟ ﾃｲｺｳｷ	100	1.0K 5% 1/10W
	R 12	NRSA02J-102NY	ﾁｯﾌﾟ ﾃｲｺｳｷ	100	1.0K 5% 1/10W
	R 13	NRSA02J-104X	ﾁｯﾌﾟ ﾃｲｺｳｷ	100	100K 5% 1/10W
	R 20	NRSA02J-331NY	ﾁｯﾌﾟ ﾃｲｺｳｷ	100	330 5% 1/10W
	R 21	NRSA02J-224NY	ﾁｯﾌﾟ ﾃｲｺｳｷ	100	220K 5% 1/10W
	R 22	NRSA02J-331NY	ﾁｯﾌﾟ ﾃｲｺｳｷ	100	330 5% 1/10W
	R 23	NRSA02J-100NY	ﾁｯﾌﾟ ﾃｲｺｳｷ	100	10 5% 1/10W
	R 24	NRSA02J-271NY	ﾁｯﾌﾟ ﾃｲｺｳｷ	100	270 5% 1/10W
	R 25	NRSA02J-473NY	ﾁｯﾌﾟ ﾃｲｺｳｷ	100	47K 5% 1/10W
	R 27	NRSA02J-223NY	ﾁｯﾌﾟ ﾃｲｺｳｷ	100	22K 5% 1/10W
	R 29	NRSA02J-473NY	ﾁｯﾌﾟ ﾃｲｺｳｷ	100	47K 5% 1/10W
	R 30	NRSA02J-103NY	ﾁｯﾌﾟ ﾃｲｺｳｷ	100	10K 5% 1/10W
	R 31	NRSA02J-103NY	ﾁｯﾌﾟ ﾃｲｺｳｷ	100	10K 5% 1/10W
	R 32	NRSA02J-473NY	ﾁｯﾌﾟ ﾃｲｺｳｷ	100	47K 5% 1/10W
	R 34	NRSA02J-333NY	ﾁｯﾌﾟ ﾃｲｺｳｷ	100	33K 5% 1/10W
	R 35	NRSA02J-333NY	ﾁｯﾌﾟ ﾃｲｺｳｷ	100	33K 5% 1/10W
	R 36	NRSA02J-103NY	ﾁｯﾌﾟ ﾃｲｺｳｷ	100	10K 5% 1/10W
	R 37	NRSA02J-562NY	ﾁｯﾌﾟ ﾃｲｺｳｷ	100	5.6K 5% 1/10W
	R 38	NRSA02J-392NY	ﾁｯﾌﾟ ﾃｲｺｳｷ	100	3.9K 5% 1/10W
	R 39	NRSA02J-392NY	ﾁｯﾌﾟ ﾃｲｺｳｷ	100	3.9K 5% 1/10W
	R 42	NRSA02J-102NY	ﾁｯﾌﾟ ﾃｲｺｳｷ	100	1.0K 5% 1/10W
	R 43	NRSA02J-102NY	ﾁｯﾌﾟ ﾃｲｺｳｷ	100	1.0K 5% 1/10W
	R 44	NRSA02J-102NY	ﾁｯﾌﾟ ﾃｲｺｳｷ	100	1.0K 5% 1/10W
	R 45	NRSA02J-102NY	ﾁｯﾌﾟ ﾃｲｺｳｷ	100	1.0K 5% 1/10W
	R 46	NRSA02J-473NY	ﾁｯﾌﾟ ﾃｲｺｳｷ	100	47K 5% 1/10W
	R 48	NRSA02J-102NY	ﾁｯﾌﾟ ﾃｲｺｳｷ	100	1.0K 5% 1/10W
	R 52	NRSA02J-472NY	ﾁｯﾌﾟ ﾃｲｺｳｷ	100	4.7K 5% 1/10W
	R 54	NRSA02J-472NY	ﾁｯﾌﾟ ﾃｲｺｳｷ	100	4.7K 5% 1/10W
	R 55	NRSA02J-182NY	ﾁｯﾌﾟ ﾃｲｺｳｷ	100	1.8K 5% 1/10W
	R 56	NRSA02J-332NY	ﾁｯﾌﾟ ﾃｲｺｳｷ	100	3.3K 5% 1/10W
	R 57	NRSA02J-102NY	ﾁｯﾌﾟ ﾃｲｺｳｷ	100	1.0K 5% 1/10W
	R 66	NRSA02J-222NY	ﾁｯﾌﾟ ﾃｲｺｳｷ	100	2.2K 5% 1/10W
	R 68	NRSA02J-473NY	ﾁｯﾌﾟ ﾃｲｺｳｷ	100	47K 5% 1/10W
	R 69	NRSA02J-103NY	ﾁｯﾌﾟ ﾃｲｺｳｷ	100	10K 5% 1/10W
	R2001	NRSA02J-102NY	ﾁｯﾌﾟ ﾃｲｺｳｷ	100	1.0K 5% 1/10W
	R2002	NRSA02J-102NY	ﾁｯﾌﾟ ﾃｲｺｳｷ	100	1.0K 5% 1/10W
	R2003	NRSA02J-122NY	ﾁｯﾌﾟ ﾃｲｺｳｷ	100	1.2K 5% 1/10W
	R2004	NRSA02J-152NY	ﾁｯﾌﾟ ﾃｲｺｳｷ	100	1.5K 5% 1/10W
	R2005	NRSA02J-222NY	ﾁｯﾌﾟ ﾃｲｺｳｷ	100	2.2K 5% 1/10W
	R2006	NRSA02J-272NY	ﾁｯﾌﾟ ﾃｲｺｳｷ	100	2.7K 5% 1/10W
	R2007	NRSA02J-392NY	ﾁｯﾌﾟ ﾃｲｺｳｷ	100	3.9K 5% 1/10W
	R2008	NRSA02J-562NY	ﾁｯﾌﾟ ﾃｲｺｳｷ	100	5.6K 5% 1/10W
	R2009	NRSA02J-103NY	ﾁｯﾌﾟ ﾃｲｺｳｷ	100	10K 5% 1/10W
	R2010	NRSA02J-102NY	ﾁｯﾌﾟ ﾃｲｺｳｷ	100	1.0K 5% 1/10W
	R2011	NRSA02J-102NY	ﾁｯﾌﾟ ﾃｲｺｳｷ	100	1.0K 5% 1/10W
	R2012	NRSA02J-122NY	ﾁｯﾌﾟ ﾃｲｺｳｷ	100	1.2K 5% 1/10W

⚠ この部品は安全上重要な部品です。交換をする時は、安全および性能維持のため必ず指定の部品をご使用ください。

この部品表に掲載されている表示価格は消費税抜きです。　ブロックNo.02

⚠	シンボル	部品番号	部品名称	価格	備考
	R2013	NRSA02J-152NY	ﾁｯﾌﾟ ﾃｲｺｳｷ	100	1.5K 5% 1/10W
	R2014	NRSA02J-222NY	ﾁｯﾌﾟ ﾃｲｺｳｷ	100	2.2K 5% 1/10W
	R2015	NRSA02J-272NY	ﾁｯﾌﾟ ﾃｲｺｳｷ	100	2.7K 5% 1/10W
	R2016	NRSA02J-392NY	ﾁｯﾌﾟ ﾃｲｺｳｷ	100	3.9K 5% 1/10W
	R2017	NRSA02J-562NY	ﾁｯﾌﾟ ﾃｲｺｳｷ	100	5.6K 5% 1/10W
	R2018	NRSA02J-103NY	ﾁｯﾌﾟ ﾃｲｺｳｷ	100	10K 5% 1/10W
	R5101	NRSA02J-473NY	ﾁｯﾌﾟ ﾃｲｺｳｷ	100	47K 5% 1/10W
	R5102	NRSA02J-273NY	ﾁｯﾌﾟ ﾃｲｺｳｷ	100	27K 5% 1/10W
	R5103	NRSA02J-222NY	ﾁｯﾌﾟ ﾃｲｺｳｷ	100	2.2K 5% 1/10W
	R5104	NRSA02J-102NY	ﾁｯﾌﾟ ﾃｲｺｳｷ	100	1.0K 5% 1/10W
	R5105	NRSA02J-222NY	ﾁｯﾌﾟ ﾃｲｺｳｷ	100	2.2K 5% 1/10W
	R5106	NRSA02J-332NY	ﾁｯﾌﾟ ﾃｲｺｳｷ	100	3.3K 5% 1/10W
	R5107	NRSA02J-473NY	ﾁｯﾌﾟ ﾃｲｺｳｷ	100	47K 5% 1/10W
	R5108	NRSA02J-332NY	ﾁｯﾌﾟ ﾃｲｺｳｷ	100	3.3K 5% 1/10W
	R5109	NRSA02J-183NY	ﾁｯﾌﾟ ﾃｲｺｳｷ	100	18K 5% 1/10W
	R5110	NRSA02J-273NY	ﾁｯﾌﾟ ﾃｲｺｳｷ	100	27K 5% 1/10W
	R5111	NRSA02J-392NY	ﾁｯﾌﾟ ﾃｲｺｳｷ	100	3.9K 5% 1/10W
	R5112	NRSA02J-622NY	ﾁｯﾌﾟ ﾃｲｺｳｷ	100	6.2K 5% 1/10W
	R5113	NRSA02J-153NY	ﾁｯﾌﾟ ﾃｲｺｳｷ	100	15K 5% 1/10W
	R5114	NRSA02J-222NY	ﾁｯﾌﾟ ﾃｲｺｳｷ	100	2.2K 5% 1/10W
	R5115	NRSA02J-393NY	ﾁｯﾌﾟ ﾃｲｺｳｷ	100	39K 5% 1/10W
	R5116	NRSA02J-823NY	ﾁｯﾌﾟ ﾃｲｺｳｷ	100	82K 5% 1/10W
	R5117	NRSA02J-823NY	ﾁｯﾌﾟ ﾃｲｺｳｷ	100	82K 5% 1/10W
	R5118	NRSA02J-102NY	ﾁｯﾌﾟ ﾃｲｺｳｷ	100	1.0K 5% 1/10W
	R5119	NRSA02J-153NY	ﾁｯﾌﾟ ﾃｲｺｳｷ	100	15K 5% 1/10W
	R5120	NRSA02J-153NY	ﾁｯﾌﾟ ﾃｲｺｳｷ	100	15K 5% 1/10W
	R5121	NRSA02J-154NY	ﾁｯﾌﾟ ﾃｲｺｳｷ	100	150K 5% 1/10W
	R5122	NRSA02J-153NY	ﾁｯﾌﾟ ﾃｲｺｳｷ	100	15K 5% 1/10W
	R5124	NRSA02J-222NY	ﾁｯﾌﾟ ﾃｲｺｳｷ	100	2.2K 5% 1/10W
	R5201	NRSA02J-473NY	ﾁｯﾌﾟ ﾃｲｺｳｷ	100	47K 5% 1/10W
	R5202	NRSA02J-273NY	ﾁｯﾌﾟ ﾃｲｺｳｷ	100	27K 5% 1/10W
	R5203	NRSA02J-222NY	ﾁｯﾌﾟ ﾃｲｺｳｷ	100	2.2K 5% 1/10W
	R5204	NRSA02J-102NY	ﾁｯﾌﾟ ﾃｲｺｳｷ	100	1.0K 5% 1/10W
	R5205	NRSA02J-222NY	ﾁｯﾌﾟ ﾃｲｺｳｷ	100	2.2K 5% 1/10W
	R5206	NRSA02J-332NY	ﾁｯﾌﾟ ﾃｲｺｳｷ	100	3.3K 5% 1/10W
	R5207	NRSA02J-473NY	ﾁｯﾌﾟ ﾃｲｺｳｷ	100	47K 5% 1/10W
	R5208	NRSA02J-332NY	ﾁｯﾌﾟ ﾃｲｺｳｷ	100	3.3K 5% 1/10W
	R5209	NRSA02J-183NY	ﾁｯﾌﾟ ﾃｲｺｳｷ	100	18K 5% 1/10W
	R5210	NRSA02J-273NY	ﾁｯﾌﾟ ﾃｲｺｳｷ	100	27K 5% 1/10W
	R5211	NRSA02J-392NY	ﾁｯﾌﾟ ﾃｲｺｳｷ	100	3.9K 5% 1/10W
	R5212	NRSA02J-622NY	ﾁｯﾌﾟ ﾃｲｺｳｷ	100	6.2K 5% 1/10W
	R5213	NRSA02J-153NY	ﾁｯﾌﾟ ﾃｲｺｳｷ	100	15K 5% 1/10W
	R5214	NRSA02J-222NY	ﾁｯﾌﾟ ﾃｲｺｳｷ	100	2.2K 5% 1/10W
	R5215	NRSA02J-393NY	ﾁｯﾌﾟ ﾃｲｺｳｷ	100	39K 5% 1/10W
	R5216	NRSA02J-823NY	ﾁｯﾌﾟ ﾃｲｺｳｷ	100	82K 5% 1/10W
	R5217	NRSA02J-823NY	ﾁｯﾌﾟ ﾃｲｺｳｷ	100	82K 5% 1/10W
	R5218	NRSA02J-102NY	ﾁｯﾌﾟ ﾃｲｺｳｷ	100	1.0K 5% 1/10W
	R5219	NRSA02J-153NY	ﾁｯﾌﾟ ﾃｲｺｳｷ	100	15K 5% 1/10W
	R5220	NRSA02J-153NY	ﾁｯﾌﾟ ﾃｲｺｳｷ	100	15K 5% 1/10W
	R5221	NRSA02J-154NY	ﾁｯﾌﾟ ﾃｲｺｳｷ	100	150K 5% 1/10W
	R5222	NRSA02J-153NY	ﾁｯﾌﾟ ﾃｲｺｳｷ	100	15K 5% 1/10W
	R5224	NRSA02J-222NY	ﾁｯﾌﾟ ﾃｲｺｳｷ	100	2.2K 5% 1/10W
	R5301	NRSA02J-223NY	ﾁｯﾌﾟ ﾃｲｺｳｷ	100	22K 5% 1/10W
	R5302	NRSA02J-223NY	ﾁｯﾌﾟ ﾃｲｺｳｷ	100	22K 5% 1/10W
	R5303	NRSA02J-223NY	ﾁｯﾌﾟ ﾃｲｺｳｷ	100	22K 5% 1/10W

⚠ この部品は安全上重要な部品です。交換をする時は、安全および性能維持のため必ず指定の部品をご使用ください。

この部品表に掲載されている表示価格は消費税抜きです。　ブロックNo.02

⚠	シンボル	部品番号	部品名称	価格	備考
	R5304	NRSA02J-100NY	ﾁｯﾌﾟ ﾃｲｺｳｷ	100	10 5% 1/10W
	R5305	NRSA02J-473NY	ﾁｯﾌﾟ ﾃｲｺｳｷ	100	47K 5% 1/10W
	R5306	NRSA02J-473NY	ﾁｯﾌﾟ ﾃｲｺｳｷ	100	47K 5% 1/10W
	R5701	NRSA02J-331NY	ﾁｯﾌﾟ ﾃｲｺｳｷ	100	330 5% 1/10W
	R5702	NRSA02J-102NY	ﾁｯﾌﾟ ﾃｲｺｳｷ	100	1.0K 5% 1/10W
	R5901	NRSA02J-390NY	ﾁｯﾌﾟ ﾃｲｺｳｷ	100	39 5% 1/10W
	R5902	NRSA02J-102NY	ﾁｯﾌﾟ ﾃｲｺｳｷ	100	1.0K 5% 1/10W
	R5903	NRSA02J-333NY	ﾁｯﾌﾟ ﾃｲｺｳｷ	100	33K 5% 1/10W
	R5904	NRSA02J-472NY	ﾁｯﾌﾟ ﾃｲｺｳｷ	100	4.7K 5% 1/10W
	R7001	NRSA02J-822NY	ﾁｯﾌﾟ ﾃｲｺｳｷ	100	8.2K 5% 1/10W
	R7002	NRSA02J-822NY	ﾁｯﾌﾟ ﾃｲｺｳｷ	100	8.2K 5% 1/10W
	R7003	NRSA02J-222NY	ﾁｯﾌﾟ ﾃｲｺｳｷ	100	2.2K 5% 1/10W
	R7004	NRSA02J-222NY	ﾁｯﾌﾟ ﾃｲｺｳｷ	100	2.2K 5% 1/10W
	R7005	NRSA02J-331NY	ﾁｯﾌﾟ ﾃｲｺｳｷ	100	330 5% 1/10W
	R7006	NRSA02J-222NY	ﾁｯﾌﾟ ﾃｲｺｳｷ	100	2.2K 5% 1/10W
	R7007	NRSA02J-222NY	ﾁｯﾌﾟ ﾃｲｺｳｷ	100	2.2K 5% 1/10W
	R7008	NRSA02J-103NY	ﾁｯﾌﾟ ﾃｲｺｳｷ	100	10K 5% 1/10W
	R7009	NRSA02J-222NY	ﾁｯﾌﾟ ﾃｲｺｳｷ	100	2.2K 5% 1/10W
	R7010	NRSA02J-103NY	ﾁｯﾌﾟ ﾃｲｺｳｷ	100	10K 5% 1/10W
	R7011	NRSA02J-222NY	ﾁｯﾌﾟ ﾃｲｺｳｷ	100	2.2K 5% 1/10W
	R7012	NRSA02J-222NY	ﾁｯﾌﾟ ﾃｲｺｳｷ	100	2.2K 5% 1/10W
	R7013	NRSA02J-222NY	ﾁｯﾌﾟ ﾃｲｺｳｷ	100	2.2K 5% 1/10W
	R7015	NRSA02J-103NY	ﾁｯﾌﾟ ﾃｲｺｳｷ	100	VERSION SETTING
	R7016	NRSA02J-102NY	ﾁｯﾌﾟ ﾃｲｺｳｷ	100	1.0K 5% 1/10W
	R7018	NRSA02J-102NY	ﾁｯﾌﾟ ﾃｲｺｳｷ	100	1.0K 5% 1/10W
	R7019	NRSA02J-102NY	ﾁｯﾌﾟ ﾃｲｺｳｷ	100	1.0K 5% 1/10W
	R7020	NRSA02J-102NY	ﾁｯﾌﾟ ﾃｲｺｳｷ	100	1.0K 5% 1/10W
	R7021	NRSA02J-102NY	ﾁｯﾌﾟ ﾃｲｺｳｷ	100	1.0K 5% 1/10W
	R7022	NRSA02J-102NY	ﾁｯﾌﾟ ﾃｲｺｳｷ	100	1.0K 5% 1/10W
	R7024	NRSA02J-103NY	ﾁｯﾌﾟ ﾃｲｺｳｷ	100	10K 5% 1/10W
	R7025	NRSA02J-102NY	ﾁｯﾌﾟ ﾃｲｺｳｷ	100	1.0K 5% 1/10W
	R7027	NRSA02J-102NY	ﾁｯﾌﾟ ﾃｲｺｳｷ	100	1.0K 5% 1/10W
	R7028	NRSA02J-102NY	ﾁｯﾌﾟ ﾃｲｺｳｷ	100	1.0K 5% 1/10W
	R7029	NRSA02J-102NY	ﾁｯﾌﾟ ﾃｲｺｳｷ	100	1.0K 5% 1/10W
	R7030	NRSA02J-102NY	ﾁｯﾌﾟ ﾃｲｺｳｷ	100	1.0K 5% 1/10W
	R7031	NRSA02J-222NY	ﾁｯﾌﾟ ﾃｲｺｳｷ	100	2.2K 5% 1/10W
	R7032	NRSA02J-103NY	ﾁｯﾌﾟ ﾃｲｺｳｷ	100	10K 5% 1/10W
	R7033	NRSA02J-103NY	ﾁｯﾌﾟ ﾃｲｺｳｷ	100	10K 5% 1/10W
	R7034	NRSA02J-222NY	ﾁｯﾌﾟ ﾃｲｺｳｷ	100	2.2K 5% 1/10W
	R7035	NRSA02J-103NY	ﾁｯﾌﾟ ﾃｲｺｳｷ	100	10K 5% 1/10W
	R7036	NRSA02J-103NY	ﾁｯﾌﾟ ﾃｲｺｳｷ	100	10K 5% 1/10W
	R7037	NRSA02J-222NY	ﾁｯﾌﾟ ﾃｲｺｳｷ	100	2.2K 5% 1/10W
	R7038	NRSA02J-222NY	ﾁｯﾌﾟ ﾃｲｺｳｷ	100	2.2K 5% 1/10W
	R7039	NRSA02J-103NY	ﾁｯﾌﾟ ﾃｲｺｳｷ	100	10K 5% 1/10W
	R7040	NRSA02J-103NY	ﾁｯﾌﾟ ﾃｲｺｳｷ	100	10K 5% 1/10W
	R7041	NRSA02J-222NY	ﾁｯﾌﾟ ﾃｲｺｳｷ	100	2.2K 5% 1/10W
	R7042	NRSA02J-222NY	ﾁｯﾌﾟ ﾃｲｺｳｷ	100	2.2K 5% 1/10W
	R7043	NRSA02J-103NY	ﾁｯﾌﾟ ﾃｲｺｳｷ	100	10K 5% 1/10W
	R7044	NRSA02J-103NY	ﾁｯﾌﾟ ﾃｲｺｳｷ	100	10K 5% 1/10W
	R7045	NRSA02J-103NY	ﾁｯﾌﾟ ﾃｲｺｳｷ	100	10K 5% 1/10W
	R7046	NRSA02J-103NY	ﾁｯﾌﾟ ﾃｲｺｳｷ	100	10K 5% 1/10W
	R7047	NRSA02J-103NY	ﾁｯﾌﾟ ﾃｲｺｳｷ	100	10K 5% 1/10W
	R7048	NRSA02J-222NY	ﾁｯﾌﾟ ﾃｲｺｳｷ	100	2.2K 5% 1/10W
	R7049	NRSA02J-222NY	ﾁｯﾌﾟ ﾃｲｺｳｷ	100	2.2K 5% 1/10W
	R7050	NRSA02J-222NY	ﾁｯﾌﾟ ﾃｲｺｳｷ	100	2.2K 5% 1/10W

⚠ この部品は安全上重要な部品です。交換をする時は、安全および性能維持のため必ず指定の部品をご使用ください。

この部品表に掲載されている表示価格は消費税抜きです。

ブロックNo.02

⚠	シンボル	部品番号	部品名称	価格	備考
	R7051	NRSA02J-222NY	チップ テイコウキ	100	2.2K 5% 1/10W
	R7052	NRSA02J-222NY	チップ テイコウキ	100	2.2K 5% 1/10W
	R7053	NRSA02J-222NY	チップ テイコウキ	100	2.2K 5% 1/10W
	R7054	NRSA02J-222NY	チップ テイコウキ	100	2.2K 5% 1/10W
	R7055	NRSA02J-222NY	チップ テイコウキ	100	2.2K 5% 1/10W
	R7056	NRSA02J-222NY	チップ テイコウキ	100	2.2K 5% 1/10W
	R7057	NRSA02J-222NY	チップ テイコウキ	100	2.2K 5% 1/10W
	R7058	NRSA02J-103NY	チップ テイコウキ	100	10K 5% 1/10W
	R7060	NRSA02J-102NY	チップ テイコウキ	100	1.0K 5% 1/10W
	R7061	NRSA02J-682X	チップ テイコウキ	100	6.8K 5% 1/10W
	R7062	NRSA02J-333NY	チップ テイコウキ	100	33K 5% 1/10W
	R7063	NRSA02J-103NY	チップ テイコウキ	100	10K 5% 1/10W
	R7064	NRSA02J-243NY	チップ テイコウキ	100	24K 5% 1/10W
	R7065	NRSA02J-103NY	チップ テイコウキ	100	10K 5% 1/10W
	R7066	NRSA02J-243NY	チップ テイコウキ	100	24K 5% 1/10W
	R7067	NRSA02J-222NY	チップ テイコウキ	100	2.2K 5% 1/10W
	R7068	NRSA02J-222NY	チップ テイコウキ	100	2.2K 5% 1/10W
	R7069	NRSA02J-472NY	チップ テイコウキ	100	4.7K 5% 1/10W
	R7070	NRSA02J-222NY	チップ テイコウキ	100	2.2K 5% 1/10W
	R7071	NRSA02J-222NY	チップ テイコウキ	100	2.2K 5% 1/10W
	R7072	NRSA02J-104X	チップ テイコウキ	100	100K 5% 1/10W
	R7073	NRSA02J-473NY	チップ テイコウキ	100	47K 5% 1/10W
	R7074	NRSA02J-333NY	チップ テイコウキ	100	33K 5% 1/10W
	R7075	NRSA02J-222NY	チップ テイコウキ	100	2.2K 5% 1/10W
	R7076	NRSA02J-103NY	チップ テイコウキ	100	10K 5% 1/10W
	R7077	NRSA02J-102NY	チップ テイコウキ	100	1.0K 5% 1/10W
	R7080	NRSA02J-124NY	チップ テイコウキ	100	120K 5% 1/10W
	R7081	NRSA02J-103NY	チップ テイコウキ	100	10K 5% 1/10W
	R8001	NRSA02J-273NY	チップ コンデンサ	100	27K 5% 1/10W
	R8002	NRSA02J-222NY	チップ コンデンサ	100	2.2K 5% 1/10W
	R8003	NRSA02J-222NY	チップ コンデンサ	100	2.2K 5% 1/10W
	R8004	NRSA02J-222NY	チップ コンデンサ	100	2.2K 5% 1/10W
	R8005	NRSA02J-222NY	チップ コンデンサ	100	2.2K 5% 1/10W
	R8006	NRSA02J-222NY	チップ コンデンサ	100	2.2K 5% 1/10W
	R8007	NRSA02J-682X	チップ コンデンサ	100	6.8K 5% 1/10W
	R8008	NRSA02J-682X	チップ テイコウキ	100	6.8K 5% 1/10W
	R8009	NRSA02J-682X	チップ テイコウキ	100	6.8K 5% 1/10W
	R8010	NRSA02J-682X	チップ テイコウキ	100	6.8K 5% 1/10W
	R8011	NRSA02J-682X	チップ テイコウキ	100	6.8K 5% 1/10W
	R8017	NRSA02J-393NY	チップ テイコウキ	100	39K 5% 1/10W
	R8051	NRSA02J-391X	チップ テイコウキ	100	390 5% 1/10W
	S2001	QSW0698-001Z	タクト スイッチ	100	CD
	S2002	QSW0698-001Z	タクト スイッチ	100	FM/AM
	S2003	QSW0698-001Z	タクト スイッチ	100	VOL UP
	S2004	QSW0698-001Z	タクト スイッチ	100	VOL DOWN
	S2005	QSW0698-001Z	タクト スイッチ	100	REC PAUSE
	S2006	QSW0698-001Z	タクト スイッチ	100	SYNCHRO REC
	S2007	QSW0698-001Z	タクト スイッチ	100	POWER
	S2008	QSW0698-001Z	タクト スイッチ	100	AUX
	S2009	QSW0698-001Z	タクト スイッチ	100	MD
	S2010	QSW0698-001Z	タクト スイッチ	100	CD OP/CL
	S2011	QSW0698-001Z	タクト スイッチ	100	MD EJECT
	S2012	QSW0698-001Z	タクト スイッチ	100	TIMER
	S2013	QSW0698-001Z	タクト スイッチ	100	CLOCK
	S2014	QSW0698-001Z	タクト スイッチ	100	UP

⚠ この部品は安全上重要な部品です。交換をする時は、安全および性能維持のため必ず指定の部品をご使用ください。

この部品表に掲載されている表示価格は消費税抜きです。

ブロックNo.02

⚠	シンボル	部品番号	部品名称	価格	備考
	S2015	QSW0698-001Z	タクト スイッチ	100	STOP
	S2016	QSW0698-001Z	タクト スイッチ	100	DOWN
	S2017	QSW0698-001Z	タクト スイッチ	100	PRESET
	S2018	QSW0698-001Z	タクト スイッチ	100	AHB PRO
	S5701	QSW0620-001	スイッチ	200	
	S5702	QSW0620-001	スイッチ	200	
	T 1	VQT7A21-113	IFT	200	
	TU 1	QAU0048-001	フロントエント゛	700	FM TU
	X 1	QAX0402-001	スイショウ シント゛ウシ	400	
	X7001	QAX0401-001	スイショウ シント゛ウシ	200	SUB CLOCK(32K)
	X7002	CSA8.00MTZ226-T	セラ ロック	200	MAIN CLOCK(8M)

■CDサーボコントロール基板

⚠ この部品は安全上重要な部品です。交換をする時は、安全および性能維持のため必ず指定の部品をご使用ください。

この部品表に掲載されている表示価格は消費税抜きです。

ブロックNo.03

⚠	シンボル	部品番号	部品名称	価格	備考
	C 604	QEK61AM-107ZM	ﾃﾞﾝｶｲ ｺﾝﾃﾞﾝｻ	100	100MF 20% 10V
	C 605	QET41EM-106	ﾃﾞﾝｶｲ ｺﾝﾃﾞﾝｻ	100	10MF 20% 25V
	C 606	QCGB1HK-102	ｾﾗﾐｯｸ ｺﾝﾃﾞﾝｻ	100	1000PF 10% 50V
	C 607	QCGB1HK-102	ｾﾗﾐｯｸ ｺﾝﾃﾞﾝｻ	100	1000PF 10% 50V
	C 608	QET41HM-105	ﾃﾞﾝｶｲ ｺﾝﾃﾞﾝｻ	100	1.0MF 20% 50V
	C 609	QCBB1HK-101Y	ｾﾗﾐｯｸ ｺﾝﾃﾞﾝｻ	100	100PF 10% 50V
	C 610	QFLC1HJ-273ZM	ﾏｲﾗ ｺﾝﾃﾞﾝｻ	100	.027MF 5% 50V
	C 611	QCXB1CM-222Y	ｾﾗﾐｯｸ ｺﾝﾃﾞﾝｻ	100	2200PF 20% 16V
	C 612	QCVB1CN-103Y	ｾﾗﾐｯｸ ｺﾝﾃﾞﾝｻ	100	.010MF 30% 16V
	C 613	QCBB1HK-331Y	ｾﾗﾐｯｸ ｺﾝﾃﾞﾝｻ	100	330PF 10% 50V
	C 614	QFLC1HJ-104ZM	ﾏｲﾗ ｺﾝﾃﾞﾝｻ	100	.10MF 5% 50V
	C 615	QCFB1HZ-223	ｾﾗﾐｯｸ ｺﾝﾃﾞﾝｻ	100	.022MF +80:-20% 50V
	C 616	QCFB1HZ-223	ｾﾗﾐｯｸ ｺﾝﾃﾞﾝｻ	100	.022MF +80:-20% 50V
	C 617	QCFB1HZ-223	ｾﾗﾐｯｸ ｺﾝﾃﾞﾝｻ	100	.022MF +80:-20% 50V
	C 618	QCXB1CM-222Y	ｾﾗﾐｯｸ ｺﾝﾃﾞﾝｻ	100	2200PF 20% 16V
	C 619	QCBB1HK-271Y	ｾﾗﾐｯｸ ｺﾝﾃﾞﾝｻ	100	270PF 10% 50V
	C 620	QCS11HJ-470	ｾﾗﾐｯｸ ｺﾝﾃﾞﾝｻ	100	47PF 5% 50V
	C 621	QCBB1HK-821Y	ｾﾗﾐｯｸ ｺﾝﾃﾞﾝｻ	100	820PF 10% 50V
	C 622	QET41AM-476	ﾃﾞﾝｶｲ ｺﾝﾃﾞﾝｻ	200	47MF 20% 10V
	C 623	QFLC1HJ-104ZM	ﾏｲﾗ ｺﾝﾃﾞﾝｻ	100	.10MF 5% 50V
	C 628	QCC11EM-473V	ｾﾗﾐｯｸ ｺﾝﾃﾞﾝｻ	100	.047MF 20% 25V
	C 629	QET41AM-107	ﾃﾞﾝｶｲ ｺﾝﾃﾞﾝｻ	100	100MF 20% 10V
	C 631	QET41AM-477	ﾃﾞﾝｶｲ ｺﾝﾃﾞﾝｻ	300	470MF 20% 10V
	C 632	QEK61AM-107ZM	ﾃﾞﾝｶｲ ｺﾝﾃﾞﾝｻ	100	100MF 20% 10V
	C 651	QCS11HJ-120	ｾﾗﾐｯｸ ｺﾝﾃﾞﾝｻ	100	12PF 5% 50V
	C 652	QCS11HJ-150	ｾﾗﾐｯｸ ｺﾝﾃﾞﾝｻ	100	15PF 5% 50V
	C 653	QCFB1HZ-223	ｾﾗﾐｯｸ ｺﾝﾃﾞﾝｻ	100	.022MF +80:-20% 50V
	C 655	QCC11EM-473V	ｾﾗﾐｯｸ ｺﾝﾃﾞﾝｻ	100	.047MF 20% 25V
	C 661	QCBB1HK-471Y	ｾﾗﾐｯｸ ｺﾝﾃﾞﾝｻ	100	470PF 10% 50V
	C 662	QCFB1HZ-223	ｾﾗﾐｯｸ ｺﾝﾃﾞﾝｻ	100	.022MF +80:-20% 50V
	C 663	QFLC1HJ-223ZM	ﾏｲﾗ ｺﾝﾃﾞﾝｻ	100	.022MF 5% 50V
	C 664	QCFB1HZ-223	ｾﾗﾐｯｸ ｺﾝﾃﾞﾝｻ	100	.022MF +80:-20% 50V
	C 665	QFV41HJ-104ZM	ｼﾝﾌｲﾙﾑｺﾝﾃﾞﾝｻ	100	.10MF 5% 50V
	C 671	QCXB1CM-152Y	ｾﾗﾐｯｸ ｺﾝﾃﾞﾝｻ	100	1500PF 20% 16V
	C 672	QCXB1CM-152Y	ｾﾗﾐｯｸ ｺﾝﾃﾞﾝｻ	100	1500PF 20% 16V
	C 673	QTE1C05-227	ﾃﾞﾝｶｲ ｺﾝﾃﾞﾝｻ	200	
	C 674	QCFB1HZ-223	ｾﾗﾐｯｸ ｺﾝﾃﾞﾝｻ	100	.022MF +80:-20% 50V
	C 675	QCGB1HK-102	ｾﾗﾐｯｸ ｺﾝﾃﾞﾝｻ	100	AG-DG
	C 676	QCGB1HK-102	ｾﾗﾐｯｸ ｺﾝﾃﾞﾝｻ	100	AG-DG
	C 691	QCBB1HK-151Y	ｾﾗﾐｯｸ ｺﾝﾃﾞﾝｻ	100	DENGEN NOISE
	C 692	QCBB1HK-151Y	ｾﾗﾐｯｸ ｺﾝﾃﾞﾝｻ	100	DENGEN NOISE
	C 693	QCBB1HK-151Y	ｾﾗﾐｯｸ ｺﾝﾃﾞﾝｻ	100	DENGEN NOISE
	C 694	QCBB1HK-151Y	ｾﾗﾐｯｸ ｺﾝﾃﾞﾝｻ	100	DENGEN NOISE
	C 698	QCGB1HK-102	ｾﾗﾐｯｸ ｺﾝﾃﾞﾝｻ	100	1000PF 10% 50V
	CN601	QGF1008F1-15	ﾋﾟﾝ ｺﾈｸﾀ	100	TO RF
	CN603	QGF1205F1-07	ｺﾈｸﾀ	100	TO AUDIO
	CN604	EMV7123-012R	ｺﾈｸﾀ	100	TO MICON
	CN604	EMV7123-012R	ｺﾈｸﾀ	100	TO MICON
	CN604	EMV7123-012R	ｺﾈｸﾀ	100	TO MICON
	CN605	VMC0041-003	ｺﾈｸﾀ	100	TO DIGITAL OUT
	D 661	1SS133	SI ﾀﾞｲｵｰﾄﾞ	200	
	IC601	AN8806SB	IC	800	RF AMP
⚠	IC602	BA6897FP	IC	700	DRIVER
	IC603	MN35510	IC	2900	1CHIP PROCESSER
	Q 601	2SA952/LK/-T	ﾄﾗﾝｼﾞｽﾀ(SI)	200	

⚠ この部品は安全上重要な部品です。交換をする時は、安全および性能維持のため必ず指定の部品をご使用ください。

この部品表に掲載されている表示価格は消費税抜きです。

ブロックNo.03

⚠	シンボル	部品番号	部品名称	価格	備考
	Q 631	2SA952/LK/-T	ﾄﾗﾝｼﾞｽﾀ(SI)	200	
	R 601	QRD161J-123	ﾁｯﾌﾟ ﾃｲｺｳｷ	100	12K 5% 1/4W
	R 603	QRD161J-125	ﾁｯﾌﾟ ﾃｲｺｳｷ	100	1.2M 5% 1/4W
	R 605	QRD167J-134	ﾁｯﾌﾟ ﾃｲｺｳｷ	100	130K 5% 1/4W
	R 606	QRD161J-913	ﾁｯﾌﾟ ﾃｲｺｳｷ	100	91K 5% 1/4W
	R 607	QRD161J-273	ﾁｯﾌﾟ ﾃｲｺｳｷ	100	27K 5% 1/4W
	R 609	QRD161J-114	ﾁｯﾌﾟ ﾃｲｺｳｷ	100	110K 5% 1/4W
	R 610	QRD161J-154	ﾁｯﾌﾟ ﾃｲｺｳｷ	100	150K 5% 1/4W
	R 612	QRE141J-103Y	ﾁｯﾌﾟ ﾃｲｺｳｷ	100	10K 5% 1/4W
	R 613	QRD167J-121	ﾁｯﾌﾟ ﾃｲｺｳｷ	100	120 5% 1/4W
	R 614	QRD161J-100	ﾁｯﾌﾟ ﾃｲｺｳｷ	100	10 5% 1/4W,
	R 615	QRD161J-120	ﾁｯﾌﾟ ﾃｲｺｳｷ	100	12 5% 1/4W
	R 616	QRD161J-910Y	ﾁｯﾌﾟ ﾃｲｺｳｷ	100	91 5% 1/4W
	R 621	QRD161J-330	ﾁｯﾌﾟ ﾃｲｺｳｷ	100	33 5% 1/4W
	R 622	QRD161J-330	ﾁｯﾌﾟ ﾃｲｺｳｷ	100	33 5% 1/4W
	R 623	QRD161J-330	ﾁｯﾌﾟ ﾃｲｺｳｷ	100	33 5% 1/4W
	R 631	QRD161J-331	ﾁｯﾌﾟ ﾃｲｺｳｷ	100	330 5% 1/4W
	R 632	QRD161J-101	ﾁｯﾌﾟ ﾃｲｺｳｷ	100	100 5% 1/4W
	R 633	QRD161J-273	ﾁｯﾌﾟ ﾃｲｺｳｷ	100	27K 5% 1/4W
	R 641	QRD161J-563	ﾁｯﾌﾟ ﾃｲｺｳｷ	100	56K 5% 1/4W
	R 642	QRD161J-123	ﾁｯﾌﾟ ﾃｲｺｳｷ	100	12K 5% 1/4W
	R 643	QRD161J-822	ﾁｯﾌﾟ ﾃｲｺｳｷ	100	8.2K 5% 1/4W
	R 644	QRD161J-223	ﾁｯﾌﾟ ﾃｲｺｳｷ	100	22K 5% 1/4W
	R 645	QRD161J-223	ﾁｯﾌﾟ ﾃｲｺｳｷ	100	22K 5% 1/4W
	R 646	QRD161J-182	ﾁｯﾌﾟ ﾃｲｺｳｷ	100	1.8K 5% 1/4W
	R 647	QRD167J-562	ﾁｯﾌﾟ ﾃｲｺｳｷ	100	5.6K 5% 1/4W
	R 651	QRD161J-102	ﾁｯﾌﾟ ﾃｲｺｳｷ	100	1.0K 5% 1/4W
	R 652	QRD161J-102	ﾁｯﾌﾟ ﾃｲｺｳｷ	100	1.0K 5% 1/4W
	R 653	QRD161J-102	ﾁｯﾌﾟ ﾃｲｺｳｷ	100	1.0K 5% 1/4W
	R 654	QRD161J-102	ﾁｯﾌﾟ ﾃｲｺｳｷ	100	1.0K 5% 1/4W
	R 655	QRD161J-471	ﾁｯﾌﾟ ﾃｲｺｳｷ	100	470 5% 1/4W
	R 656	QRD161J-102	ﾁｯﾌﾟ ﾃｲｺｳｷ	100	1.0K 5% 1/4W
	R 659	QRD161J-471	ﾁｯﾌﾟ ﾃｲｺｳｷ	100	470 5% 1/4W
	R 661	QRD161J-104	ﾁｯﾌﾟ ﾃｲｺｳｷ	100	100K 5% 1/4W
	R 662	QRD161J-155	ﾁｯﾌﾟ ﾃｲｺｳｷ	100	1.5M 5% 1/4W
	R 663	QRD161J-124	ﾁｯﾌﾟ ﾃｲｺｳｷ	100	120K 5% 1/4W
	R 664	QRD161J-471	ﾁｯﾌﾟ ﾃｲｺｳｷ	100	470 5% 1/4W
	R 666	QRD161J-220	ﾁｯﾌﾟ ﾃｲｺｳｷ	100	22 5% 1/4W
	R 671	QRD161J-102	ﾁｯﾌﾟ ﾃｲｺｳｷ	100	1.0K 5% 1/4W
	R 672	QRD161J-102	ﾁｯﾌﾟ ﾃｲｺｳｷ	100	1.0K 5% 1/4W
	X 651	VCX5016-934V	ｽｲｼｮｳ ｼﾝﾄﾞｳｼ	400	16.9344MHZ

■MDサーボコントロール基板

⚠ この部品は安全上重要な部品です。交換をする時は、安全および性能維持のため必ず指定の部品をご使用ください。

この部品表に掲載されている表示価格は消費税抜きです。

ブロックNo.04

⚠	シンボル	部品番号	部品名称	価格	備考
	C 300	NCF31CZ-104AY	チップ テイコウキ	100	.10MF +80:-20%
	C 302	NCF31CZ-104AY	チップ テイコウキ	100	.10MF +80:-20%
	C 307	NCB31HK-222AY	チップ テイコウキ	100	2200PF 10% 50V
	C 310	NCB31HK-102AY	チップ テイコウキ	100	1000PF 10% 50V
	C 311	NCF21CZ-105AY	チップ テイコウキ	100	1.0MF +80:-20%
	C 312	NEA70GM-476NZ	デンカイ コンデンサ	100	47MF 20%
	C 314	NCB31CK-223A	セラミック コンデンサ	100	.022MF 10% 16V
	C 315	NCB31HK-102AY	セラミック コンデンサ	100	1000PF 10% 50V
	C 316	NCF21CZ-105AY	セラミック コンデンサ	100	1.0MF +80:-20%
	C 318	NCB31HK-682AY	セラミック コンデンサ	100	6800PF 10% 50V
	C 319	NCB31CK-333AY	セラミック コンデンサ	100	.033MF 10% 16V
	C 320	NCB21CK-474AY	セラミック コンデンサ	100	.47MF 10% 16V
	C 321	NCB31HK-472AY	セラミック コンデンサ	100	4700PF 10% 50V
	C 322	NCB20JK-105AY	セラミック コンデンサ	100	1.0MF 10% 10V
	C 323	NCB31HK-682AY	セラミック コンデンサ	100	6800PF 10% 50V
	C 324	NCB21CK-224AYU	セラミック コンデンサ	100	.22MF 10% 16V
	C 325	NCB31CK-103AYM	セラミック コンデンサ	100	.010MF 10% 16V
	C 326	NCB31CK-223A	セラミック コンデンサ	100	.022MF 10% 16V
	C 327	NCB31CK-104AY	セラミック コンデンサ	100	.10MF 10% 16V
	C 328	NCB31CK-104AY	セラミック コンデンサ	100	.10MF 10% 16V
	C 330	NCF31CZ-104AY	セラミック コンデンサ	100	.10MF +80:-20%
	C 333	NCF31CZ-104AY	セラミック コンデンサ	100	.10MF +80:-20%
	C 334	NCF31CZ-104AY	セラミック コンデンサ	100	.10MF +80:-20%
	C 340	NCB31CK-223A	セラミック コンデンサ	100	.022MF 10% 16V
	C 341	NCB31CK-223A	セラミック コンデンサ	100	.022MF 10% 16V
	C 342	NCF31CZ-104AY	セラミック コンデンサ	100	.10MF +80:-20%
	C 350	NEA70GM-476NZ	デンカイ コンデンサ	100	47MF 20%
	C 351	NCF21CZ-105AY	セラミック コンデンサ	100	1.0MF +80:-20%
	C 352	NEA70GM-476NZ	デンカイ コンデンサ	100	47MF 20%
	C 353	NCF21CZ-105AY	セラミック コンデンサ	100	1.0MF +80:-20%
	C 354	NCF21CZ-105AY	セラミック コンデンサ	100	1.0MF +80:-20%
	C 355	NCF31CZ-104AY	セラミック コンデンサ	100	.10MF +80:-20%
	C 356	NCF31CZ-104AY	セラミック コンデンサ	100	.10MF +80:-20%
	C 357	NCS21HJ-100AY	セラミック コンデンサ	100	10PF 5% 50V
	C 358	NCS21HJ-100AY	セラミック コンデンサ	100	10PF 5% 50V
	C 359	NCF31CZ-104AY	セラミック コンデンサ	100	.10MF +80:-20%
	C 361	NCF31CZ-104AY	セラミック コンデンサ	100	.10MF +80:-20%
	C 371	NCS31HJ-100AY	セラミック コンデンサ	100	10PF 5% 50V
	C 372	NCS31HJ-100AY	セラミック コンデンサ	100	10PF 5% 50V
	C 375	NCB31CK-103AYM	セラミック コンデンサ	100	.010MF 10% 16V
	C 376	NCB21CK-474AY	セラミック コンデンサ	100	.47MF 10% 16V
	C 377	NCS31HJ-471AY	セラミック コンデンサ	100	470PF 5% 50V
	C 379	NCB21CK-474AY	セラミック コンデンサ	100	.47MF 10% 16V
	C 380	NCB31CK-153AYU	セラミック コンデンサ	100	.015MF 10% 16V
	C 381	NCF31CZ-104AY	セラミック コンデンサ	100	.10MF +80:-20%
	C 382	NCF31CZ-104AY	セラミック コンデンサ	100	.10MF +80:-20%
	C 390	NCF21CZ-105AY	セラミック コンデンサ	100	1.0MF +80:-20%
	C 400	NEA70JM-226X	デンカイ コンデンサ	200	22MF 20% 6.3V
	C 401	NEA70JM-107NP	デンカイ コンデンサ	100	100MF 20% 6.3V
	C 402	NCB31HK-331AY	セラミック コンデンサ	100	330PF 10% 50V
	C 403	NEA70GM-476NZ	デンカイ コンデンサ	100	47MF 20%
	C 404	NCF31CZ-104AY	セラミック コンデンサ	100	.10MF +80:-20%
	C 410	NEA70JM-107NP	デンカイ コンデンサ	100	100MF 20% 6.3V
	C 411	NCF31AZ-105AYUU	セラミック コンデンサ	100	1.0MF +80:-20%
	C 412	NCF31CZ-104AY	セラミック コンデンサ	100	.10MF +80:-20%

⚠ この部品は安全上重要な部品です。交換をする時は、安全および性能維持のため必ず指定の部品をご使用ください。

この部品表に掲載されている表示価格は消費税抜きです。

ブロックNo.04

⚠	シンボル	部品番号	部品名称	価格	備考
	C 421	NCB31HK-561AY	セラミック コンデンサ	100	560PF 10% 50V
	C 423	NCB31HK-561AY	セラミック コンデンサ	100	560PF 10% 50V
	C 425	NCB31HK-561AY	セラミック コンデンサ	100	560PF 10% 50V
	C 427	NCB31HK-561AY	セラミック コンデンサ	100	560PF 10% 50V
	C 429	NCB31HK-102AY	セラミック コンデンサ	100	1000PF 10% 50V
	C 431	NCB31HK-102AY	セラミック コンデンサ	100	1000PF 10% 50V
	C 433	NCB31HK-562AY	セラミック コンデンサ	100	5600PF 10% 50V
	C 435	NCB31HK-562AY	セラミック コンデンサ	100	5600PF 10% 50V
	C 437	NCB31CK-103AYM	セラミック コンデンサ	100	.010MF 10% 16V
	C 439	NCB31CK-103AYM	セラミック コンデンサ	100	.010MF 10% 16V
	C 450	NEA70JM-107NP	デンカイ コンデンサ	100	100MF 20% 6.3V
	C 451	NEA70GM-107X	デンカイ コンデンサ	200	100MF 20%
	C 452	NCF31CZ-104AY	セラミック コンデンサ	100	.10MF +80:-20%
	C 453	NCF31CZ-104AY	セラミック コンデンサ	100	.10MF +80:-20%
	C 455	NDC32AJ-101X	セラミック コンデンサ	100	
	C 480	NEA70JM-476NZ	デンカイ コンデンサ	100	47MF 20% 6.3V
	C 481	NCF21CZ-105AY	セラミック コンデンサ	100	1.0MF +80:-20%
	C 482	NEA70JM-226X	デンカイ コンデンサ	200	22MF 20% 6.3V
	C 483	NCF31CZ-104AY	セラミック コンデンサ	100	.10MF +80:-20%
	C 484	NEA71CM-106NZ	デンカイ コンデンサ	100	10MF 20% 16V
	C 485	NCF31CZ-104AY	セラミック コンデンサ	100	.10MF +80:-20%
	C 486	NCF31CZ-104AY	セラミック コンデンサ	100	.10MF +80:-20%
	C 487	NCF31CZ-104AY	セラミック コンデンサ	100	.10MF +80:-20%
	C 488	NEA71CM-106NZ	デンカイ コンデンサ	100	10MF 20% 16V
	C 490	NCB31CK-103AYM	セラミック コンデンサ	100	.010MF 10% 16V
	C 491	NCB31HK-222AY	セラミック コンデンサ	100	2200PF 10% 50V
	C 492	NCB31HK-222AY	セラミック コンデンサ	100	2200PF 10% 50V
	C 493	NCF21CZ-105AY	セラミック コンデンサ	100	1.0MF +80:-20%
	C 501	NCS21HJ-220AY	セラミック コンデンサ	100	22PF 5% 50V
	C 502	NCS21HJ-220AY	セラミック コンデンサ	100	22PF 5% 50V
	C 511	NCF31CZ-104AY	セラミック コンデンサ	100	.10MF +80:-20%
	C 512	NCF31CZ-104AY	セラミック コンデンサ	100	.10MF +80:-20%
	C 515	NCF31CZ-104AY	セラミック コンデンサ	100	.10MF +80:-20%
	C 591	NCF31CZ-104AY	セラミック コンデンサ	100	.10MF +80:-20%
	CN321	EMV7150-221E	コネクタ	300	
	CN407	EMV5109-007BE	ソケット	200	
	CN408	EMV5109-008BE	ソケット	200	
	CN521	EMV7154-221E	ソケット	300	
	D 310	1SS355-X	ダイオード	200	
	D 451	SC802-06-X	ダイオード	200	
	D 452	SC802-06-X	ダイオード	200	
	IC310	CXA2523AR	IC	1000	
	IC340	TC7S08F-W	IC	200	
	IC350	CXD2652AR	IC	5600	
	IC390	MN41V4400TT	IC	4200	
	IC410	M56758FP-X	IC	800	
	IC450	BD7910FV-X	IC	800	
	IC480	AK4520A-VF-X	IC	1600	
	IC485	TK71340M-W	IC	200	
	IC500	HD64F3048VF8	IC	5600	マスク マイコン
	IC590	AK93C45AF-W	IC	300	
	K 391	NQR0265-003X	バントパス フィルタ	100	
	K 491	NQR0129-004X	バントパス フィルタ	100	
	K 492	NQR0129-004X	バントパス フィルタ	100	
	K 495	NQR0129-004X	バントパス フィルタ	100	

⚠ この部品は安全上重要な部品です。交換をする時は、安全および性能維持のため必ず指定の部品をご使用ください。

この部品表に掲載されている表示価格は消費税抜きです。　ブロックNo.04

⚠	シンボル	部品番号	部品名称	価格	備考
	K 496	NQR0129-004X	ﾊﾞﾝﾄﾞﾊﾟｽ ﾌｨﾙﾀ	100	
	K 521	VQZ0108-006Y	ｲﾝﾀﾞｸﾀ	100	
	K 522	VQZ0108-006Y	ｲﾝﾀﾞｸﾀ	100	
	K 523	NQR0129-002X	ﾊﾞﾝﾄﾞﾊﾟｽ ﾌｨﾙﾀ	100	
	K 524	NRSA63J-0R0NYR	ﾁｯﾌﾟ ﾃｲｺｳｷ	100	5%
	L 525	VQP0032-1R0Y	ｲﾝﾀﾞｸﾀ	100	
	L 526	VQP0032-1R0Y	ｲﾝﾀﾞｸﾀ	100	
	Q 330	2SA1362GR	ﾄﾗﾝｼﾞｽﾀ	200	
	Q 331	DTA114EKA-X	ﾃﾞｼﾞﾀﾙ ﾄﾗﾝｼﾞｽﾀ	200	
	Q 332	DTA113ZKA-X	ﾃﾞｼﾞﾀﾙ ﾄﾗﾝｼﾞｽﾀ	100	
	Q 333	DTA113ZKA-X	ﾃﾞｼﾞﾀﾙ ﾄﾗﾝｼﾞｽﾀ	100	
	Q 400	2SA1363T1(E,F)	ﾄﾗﾝｼﾞｽﾀ	200	
	Q 401	2SC2411K(Q,R)TL	ﾄﾗﾝｼﾞｽﾀ	100	
	Q 402	DTA113ZKA-X	ﾃﾞｼﾞﾀﾙ ﾄﾗﾝｼﾞｽﾀ	100	
	R 300	NRSA63J-0R0NYR	ﾁｯﾌﾟ ﾃｲｺｳｷ	100	5%
	R 301	NRSA63J-0R0NYR	ﾁｯﾌﾟ ﾃｲｺｳｷ	100	5%
	R 302	NRSA63J-0R0NYR	ﾁｯﾌﾟ ﾃｲｺｳｷ	100	5%
	R 303	NRSA63J-0R0NYR	ﾁｯﾌﾟ ﾃｲｺｳｷ	100	5%
	R 305	NRSA63J-222NY	ﾁｯﾌﾟ ﾃｲｺｳｷ	100	2.2K 5%
	R 306	NRSA63J-474NY	ﾁｯﾌﾟ ﾃｲｺｳｷ	100	470K 5%
	R 309	NRSA63J-474NY	ﾁｯﾌﾟ ﾃｲｺｳｷ	100	470K 5%
	R 310	NRSA63J-331NY	ﾁｯﾌﾟ ﾃｲｺｳｷ	100	330 5%
	R 311	NRSA63J-183NY	ﾁｯﾌﾟ ﾃｲｺｳｷ	100	18K 5%
	R 312	NRSA63J-103NY	ﾁｯﾌﾟ ﾃｲｺｳｷ	100	10K 5%
	R 313	NRSA63J-104NY	ﾁｯﾌﾟ ﾃｲｺｳｷ	100	100K 5%
	R 314	NRSA63J-133NY	ﾁｯﾌﾟ ﾃｲｺｳｷ	100	13K 5%
	R 315	NRSA63J-243NY	ﾁｯﾌﾟ ﾃｲｺｳｷ	100	24K 5%
	R 316	NRSA63J-104NY	ﾁｯﾌﾟ ﾃｲｺｳｷ	100	100K 5%
	R 317	NRSA63J-103NY	ﾁｯﾌﾟ ﾃｲｺｳｷ	100	10K 5%
	R 320	NRSA63J-563NY	ﾁｯﾌﾟ ﾃｲｺｳｷ	100	56K 5%
	R 321	NRSA63J-331NY	ﾁｯﾌﾟ ﾃｲｺｳｷ	100	330 5%
	R 322	NRSA63J-331NY	ﾁｯﾌﾟ ﾃｲｺｳｷ	100	330 5%
	R 323	NRSA63J-331NY	ﾁｯﾌﾟ ﾃｲｺｳｷ	100	330 5%
	R 324	NRSA63J-102NY	ﾁｯﾌﾟ ﾃｲｺｳｷ	100	1.0K 5%
	R 325	NRSA63J-472NY	ﾁｯﾌﾟ ﾃｲｺｳｷ	100	4.7K 5%
	R 326	NRSA63J-331NY	ﾁｯﾌﾟ ﾃｲｺｳｷ	100	330 5%
	R 327	NRSA63J-331NY	ﾁｯﾌﾟ ﾃｲｺｳｷ	100	330 5%
	R 328	NRSA63J-101NYR	ﾁｯﾌﾟ ﾃｲｺｳｷ	100	100 5%
	R 330	NRSA63J-0R0NYR	ﾁｯﾌﾟ ﾃｲｺｳｷ	100	5%
	R 331	NRSA63J-220NY	ﾁｯﾌﾟ ﾃｲｺｳｷ	100	22 5%
	R 336	NRSA63J-104NY	ﾁｯﾌﾟ ﾃｲｺｳｷ	100	100K 5%
	R 337	NRSA63J-1R0NY	ﾁｯﾌﾟ ﾃｲｺｳｷ	100	1.0 5%
	R 338	NRSA63J-4R7NY	ﾁｯﾌﾟ ﾃｲｺｳｷ	100	4.7 5%
	R 340	NRSA63J-222NY	ﾁｯﾌﾟ ﾃｲｺｳｷ	100	2.2K 5%
	R 341	NRSA63J-222NY	ﾁｯﾌﾟ ﾃｲｺｳｷ	100	2.2K 5%
	R 342	NRSA63J-222NY	ﾁｯﾌﾟ ﾃｲｺｳｷ	100	2.2K 5%
	R 351	NRSA63J-100NY	ﾁｯﾌﾟ ﾃｲｺｳｷ	100	10 5%
	R 352	NRSA63J-100NY	ﾁｯﾌﾟ ﾃｲｺｳｷ	100	10 5%
	R 353	NRSA63J-105NYR	ﾁｯﾌﾟ ﾃｲｺｳｷ	100	1.0M 5%
	R 354	NRVA63D-103NY	ﾁｯﾌﾟ ﾃｲｺｳｷ	100	10K
	R 355	NRVA63D-103NY	ﾁｯﾌﾟ ﾃｲｺｳｷ	100	10K
	R 361	NRSA63J-102NY	ﾁｯﾌﾟ ﾃｲｺｳｷ	100	1.0K 5%
	R 362	NRSA63J-102NY	ﾁｯﾌﾟ ﾃｲｺｳｷ	100	1.0K 5%
	R 363	NRSA63J-102NY	ﾁｯﾌﾟ ﾃｲｺｳｷ	100	1.0K 5%
	R 364	NRSA63J-102NY	ﾁｯﾌﾟ ﾃｲｺｳｷ	100	1.0K 5%

⚠ この部品は安全上重要な部品です。交換をする時は、安全および性能維持のため必ず指定の部品をご使用ください。

この部品表に掲載されている表示価格は消費税抜きです。　ブロックNo.04

⚠	シンボル	部品番号	部品名称	価格	備考
	R 365	NRSA63J-102NY	ﾁｯﾌﾟ ﾃｲｺｳｷ	100	1.0K 5%
	R 366	NRSA63J-102NY	ﾁｯﾌﾟ ﾃｲｺｳｷ	100	1.0K 5%
	R 367	NRSA63J-102NY	ﾁｯﾌﾟ ﾃｲｺｳｷ	100	1.0K 5%
	R 368	NRSA63J-102NY	ﾁｯﾌﾟ ﾃｲｺｳｷ	100	1.0K 5%
	R 369	NRSA63J-102NY	ﾁｯﾌﾟ ﾃｲｺｳｷ	100	1.0K 5%
	R 370	NRSA63J-104NY	ﾁｯﾌﾟ ﾃｲｺｳｷ	100	100K 5%
	R 371	NRSA63J-103NY	ﾁｯﾌﾟ ﾃｲｺｳｷ	100	10K 5%
	R 372	NRSA63J-103NY	ﾁｯﾌﾟ ﾃｲｺｳｷ	100	10K 5%
	R 375	NRSA63J-103NY	ﾁｯﾌﾟ ﾃｲｺｳｷ	100	10K 5%
	R 376	NRSA63J-104NY	ﾁｯﾌﾟ ﾃｲｺｳｷ	100	100K 5%
	R 377	NRSA63J-684NY	ﾁｯﾌﾟ ﾃｲｺｳｷ	100	680K 5%
	R 378	NRSA63J-332NY	ﾁｯﾌﾟ ﾃｲｺｳｷ	100	3.3K 5%
	R 379	NRSA63J-102NY	ﾁｯﾌﾟ ﾃｲｺｳｷ	100	1.0K 5%
	R 380	NRSA63J-105NYR	ﾁｯﾌﾟ ﾃｲｺｳｷ	100	1.0M 5%
	R 381	NRSA63J-102NY	ﾁｯﾌﾟ ﾃｲｺｳｷ	100	1.0K 5%
	R 382	NRSA63J-151NY	ﾁｯﾌﾟ ﾃｲｺｳｷ	100	150 5%
	R 389	NRSA63J-331NY	ﾁｯﾌﾟ ﾃｲｺｳｷ	100	330 5%
	R 391	NRSA63J-331NY	ﾁｯﾌﾟ ﾃｲｺｳｷ	100	330 5%
	R 392	NRSA63J-102NY	ﾁｯﾌﾟ ﾃｲｺｳｷ	100	1.0K 5%
	R 393	NRSA63J-102NY	ﾁｯﾌﾟ ﾃｲｺｳｷ	100	1.0K 5%
	R 394	NRSA63J-102NY	ﾁｯﾌﾟ ﾃｲｺｳｷ	100	1.0K 5%
	R 395	NRSA63J-102NY	ﾁｯﾌﾟ ﾃｲｺｳｷ	100	1.0K 5%
	R 396	NRSA63J-331NY	ﾁｯﾌﾟ ﾃｲｺｳｷ	100	330 5%
	R 397	NRSA63J-331NY	ﾁｯﾌﾟ ﾃｲｺｳｷ	100	330 5%
	R 401	NRVA63D-123X	ﾁｯﾌﾟ ﾃｲｺｳｷ	100	12K
	R 402	NRVA63D-512X	ﾁｯﾌﾟ ﾃｲｺｳｷ	100	5.1K
	R 403	NRSA63J-0R0NYR	ﾁｯﾌﾟ ﾃｲｺｳｷ	100	5%
	R 404	NRSA63J-104NY	ﾁｯﾌﾟ ﾃｲｺｳｷ	100	100K 5%
	R 420	NRVA63D-223NY	ﾁｯﾌﾟ ﾃｲｺｳｷ	100	22K
	R 421	NRVA63D-103NY	ﾁｯﾌﾟ ﾃｲｺｳｷ	100	10K
	R 422	NRVA63D-223NY	ﾁｯﾌﾟ ﾃｲｺｳｷ	100	22K
	R 423	NRVA63D-103NY	ﾁｯﾌﾟ ﾃｲｺｳｷ	100	10K
	R 424	NRVA63D-223NY	ﾁｯﾌﾟ ﾃｲｺｳｷ	100	22K
	R 425	NRVA63D-103NY	ﾁｯﾌﾟ ﾃｲｺｳｷ	100	10K
	R 426	NRVA63D-223NY	ﾁｯﾌﾟ ﾃｲｺｳｷ	100	22K
	R 427	NRVA63D-103NY	ﾁｯﾌﾟ ﾃｲｺｳｷ	100	10K
	R 428	NRVA63D-183NY	ﾁｯﾌﾟ ﾃｲｺｳｷ	100	18K
	R 429	NRVA63D-103NY	ﾁｯﾌﾟ ﾃｲｺｳｷ	100	10K
	R 430	NRVA63D-183NY	ﾁｯﾌﾟ ﾃｲｺｳｷ	100	18K
	R 431	NRVA63D-103NY	ﾁｯﾌﾟ ﾃｲｺｳｷ	100	10K
	R 432	NRVA63D-223NY	ﾁｯﾌﾟ ﾃｲｺｳｷ	100	22K
	R 433	NRVA63D-822X	ﾁｯﾌﾟ ﾃｲｺｳｷ	100	8.2K
	R 434	NRVA63D-223NY	ﾁｯﾌﾟ ﾃｲｺｳｷ	100	22K
	R 435	NRVA63D-822X	ﾁｯﾌﾟ ﾃｲｺｳｷ	100	8.2K
	R 436	NRSA63J-223NY	ﾁｯﾌﾟ ﾃｲｺｳｷ	100	22K 5%
	R 437	NRSA63J-302NY	ﾁｯﾌﾟ ﾃｲｺｳｷ	100	3.0K 5%
	R 438	NRSA63J-223NY	ﾁｯﾌﾟ ﾃｲｺｳｷ	100	22K 5%
	R 439	NRSA63J-302NY	ﾁｯﾌﾟ ﾃｲｺｳｷ	100	3.0K 5%
	R 451	NRSA63J-103NY	ﾁｯﾌﾟ ﾃｲｺｳｷ	100	10K 5%
	R 452	NRSA63J-682NY	ﾁｯﾌﾟ ﾃｲｺｳｷ	100	6.8K 5%
	R 453	NRSA63J-1R0NY	ﾁｯﾌﾟ ﾃｲｺｳｷ	100	1.0 5%
	R 454	NRSA63J-1R0NY	ﾁｯﾌﾟ ﾃｲｺｳｷ	100	1.0 5%
	R 455	NRSA63J-223NY	ﾁｯﾌﾟ ﾃｲｺｳｷ	100	22K 5%
	R 481	NRSA63J-100NY	ﾁｯﾌﾟ ﾃｲｺｳｷ	100	10 5%
	R 483	NRSA63J-0R0NYR	ﾁｯﾌﾟ ﾃｲｺｳｷ	100	5%

⚠ この部品は安全上重要な部品です。交換をする時は、安全および性能維持のため必ず指定の部品をご使用ください。

この部品表に掲載されている表示価格は消費税抜きです。

ブロックNo.04

⚠	シンボル	部品番号	部品名称	価格	備考
	R 485	NRSA63J-103NY	ﾁｯﾌﾟ ﾃｲｺｳｷ	100	10K 5%
	R 491	NRSA63J-471NY	ﾁｯﾌﾟ ﾃｲｺｳｷ	100	470 5%
	R 492	NRSA63J-471NY	ﾁｯﾌﾟ ﾃｲｺｳｷ	100	470 5%
	R 495	NRSA63J-471NY	ﾁｯﾌﾟ ﾃｲｺｳｷ	100	470 5%
	R 496	NRSA63J-471NY	ﾁｯﾌﾟ ﾃｲｺｳｷ	100	470 5%
	R 501	NRSA63J-105NYR	ﾁｯﾌﾟ ﾃｲｺｳｷ	100	1.0M 5%
	R 502	NRSA63J-561NY	ﾁｯﾌﾟ ﾃｲｺｳｷ	100	560 5%
	R 503	NRSA63J-103NY	ﾁｯﾌﾟ ﾃｲｺｳｷ	100	10K 5%
	R 504	NRSA63J-333NY	ﾁｯﾌﾟ ﾃｲｺｳｷ	100	33K 5%
	R 505	NRSA63J-4R7NY	ﾁｯﾌﾟ ﾃｲｺｳｷ	100	4.7 5%
	R 510	NRSA63J-102NY	ﾁｯﾌﾟ ﾃｲｺｳｷ	100	1.0K 5%
	R 511	NRSA63J-102NY	ﾁｯﾌﾟ ﾃｲｺｳｷ	100	1.0K 5%
	R 512	NRSA63J-102NY	ﾁｯﾌﾟ ﾃｲｺｳｷ	100	1.0K 5%
	R 513	NRSA63J-102NY	ﾁｯﾌﾟ ﾃｲｺｳｷ	100	1.0K 5%
	R 514	NRSA63J-102NY	ﾁｯﾌﾟ ﾃｲｺｳｷ	100	1.0K 5%
	R 515	NRSA63J-102NY	ﾁｯﾌﾟ ﾃｲｺｳｷ	100	1.0K 5%
	R 516	NRSA63J-102NY	ﾁｯﾌﾟ ﾃｲｺｳｷ	100	1.0K 5%
	R 517	NRSA63J-104NY	ﾁｯﾌﾟ ﾃｲｺｳｷ	100	100K 5%
	R 518	NRSA63J-102NY	ﾁｯﾌﾟ ﾃｲｺｳｷ	100	1.0K 5%
	R 519	NRSA63J-102NY	ﾁｯﾌﾟ ﾃｲｺｳｷ	100	1.0K 5%
	R 520	NRSA63J-102NY	ﾁｯﾌﾟ ﾃｲｺｳｷ	100	1.0K 5%
	R 521	NRSA63J-102NY	ﾁｯﾌﾟ ﾃｲｺｳｷ	100	1.0K 5%
	R 522	NRSA63J-222NY	ﾁｯﾌﾟ ﾃｲｺｳｷ	100	2.2K 5%
	R 523	NRSA63J-102NY	ﾁｯﾌﾟ ﾃｲｺｳｷ	100	1.0K 5%
	R 524	NRSA63J-102NY	ﾁｯﾌﾟ ﾃｲｺｳｷ	100	1.0K 5%
	R 525	NRSA63J-102NY	ﾁｯﾌﾟ ﾃｲｺｳｷ	100	1.0K 5%
	R 531	NRSA63J-103NY	ﾁｯﾌﾟ ﾃｲｺｳｷ	100	10K 5%
	R 532	NRSA63J-103NY	ﾁｯﾌﾟ ﾃｲｺｳｷ	100	10K 5%
	R 533	NRSA63J-103NY	ﾁｯﾌﾟ ﾃｲｺｳｷ	100	10K 5%
	R 534	NRSA63J-103NY	ﾁｯﾌﾟ ﾃｲｺｳｷ	100	10K 5%
	R 535	NRSA63J-103NY	ﾁｯﾌﾟ ﾃｲｺｳｷ	100	10K 5%
	R 549	NRSA63J-0R0NYR	ﾁｯﾌﾟ ﾃｲｺｳｷ	100	5%
	R 551	NRSA63J-104NY	ﾁｯﾌﾟ ﾃｲｺｳｷ	100	100K 5%
	R 552	NRSA63J-104NY	ﾁｯﾌﾟ ﾃｲｺｳｷ	100	100K 5%
	R 553	NRSA63J-104NY	ﾁｯﾌﾟ ﾃｲｺｳｷ	100	100K 5%
	R 554	NRSA63J-104NY	ﾁｯﾌﾟ ﾃｲｺｳｷ	100	100K 5%
	R 555	NRSA63J-102NY	ﾁｯﾌﾟ ﾃｲｺｳｷ	100	1.0K 5%
	R 556	NRSA63J-102NY	ﾁｯﾌﾟ ﾃｲｺｳｷ	100	1.0K 5%
	R 557	NRSA63J-102NY	ﾁｯﾌﾟ ﾃｲｺｳｷ	100	1.0K 5%
	R 558	NRSA63J-102NY	ﾁｯﾌﾟ ﾃｲｺｳｷ	100	1.0K 5%
	R 559	NRSA63J-333NY	ﾁｯﾌﾟ ﾃｲｺｳｷ	100	33K 5%
	R 560	NRSA63J-333NY	ﾁｯﾌﾟ ﾃｲｺｳｷ	100	33K 5%
	R 561	NRSA63J-333NY	ﾁｯﾌﾟ ﾃｲｺｳｷ	100	33K 5%
	R 562	NRSA63J-333NY	ﾁｯﾌﾟ ﾃｲｺｳｷ	100	33K 5%
	R 563	NRSA63J-333NY	ﾁｯﾌﾟ ﾃｲｺｳｷ	100	33K 5%
	R 591	NRSA63J-220NY	ﾁｯﾌﾟ ﾃｲｺｳｷ	100	22 5%
	R 592	NRSA63J-104NY	ﾁｯﾌﾟ ﾃｲｺｳｷ	100	100K 5%
	X 350	NAX0160-001X	ｽｲｼｮｳ ｼﾝﾄﾞｳｼ	300	
	X 500	NAX0159-001X	ｽｲｼｮｳ ｼﾝﾄﾞｳｼ	300	

-MEMO-

梱包要領図及び部品リスト

ブロック番号 M 4 M M
ブロック番号 M 5 M M

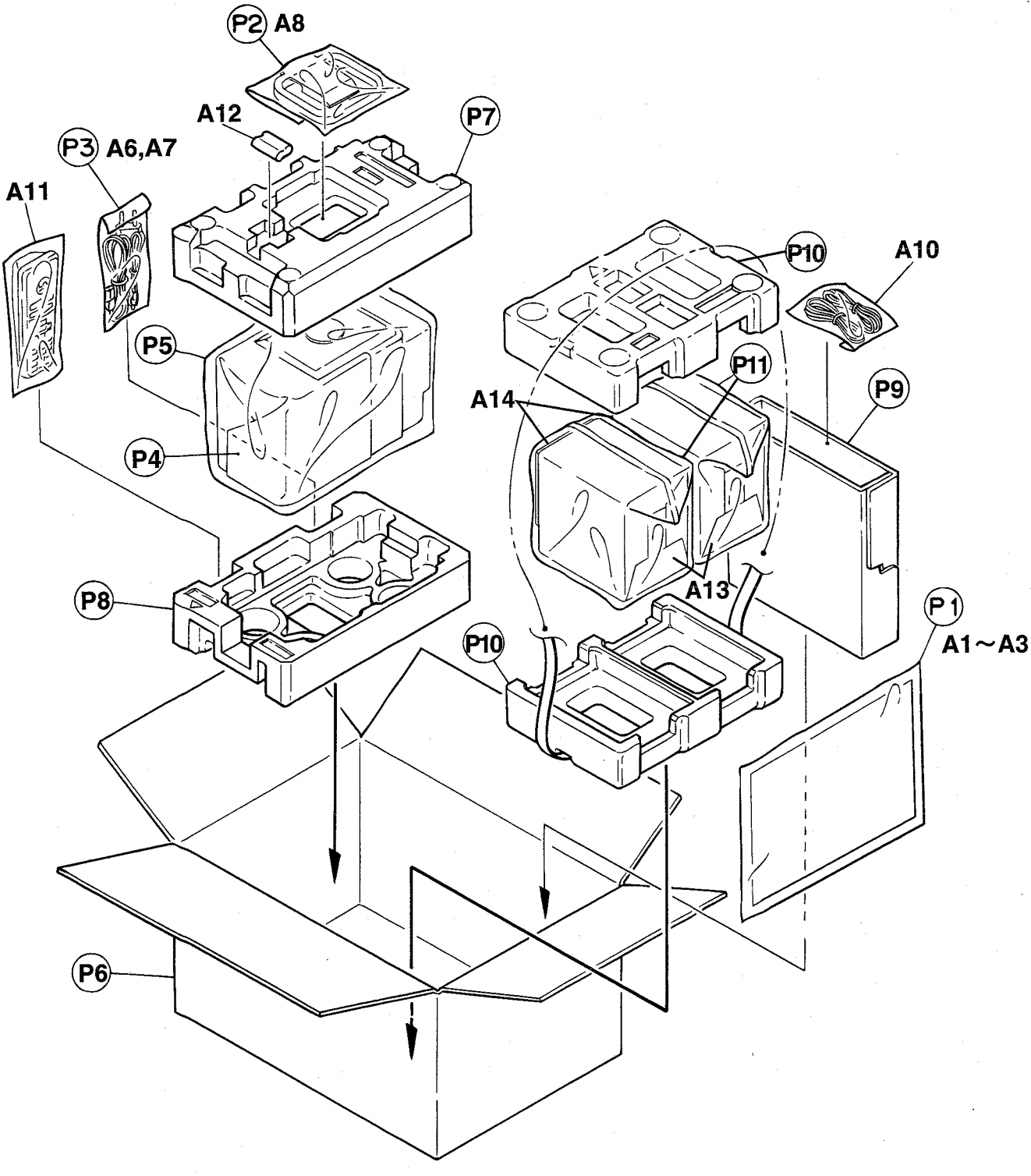

■梱包材料部品リスト

この部品表に掲載されている表示価格は消費税抜きです。　　ブロックNo.M4MM□□□

⚠	シンボル	部品番号	部品名	価格	個数	備考	色
	P 1	VPE3005-007	ﾎﾟﾘﾌｧｸﾛ	100	1	FOR INST	
	P 2	QPA01702503P	ﾎﾟﾘﾌｧｸﾛ	100	1	FOR AM LOOP AN	
	P 3	QPA01202505	ﾎﾟﾘﾌｧｸﾛ	100	1	FOR POWER CORD	
	P 4	VPK3001-012	ｼｰﾄ	100	1		
	P 5	QPC05004515P	ﾎﾟﾘﾌｧｸﾛ	300	1		
	P 6	LV30142-010A	ｶｰﾄﾝ	700	1		
	P 7	LV10069-001A	ｸｯｼｮﾝ	500	1	TOP	
	P 8	LV10069-002A	ｸｯｼｮﾝ	500	1	BOTTOM	
	P 9	LV30440-001A	ｽﾍﾟｰｻｰ	300	1		
	P 10	LV10080-001A	ｻｲﾄﾞ ｸｯｼｮﾝ	300	2		
	P 11	85-000-289-01	ﾎﾟﾘﾌｧｸﾛ		2		

■付属品及び添付物リスト

この部品表に掲載されている表示価格は消費税抜きです。　　ブロックNo.M5MM□□□

⚠	シンボル	部品番号	部品名	価格	個数	備考	色
	A 1	LVT0051-001A	ﾄﾘｱﾂｶｲ ｾﾂﾒｲｼｮ	600	1		
	A 2	VNH1007-102	ﾎｼｮｰｼｮ	100	1		
	A 3	LV40554-001A	ﾎﾟﾘｼﾝｸﾞ ｸﾛｽ	300	1		
	A 6	EWP503-001	ｱﾝﾃﾅ ﾜｲﾔ	200	1	FM ANT.	
	A 7	QMPB020-150-E2	ﾃﾞﾝｹﾞﾝ ｺｰﾄﾞ	700	1		
	A 8	QAL0014-001	ﾙｰﾌﾟ ｱﾝﾃﾅ	500	1	AM ANT.	
	A 10	VMP0133-001	ｽﾋﾟｰｶ ｺｰﾄﾞ	600	1	SPEAKER CORD OF	
	A 11	RM-RXFSMD10	ﾜｲﾔﾚｽ ﾘﾓｺﾝ	1400	1		
	A 12	R6SPTT/2STS	ｶﾝﾃﾞﾝﾁ	100	2		
	A 13	SPFSMD10-SPBOX	ｽﾋﾟｰｶｰ	6000	2	VICTOR BRAND	
	A 14	LV20107-002A	ｽﾋﾟｰｶｰﾈｯﾄ		2		